III. Dławnice kablowe

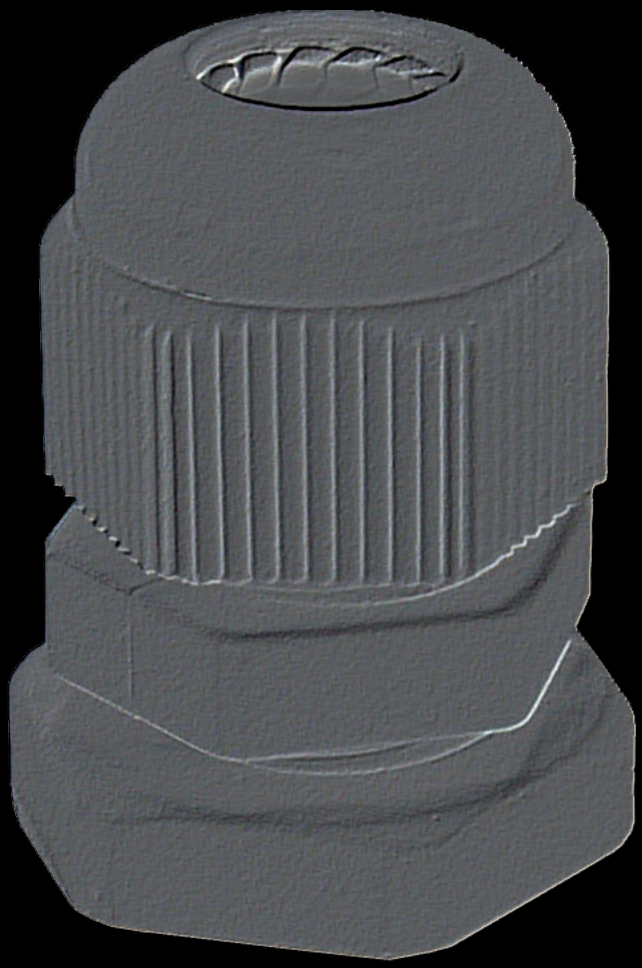

DŁAWNICE KABLOWE Z TWORZYWA I AKCESORIA

DŁAWNICE METALOWE I AKCESORIA

DŁAWNICE DO PRZESTRZENI ZAGROŻONYCH WYBUCHEM

PRZEPUSTY KABLOWE

RURY OCHRONNE I DŁAWNICE DO RUR

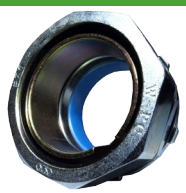

III.1. Dławnice kablowe z tworzywa

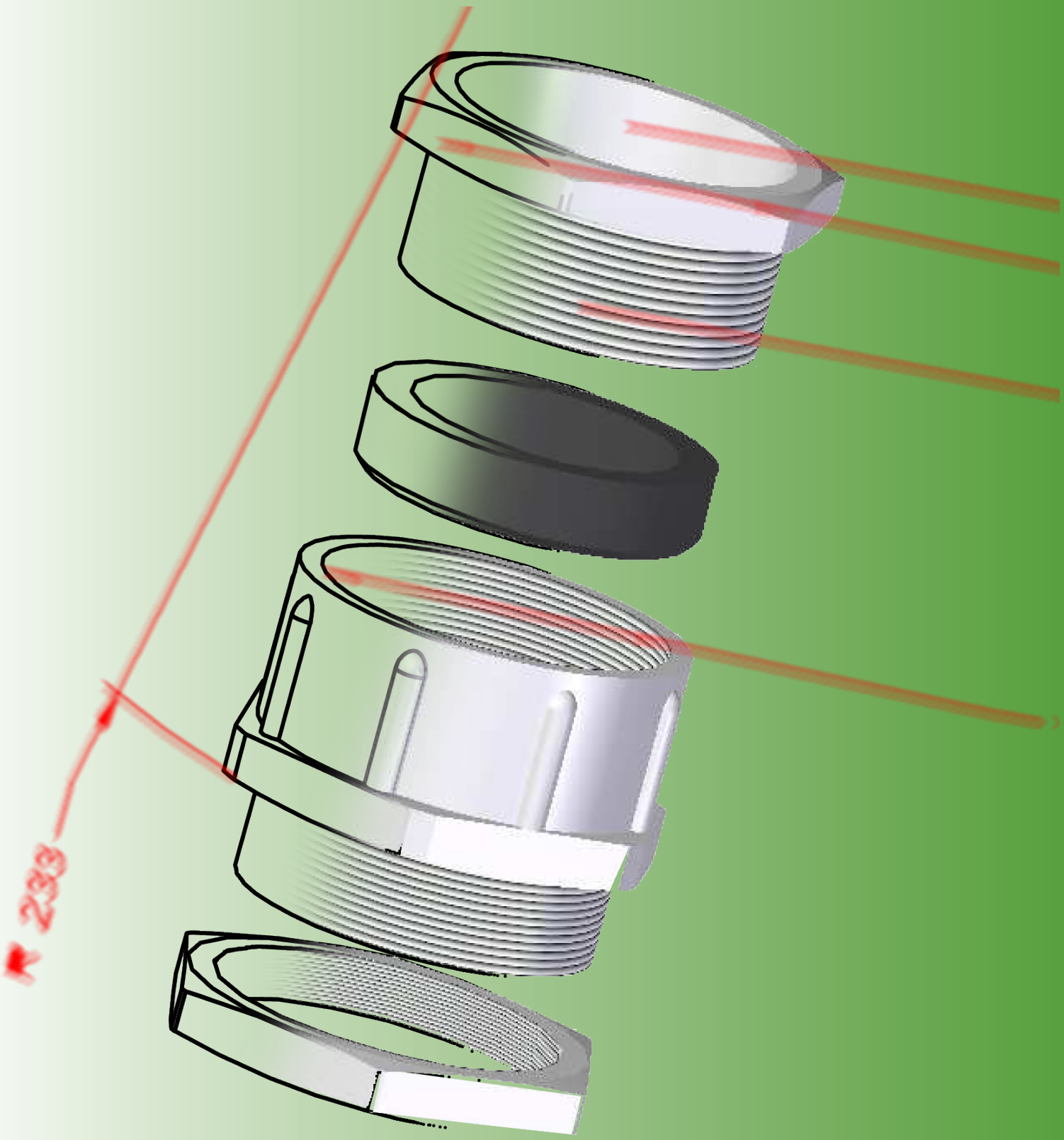

DŁAWNICE KABLOWE Z TWORZYWA

	Typ	Średnica zewnętrzna przewodu [mm]	Temperatura pracy [°C]	Stopień ochrony	Rodzaj gwintu		Strona
					Gwint PG	Gwint M	
	DP...	3,00 ÷ 42,50	-20 ÷ +80	IP54	+	-	135
	DW... RM	3,00 ÷ 44,00	-20 ÷ +80	IP66	-	+	136
	DW... R	3,00 ÷ 44,00	-20 ÷ +80	IP66	+	-	137
	DP-EN... HM	3,00 ÷ 44,00	-30 ÷ +80	IP68	-	+	138
	DP... H	3,50 ÷ 52,00	-30 ÷ +80	IP68	+	-	139
	DP... HML	5,00 ÷ 18,00	-30 ÷ +80	IP68	-	+	140
	DP... ZM	5,00 ÷ 38,00	-30 ÷ +80	IP68	-	+	141
	DP... Z	3,00 ÷ 43,00	-30 ÷ +80	IP68	+	-	142
	OD...PM	3,00÷18,00	-20 ÷ +80	IP68	-	+	143
	OD...P	3,00÷18,00	-20 ÷ +80	IP68	+	-	144
	KD...	8,00 ÷ 25,00	-20 ÷ +80	IP68	+	-	145
	KDD... M	4,00 ÷ 25,00	-20 ÷ +80	IP68	-	+	146
	KDD...	4,00 ÷ 25,00	-20 ÷ +80	IP68	+	-	147

AKCESORIA

	Typ	Gwint zewnętrzny	Gwint wewnętrzny	Wymiar pod klucz [mm]	Temperatura pracy [°C]	Strona
	DR M/M	M 16 ÷ M 63	M 12 ÷ M 50	24 ÷ 68	-30 ÷ +80	149
	DR PG/PG	P 9 ÷ P 48	P 7 ÷ P 36	19 ÷ 65	-30 ÷ +80	150
	DA M/PG	M 12 ÷ M 63	P 7 ÷ P 48	15 ÷ 65	-30 ÷ +80	151
	DA PG/M	P 7 ÷ P 29	M 12 ÷ M 40	15 ÷ 45	-30 ÷ +80	152
	DA M/M	M 12 ÷ M 32	M 16 ÷ M 40	20 ÷ 45	-30 ÷ +80	153
	DA PG/PG	P 7 ÷ P 29	P 9 ÷ P 36	19 ÷ 55	-30 ÷ +80	154
	DZ...M	M 12 ÷ M 63	-	15 ÷ 67	-30 ÷ +80	155
	DZ	P 7 ÷ P 48	-	15 ÷ 64	-30 ÷ +80	156
	N...M	M 12 ÷ M 63	-	18 ÷ 80	-30 ÷ +80	157
	N...H	P 7 ÷ P 48	-	15 ÷ 67	-30 ÷ +80	158
	UUPE	P 7÷ P 48 M 10 ÷ M 110 G 2½ ÷G 4	-	-	-40 ÷ +100	159
	PGS	P 7 ÷ P 48 M 10 ÷ M 63	-	-	-70 ÷ +250	160

Mocowanie dławnicy w otworze gwintowanym

Może być stosowany w przypadku, gdy obudowa (ścianka) skrzynki lub szafy wykonana jest z materiału grubszego niż wymagana grubość nakrętki. Typowym przykładem takiego mocowania są dławnice zamocowane w skrzynkach żeliwnych. Oczywiście otwór musi być odpowiednio nagwintowany. Aby uzyskać określony stopień ochrony należy zastosować pod nakrętką odpowiednią uszczelkę. Przy doborze uszczelki należy zwracać uwagę zarówno na jej wymiary jak i dopuszczalną temperaturę pracy. Zespół dławnica – uszczelka może pracować w takich temperaturach jak jej najmniej wytrzymały element (najczęściej gumowa uszczelka). Przy wszystkich naszych wyrobach są podane dopuszczalne zakresy temperatur.

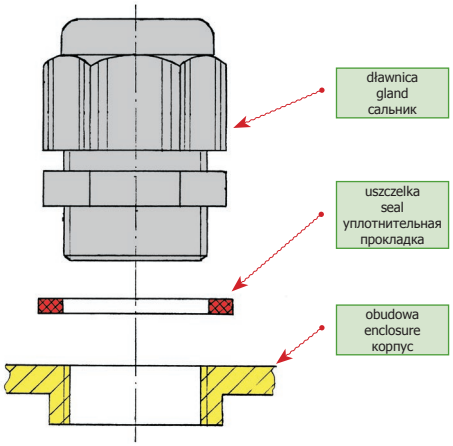

Mocowanie dławnicy w otworze przelotowym

Stosowany w przypadku gdy obudowa (ścianka) szafy lub skrzynki jest tak cienka, że uniemożliwia wkręcenie dławnicy. Dławnica mocowana jest do obudowy przy pomocy nakrętki. Średnice otworów dla określonych gwintów podano na stronie 3/82. Aby uzyskać określony stopień ochrony należy zastosować pod nakrętką odpowiednią uszczelkę. Przy doborze uszczelki należy zwracać uwagę zarówno na jej wymiary jak i dopuszczalną temperaturę pracy. Zespół dławnica – uszczelka może pracować w takich temperaturach jak jej najmniej wytrzymały element (najczęściej gumowa uszczelka).
Przy wszystkich naszych wyrobach są podane dopuszczalne zakresy temperatur.

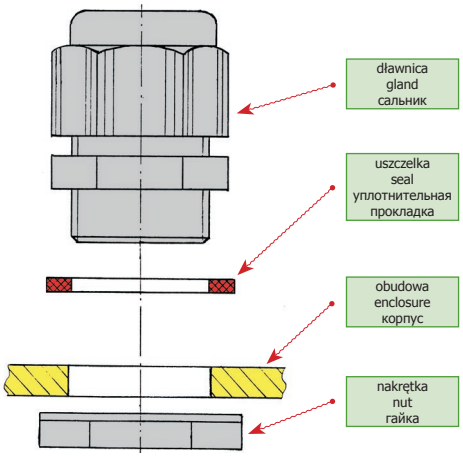

Dławnica izolacyjna z tworzywa sztucznego standard, dławnica IP54

Przeznaczona do stosowania w przemysłowych instalacjach elektrycznych. Prosta budowa i związana z nią niska cena pozwalają na stosowanie tej dławnicy wszędzie tam, gdzie nie są wymagane wysokie stopnie ochrony. Wykonana z wysokiej jakości materiału nie zmienia swoich właściwości i koloru z upływem czasu. Pozwala to na zachowanie estetycznego wyglądu instalacji przez cały czas eksploatacji.

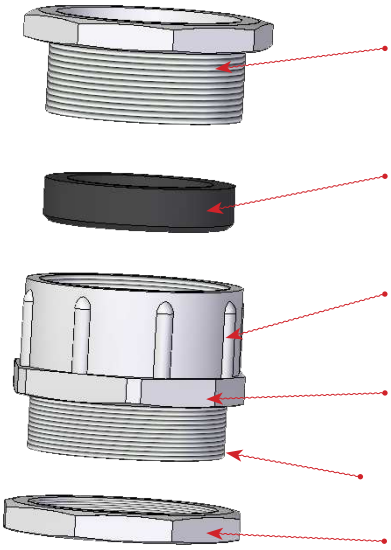

Nakrętka mocująca przewód - dokręcenie nakrętki powoduje zaciśnięcie uszczelki a w rezultacie uszczelnienie i mechaniczne zamocowanie przewodu w dławnicy.

Uszczelka z uplastycznionego PCV lub specjalnej gumy - zapewnia uszczelnienie przewodu w dławnicy i nie powoduje uszkodzenia izolacji przewodu. Przy wyższych wymaganiach temperaturowych uszczelki wykonuje się z innych materiałów.

Korpus - wykonany z poliamidu lub polistyrolu o dużej odporności na uszkodzenia mechaniczne i czynniki agresywne występujące w instalacjach przemysłowych.

Powierzchnia stykowa korpusu - może mieć pierścienie uszczelniające. Nie potrzebuje wówczas dodatkowej uszczelki.

Nagwintowana część korpusu - oferowane z różnymi rodzajami i długościami gwintów.

Nakrętka mocująca - służy do mocowania dławnicy w otworze nie gwintowanym.

Dławnica izolacyjna z tworzywa sztucznego, dławnica IP66

Przeznaczona do stosowania w przemysłowych instalacjach elektrycznych. Znajduje zastosowanie wszędzie tam, gdzie jest wymagany wysoki stopień ochrony (w instalacjach narażonych na oblewanie wodą).
Wykonana z wysokiej jakości materiału nie zmienia swoich właściwości i koloru z upływem czasu. Pozwala to na zachowanie estetycznego wyglądu instalacji przez cały czas eksploatacji.

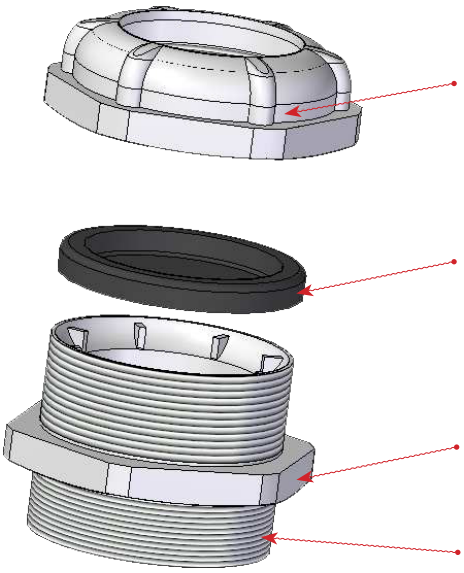

Nakrętka mocująca przewód - dokręcenie nakrętki powoduje zaciśnięcie uszczelki a w rezultacie uszczelnienie i mechaniczne zamocowanie przewodu w dławnicy.

Uszczelka z uplastycznionego PCV lub specjalnej gumy - zapewnia uszczelnienie przewodu w dławnicy i nie powoduje uszkodzenia izolacji przewodu. Przy wyższych wymaganiach temperaturowych uszczelki wykonuje się z innych materiałów.

Korpus - wykonany z poliamidu lub polistyrolu o dużej odporności na uszkodzenia mechaniczne i czynniki agresywne występujące w instalacjach przemysłowych.

Nagwintowana część korpusu - oferowane z różnymi rodzajami i długościami gwintów.

Dławnica izolacyjna z tworzywa sztucznego, dławnica IP68

Przeznaczona do stosowania w przemysłowych instalacjach elektrycznych. Chroni całkowicie wnętrze urzadzenia elektrycznego przed przedostaniem się wody. Stosuje sie w instalacjach narażonych na zalanie wodą
do 1 m. Przy starannym montażu zapewnia absolutną szczelność do 30 m słupa wody.
Wykonana z wysokiej jakości materiału nie zmienia swoich właściwości i koloru z upływem czasu. Pozwala to na zachowanie estetycznego wyglądu instalacji przez cały czas eksploatacji.

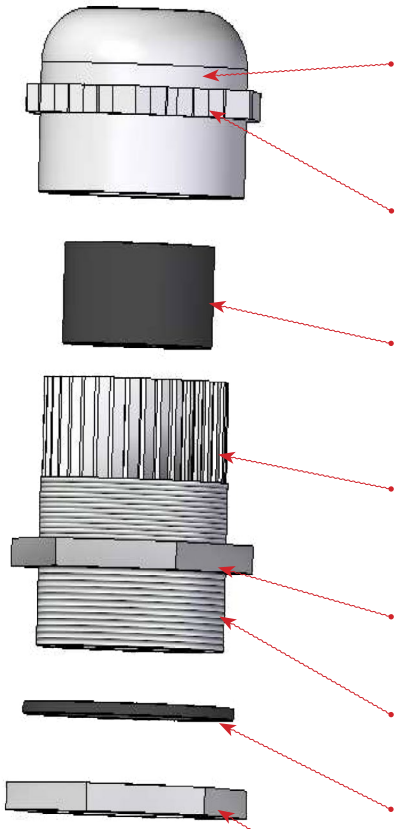

Nakrętka mocująca przewód dokręcenie nakrętki powoduje dociśnięcie skrzydełek do uszczelki. W efekcie uzyskujemy dokładne i bezszczelinowe przyleganie uszczelki do przewodu. Tak uzyskuje się stopień ochrony IP68.

Żebrowanie na nakrętce - w dławnicach typu ...Z nakrętka na wewnętrznej części posiada drobne żebrowanie. Zaczepia ono o skrzydełka i zabezpiecza nakrętkę przed odkręceniem pod wpływem drgań mechanicznych.

Uszczelka - wykonana ze specjalnej gumy. Po zaciśnięciu skrzydełek dolega ściśle do przewodu. Dzieki temu uzyskuje się wysoką szczelność unikając niebezpieczeństwa uszkodzenia izolacji przewodu.

Skrzydełka w korpusie dławnicy - dociskane nakrętką zaciskają na przewodzie gumową uszczelkę. To właśnie współpraca nakrętki, skrzydełek i uszczelki daje wysoki stopień ochrony.

Korpus - wykonany z poliamidu o dużej odporności na uszkodzenia mechaniczne i czynniki agresywne występujące w instalacjach przemysłowych.

Nagwintowana część korpusu - oferowane z różnymi rodzajami i długościami gwintów.

Uszczelka pod nakrętkę - aby uzyskać określony stopień ochrony należy zastosować pod nakrętką odpowiednią uszczelkę.

Nakrętka mocująca - służy do mocowania dławnicy w otworze nie gwintowanym.

Zastosowanie reduktora DR i adaptera DA

Zastosowanie redukcji pozwala na zastosowanie mniejszej dławnicy niż to wynika ze średnicy wywierconego otworu. Stosuje się np. przy wymianie przewodów na przewody o mniejszej średnicy. Zastosowanie adaptera pozwala na wykorzystanie większej dławnicy niż to wynika ze średnicy wywierconego otworu.
Redukcję lub adapter mocuje się do obudowy wkręcając ją w nagwintowany otwór lub mocując nakrętką. Dławnicę zawsze wkręca się w redukcję lub adapter.
Aby uzyskać określony stopień ochrony należy zastosować pod nakrętką odpowiednią uszczelkę.
Przy doborze uszczelki należy zwracać uwagę zarówno na jej wymiary jak i dopuszczalną temperaturę pracy. Zespół dławnica – uszczelka może pracować w takich temperaturach jak jej najmniej wytrzymały element (najczęściej gumowa uszczelka). Przy wszystkich naszych wyrobach są podane dopuszczalne zakresy temperatur.

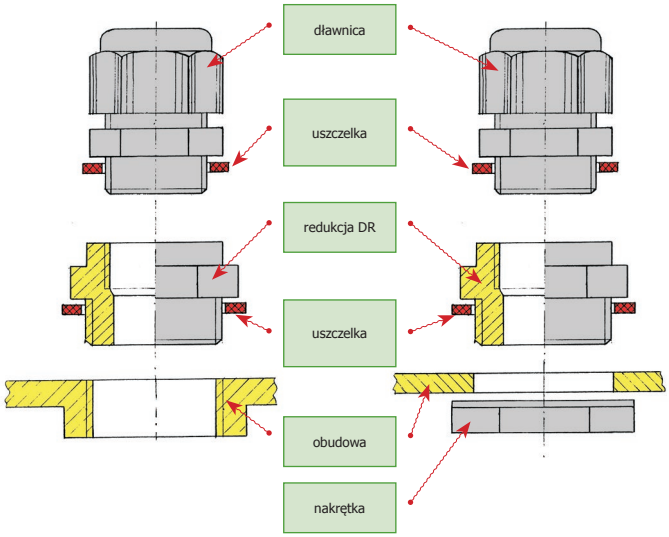

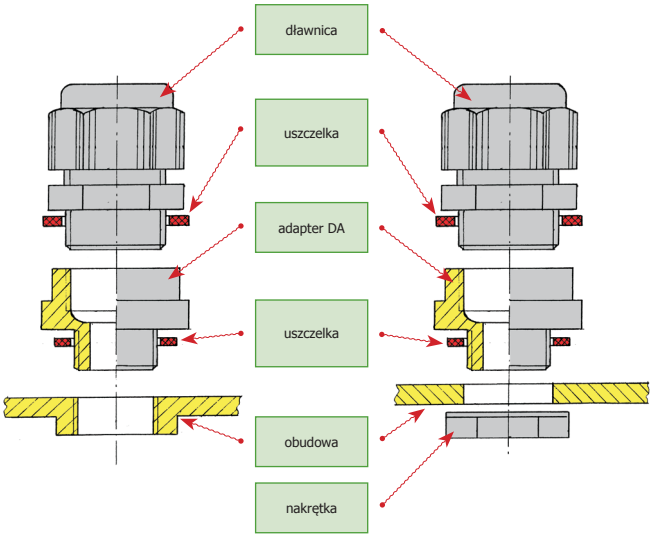

Konfiguracje w jakich występują redukcje DR i adaptery DA

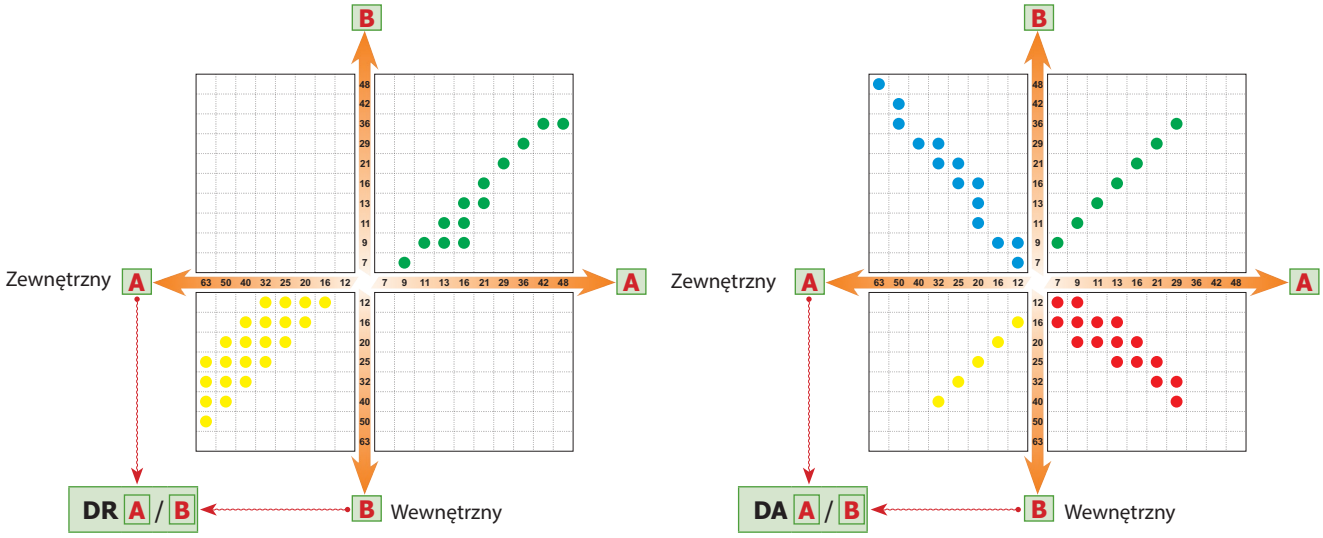

● Gwint PG/PG ● Gwint M/PG ● Gwint M/M ● Gwint PG/M

Dławnica izolacyjna DP

z gwintem PG

IP54

Materiał poliamid 6
Temperatura pracy -30 ÷ +80 °C
Kolor szary RAL 7035 (inne kolory po uzgodnieniu)
Stopień ochrony IP54

Uwaga! Dławnica w komplecie z nakrętką.

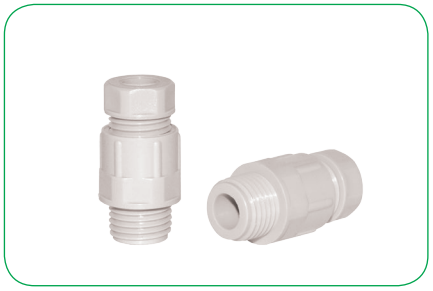

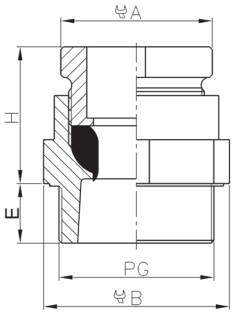

Typ	Art. nr	Średnica zewnętrzna przewodu [mm]	Gwint PG	Wymiary [mm]		Wymiar pod klucz [mm]		szt
				E	H	A	B	
DP 7	E03DK-01010100101	3,0÷6,0	P7	6,5	17	13	15	100
DP 9	E03DK-01010100201	5,0÷7,0	P9	7,0	18	17	19	100
DP 11	E03DK-01010100301	6,0÷9,0	P11	8,0	18	19	22	100
DP 13	E03DK-01010100401	9,0÷12,0	P13,5	9,0	20	22	24	100
DP 16	E03DK-01010100501	11,0÷14,0	P16	9,0	20	24	27	100
DP 21	E03DK-01010100601	14,0÷18,0	P21	10,0	28	30	32	50
DP 29	E03DK-01010100701	18,0÷25,0	P29	12,0	28	41	41	50
DP 36	E03DK-01010100801	25,0÷32,0	P36	14,0	34	50	55	10

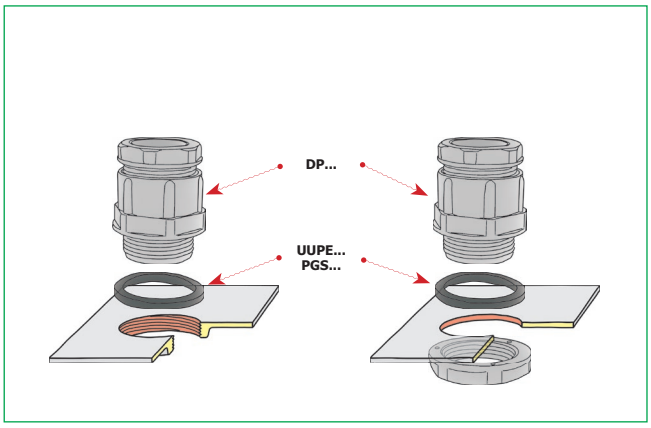

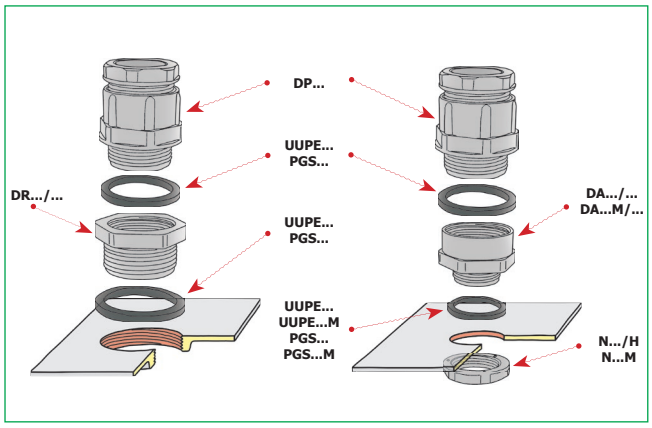

Dławnica izolacyjna typu DW...RM

z gwintem metrycznym

IP66

Materiał Korpus: poliamid 6.6
Uszczelka: PCV plastyfikowane, kolorowe z membraną zaślepiająca
Temperatura pracy -30 ÷ +80 ºC
Kolor szary (RAL 7035)
Stopień ochrony IP66

Uwaga! Nakrętki i uszczelki należy zamawiać oddzielnie

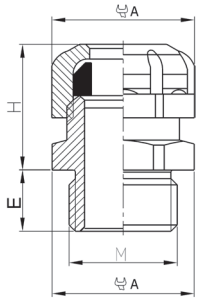

Typ	Art. nr	Średnica zewnętrzna przewodu [mm]	Gwint M	Wymiary [mm]		Wymiar pod klucz [mm]	Uszczelka	szt
				E	H	A		
DW 12RM	E03DK-01170200101	3÷6	M12x1,5	8	18	15	○	1
DW 16RM	E03DK-01170200201	4÷8	M16x1,5	8	22	19	●	1
DW 20RM	E03DK-01170200301	7,5÷13	M20x1,5	9	23	24	●	1
DW 25RM	E03DK-01170200401	13÷19	M25x1,5	11	29	32	●	1
DW 32RM	E03DK-01170200501	15÷25	M32x1,5	11	29	41	●	1
DW 40RM	E03DK-01170200601	21÷32	M40x1,5	13	35	52	●	1
DW 50RM	E03DK-01170200701	26÷38	M50x1,6	13	40	59	●	1
DW 63RM	E03DK-01170200801	31÷44	M63x1,7	14	42	65	●	1

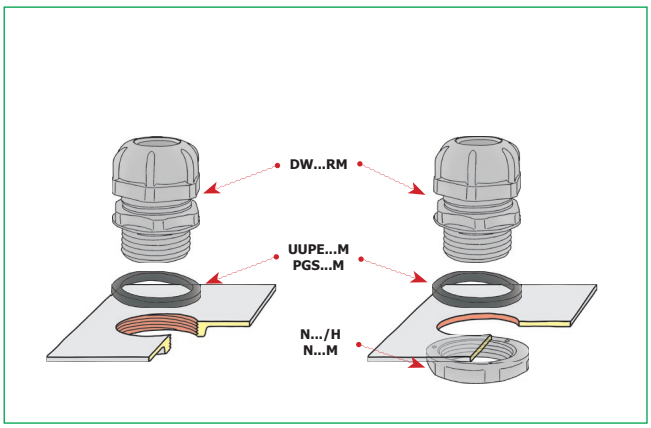

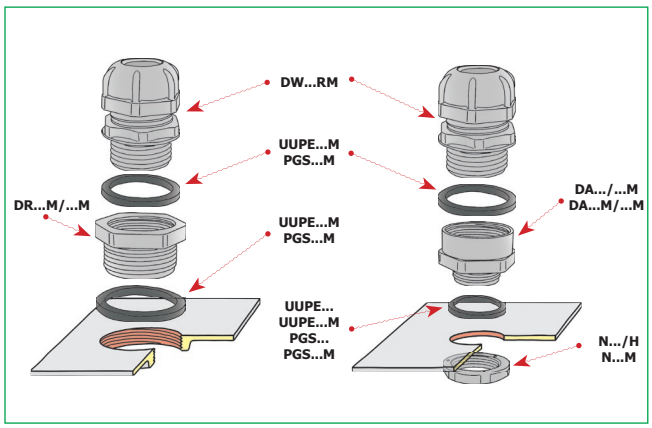

Dławnica izolacyjna typu DW...R

z gwintem PG

IP66

Materiał Korpus: poliamid 6.6
Uszczelka: PCV plastyfikowane, kolorowe z membraną zaślepiająca
Temperatura pracy -30 ÷ +80 ºC
Kolor szary (RAL 7035)
Stopień ochrony IP66

Uwaga! Nakrętki i uszczelki należy zamawiać oddzielnie

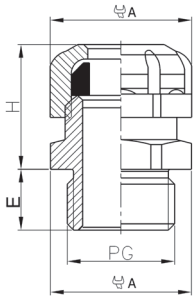

Typ	Art. nr	Średnica zewnętrzna przewodu [mm]	Gwint PG	Wymiary [mm]		Wymiar pod klucz [mm]	Uszczelka	szt
				E	H	A		
DW 7R	E03DK-01170100101	3÷6	P7	9	18	15	○	1
DW 9R	E03DK-01170100201	4÷8	P9	9	22	19	●	1
DW 11R	E03DK-01170100301	5÷10	P11	9	22	22	●	1
DW 13R	E03DK-01170100401	7,5÷13	P13,5	10	23	24	●	1
DW 16R	E03DK-01170100501	9,5÷15	P16	10	23	28	●	1
DW 21R	E03DK-01170100601	13÷19	P21	11	29	32	●	1
DW 29R	E03DK-01170100701	15÷25	P29	12	29	41	●	1
DW 36R	E03DK-01170100801	21÷32	P36	14	35	52	●	1
DW 42R	E03DK-01170100901	26÷38	P42	16	40	59	●	1
DW 48R	E03DK-01170101001	31÷44	P48	18	42	65	●	

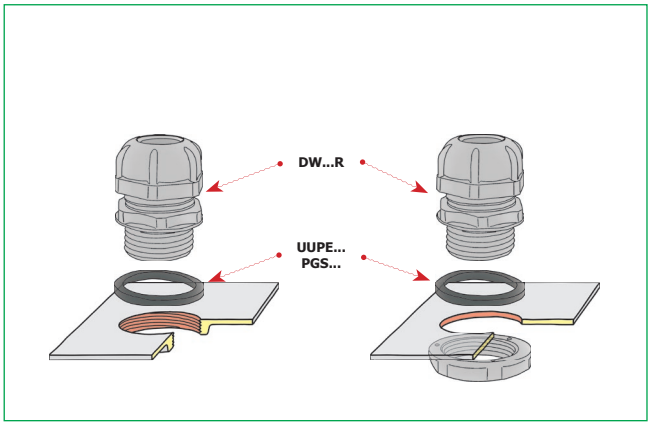

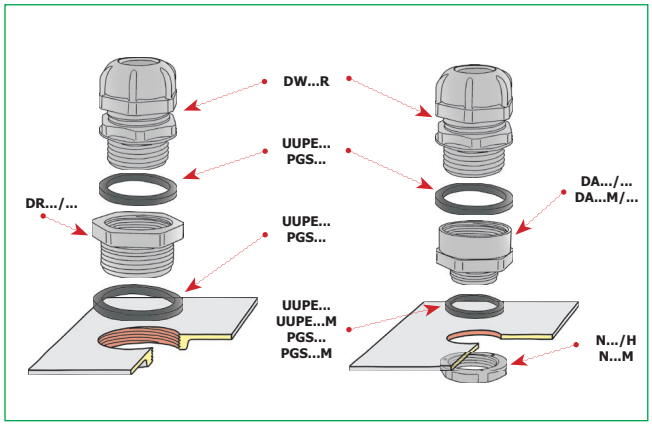

Dławnica izolacyjna typu DP-EN...HM

z gwintem metrycznym
zgodna z normą PN-EN 50262, typ A

IP68

Materiał poliamid 6 (ROHS)
Temperatura pracy -30 ÷ +80 ºC
Kolor szary (RAL 7035)
czarny BK (RAL 9005)
Stopień ochrony IP68

Uwaga! Dławnica w komplecie z nakrętką i podkładką uszczelniającą.

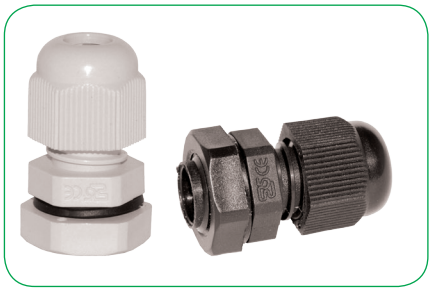

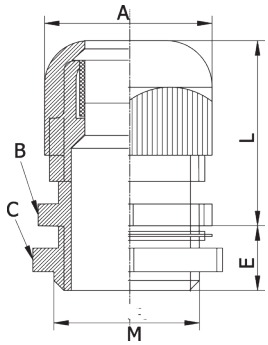

szary		czarny		Średnica zewnętrzna przewodu [mm]	Gwint M	Wymiary [mm]		Wymiar pod klucz [mm]			szt
Typ	Art. nr	Typ	Art. nr			L	E	A	B	C	
DP-EN 12 HM	E03DK-01040100101	DP-EN 12 HM BK	E03DK-01040120101	3,0÷6,5	M 12x1,5	22	8	16	16	18	100
DP-EN 16 HM	E03DK-01040100201	DP-EN 16 HM BK	E03DK-01040120501	4,0÷8,0	M 16x1,5	26	8	19	19	22	100
DP-EN 20 HM	E03DK-01040100301	DP-EN 20 HM BK	E03DK-01040121001	7,0÷12,0	M 20x1,5	28	9	24	24	26	100
DP-EN 25 HM	E03DK-01040100401	DP-EN 25 HM BK	E03DK-01040123001	11,0÷18,0	M 25x1,5	36	10	32	32	33	100
DP-EN 32 HM	E03DK-01040100501	DP-EN 32 HM BK	E03DK-01040124001	16,0÷21,0	M 32x1,5	40	11	35	36	39	100
DP-EN 40 HM	E03DK-01040100601	DP-EN 40 HM BK	E03DK-01040125001	20,0÷32,0	M 40x1,5	48	18	53	51	50	50
DP-EN 50 HM	E03DK-01040100701	DP-EN 50 HM BK	E03DK-01040126001	30,0÷38,0	M 50x1,5	49	18	61	60	60	50
DP-EN 63 HM	E03DK-01040100801	DP-EN 63 HM BK	E03DK-01040127001	36,0÷44,0	M 63x1,5	50	18	66	68	74	10
DP-EN 63-2 HM	E03DK-01040100901	DP-EN 63-2 HM BK	E03DK-01040128001	42,0÷50,0	M 63x1,5	58	26	76	76	76	10

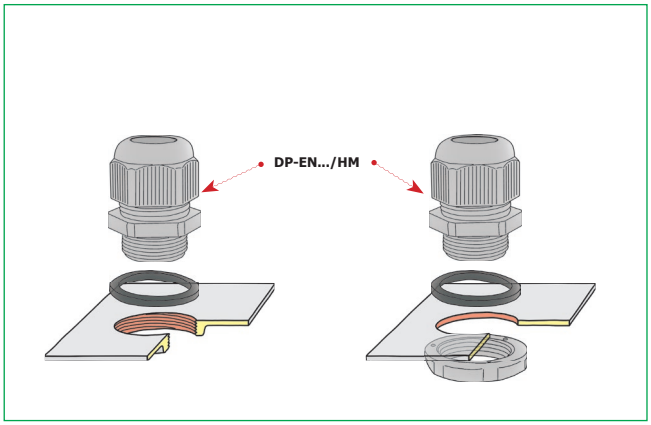

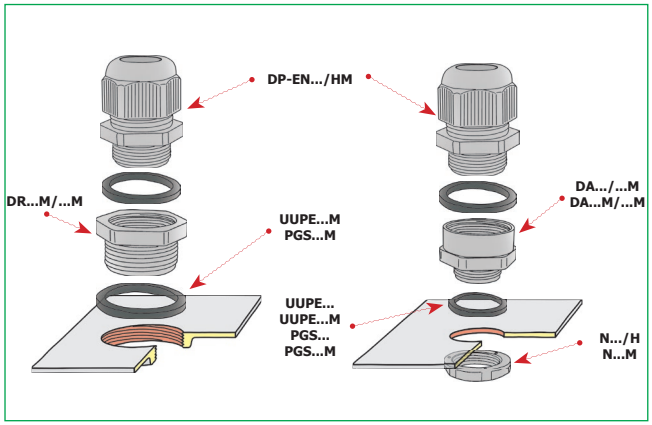

Uwaga!:
- Zalecana średnica otworów montażowych [mm] str. 262
- Zalecana momenty montażowe [m] str. 263

Dławnica izolacyjna typu DP...H

z gwintem PG
zgodna z normą PN-EN 50262, typ A

IP68

Materiał poliamid 6 (ROHS)
Temperatura pracy -30 ÷ +80 ºC
Kolor szary (RAL 7035)
czarny BK (RAL 9005)
Stopień ochrony IP68

Uwaga! Dławnica w komplecie z nakrętką i podkładką uszczelniającą.

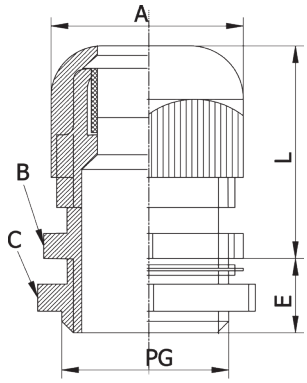

szary		czarny		Średnica zewnętrzna przewodu [mm]	Gwint PG	Wymiary [mm]		Wymiar pod klucz [mm]			szt
Typ	Art. nr	Typ	Art. nr			L	E	A	B	C	
DP 7/H	E03DK-01030100101	**DP 7 H BK**	E03DK-01030300001	3,5÷6,0	P7	20	8	16	16	18	100
DP 9/H	E03DK-01030100201	**DP 9 H BK**	E03DK-01030300101	4,5÷7,0	P9	22	8	19	19	21	100
DP 11/H	E03DK-01030100301	**DP 11 H BK**	E03DK-01030300201	5,5÷10,0	P11	24	8	22	22	24	100
DP 13/H	E03DK-01030100401	**DP 13 H BK**	E03DK-01030300301	8,0÷12,0	P13,5	27	9	24	24	27	100
DP 16/H	E03DK-01030100501	**DP 16 H BK**	E03DK-01030300401	10,0÷14,0	P16	28	10	27	27	29	100
DP 21/H	E03DK-01030100601	**DP 21 H BK**	E03DK-01030300501	14,0÷18,0	P21	30	10	32	33	36	50
DP 29/H	E03DK-01030100701	**DP 29 H BK**	E03DK-01030300601	18,0÷25,0	P29	38	15	42	42	45	50
DP 36/H	E03DK-01030100801	**DP 36 H BK**	E03DK-01030300701	24,0÷32,0	P36	45	18	53	51	57	10
DP 42/H	E03DK-01030100901	**DP 42 H BK**	E03DK-01030300801	30,0÷38,0	P42	48	18	61	60	65	10
DP 48/H	E03DK-01030101001	**DP 48 H BK**	E03DK-01030300901	38,0÷44,0	P48	48	18	65	64	70	10
DP 63/H	E03DK-01030101101	**DP 63 H BK**	E03DK-01030301001	42,0÷52,0	70,5[1]	58	26	76	76	81	10

[1] *otwór montażowy*

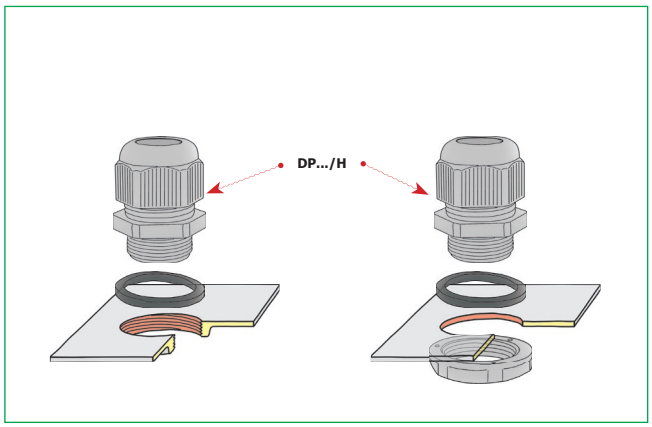

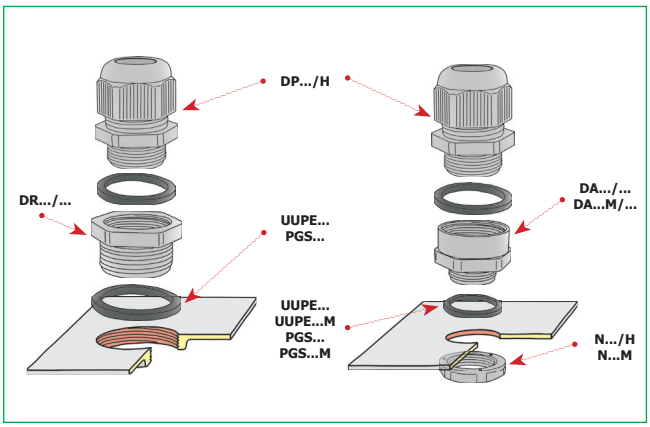

Uwaga!:
- Zalecana średnica otworów montażowych [mm] str. 262
- Zalecana momenty montażowe [m] str. 263

Dławnica izolacyjna typu DP...HML

z przedłużonym gwintem metrycznym

IP68

Materiał poliamid 6
Temperatura pracy -30 ÷ +80 °C
Kolor szary (RAL 7035)
Stopień ochrony IP68

Uwaga! Dławnica w komplecie z nakrętką, bez podkładki uszczelniającej.

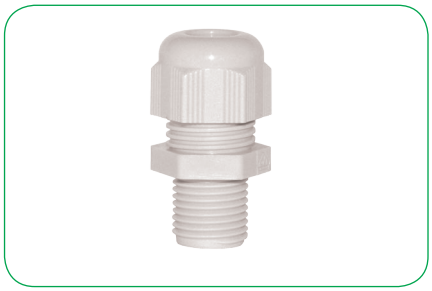

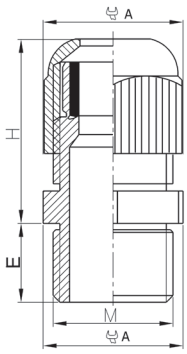

Typ	Art. nr	Średnica zewnętrzna przewodu [mm]	Gwint M	Wymiary [mm]		Wymiar pod klucz [mm]	szt
				E	H	A	
DP 16HML	E03DK-01050100101	5,0÷10,0	M16x1,5	15	24	22	100
DP 20 HML	E03DK-01050100201	6,0÷12,0	M20x1,5	15	28	24	100
DP 20 HML 2	E03DK-01050100301	10,0÷14,0	M20x1,5	15	32	27	100
DP 25 HML	E03DK-01050100401	13,0÷18,0	M25x1,5	15	36	33	50

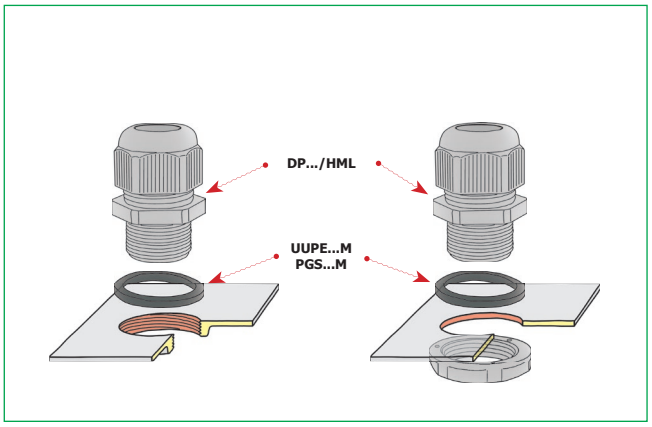

Dławnica izolacyjna typu DP...ZM

z gwintem metrycznym i blokadą przed odkręcaniem

IP68

Materiał poliamid 6.6
Temperatura pracy -30 ÷ +80 ºC
Palność V2 (wg UL 94)
Kolor grey (RAL 7035), back available on request (RAL 9005)
Stopień ochrony IP68

Różni się od dławnicy DP...H tym, że nakrętka mocująca na wewnętrznej części posiada drobne żebrowania, które zaczepiając o skrzydełka blokują nakrętkę – czyli zabezpieczają ją przed odkręcaniem pod wpływem drgań mechanicznych.

Uwaga! Dławnica w komplecie z nakrętką, bez podkładki uszczelniającej.

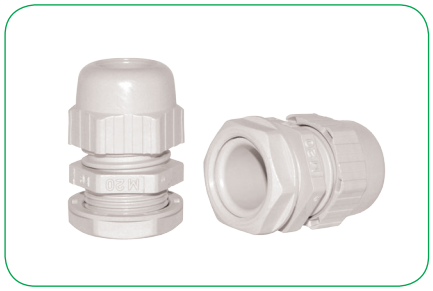

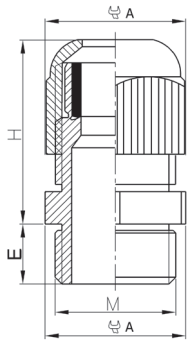

Typ	Art. nr	Średnica zewnętrzna przewodu [mm]	Gwint M	Wymiary [mm]		Wymiar pod klucz [mm]	szt
				E	H	A	
DP 16 ZM	E03DK-01070100101	5,0÷10,0	M16x1,5	8,5	24	22	100
DP 20 ZM	E03DK-01070100201	6,0÷12,0	M20x1,5	10	27	24	100
DP 25 ZM	E03DK-01070100301	9,0÷14,0	M25x1,5	10,5	28	27	50
DP 32 ZM	E03DK-01070100401	15,0÷25,0	M32x1,5	11,5	38	42	50
DP 40 ZM	E03DK-01070100501	20,0÷31,0	M40x1,5	11,5	45	51	10
DP 50 ZM	E03DK-01070100601	28,0÷38,0	M50x1,5	16	48	63	10

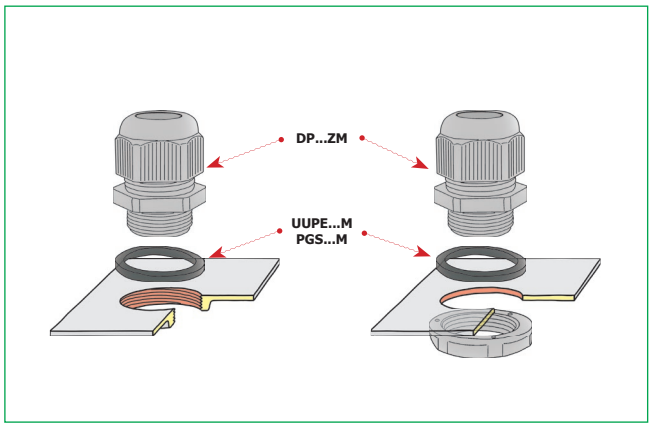

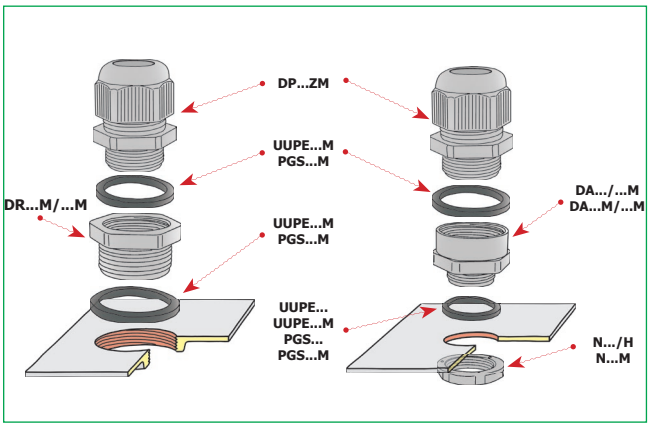

Dławnica izolacyjna typu DP...Z

z gwintem PG i blokadą przed odkręcaniem

IP68

Materiał poliamid 6.6
Temperatura pracy -30 ÷ +80 ºC
Palność V2 (wg UL 94)
Kolor szary (RAL 7035) po uzgodnieniu czarny (RAL 9005)
Stopień ochrony IP68

Różni się od dławnicy DP...H tym, że nakrętka mocująca na wewnętrznej części posiada drobne żebrowania, które zaczepiając o skrzydełka blokują nakrętkę – czyli zabezpieczają ją przed odkręcaniem pod wpływem drgań mechanicznych.

Uwaga! Dławnica w komplecie z nakrętką, bez podkładki uszczelniającej.

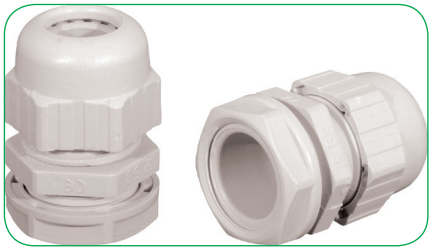

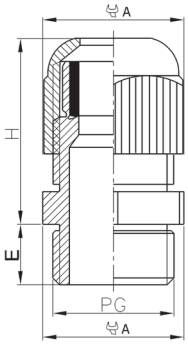

Typ	Art. nr	Średnica zewnętrzna przewodu [mm]	Gwint PG	Wymiary [mm]		Wymiar pod klucz [mm]	szt
				E	H	A	
DP 7/Z	E03DK-01060100101	3,0÷6,0	P7	8,5	20	16	100
DP 9/Z	E03DK-01060100201	4,0÷8,0	P9	8,5	22	19	100
DP 11/Z	E03DK-01060100301	5,0÷10,0	P11	8,5	24	22	100
DP 13/Z	E03DK-01060100401	6,0÷12,0	P13,5	10,0	27	24	100
DP 16/Z	E03DK-01060100501	9,0÷14,0	P16	10,5	28	27	100
DP 21/Z	E03DK-01060100601	13,0÷18,0	P21	11,5	30	33	50
DP 29/Z	E03DK-01060100701	15,0÷25,0	P29	11,5	38	42	50
DP 36/Z	E03DK-01060100801	20,0÷31,0	P36	16,0	45	51	10
DP 42/Z	E03DK-01060100901	28,0÷38,0	P42	16,5	48	63	10
DP 48/Z	E03DK-01060101001	34,0÷43,0	P48	16,5	48	66	10

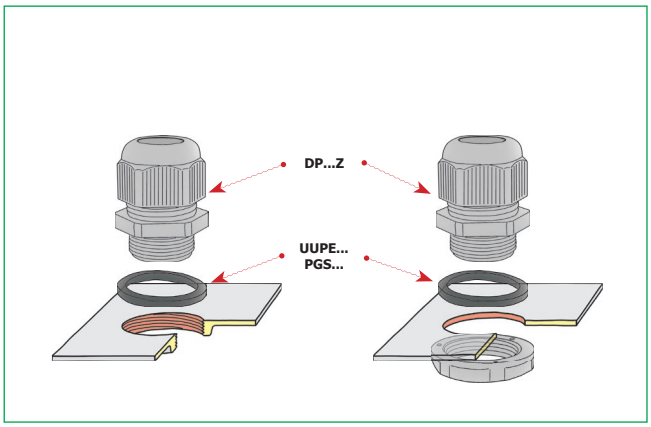

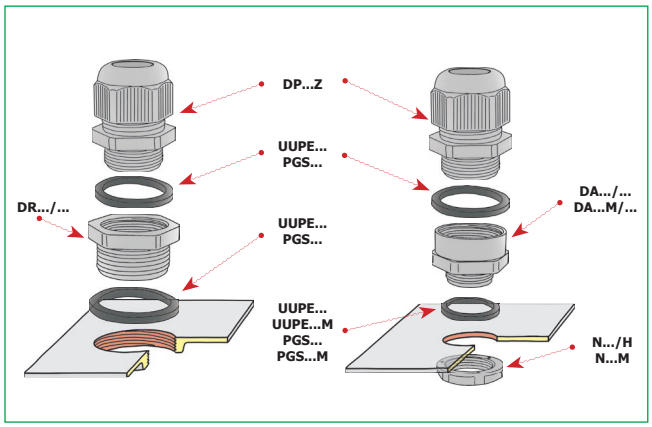

Odgiętka typu OD...PM

z gwintem metrycznym

IP68

Materiał poliamid 6 (RoHS)
Temperatura pracy -20 ÷ +80 ºC
Kolor szary (RAL 7035)
czarny BK (RAL 9005)
Stopień ochrony IP68

Stosowana w przypadku, gdy przewód jest narażony na drgania mechaniczne. Specjalna konstrukcja zapewnia dobrą ochronę przewodu przed drganiami i przegięciami.

Uwaga! Nakrętki i uszczelki pod nakrętki należy zamawiać oddzielnie.

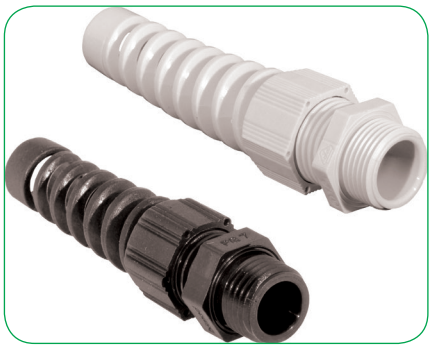

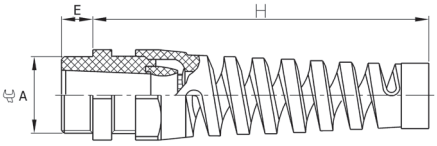

szary		czarny		Średnica zewnętrzna przewodu [mm]	Gwint M	Wymiary [mm]		Wymiar pod klucz [mm]	szt
Typ	Art. nr	Typ	Art. nr			E	H	A	
OD 12 PM	E03DK-02150100101	**OD 12 PM BK**	E03DK-02150300101	3,0÷6,5	M12x1,5	8	49	15	100
OD 16 PM	E03DK-02150100201	**OD 16 PM BK**	E03DK-02150300201	5,0÷10,0	M16x1,5	10	59	22	100
OD 20 PM	E03DK-02150100301	**OD 20 PM BK**	E03DK-02150300301	6,0÷12,0	M20x1,5	10	81	24	50
OD 20 PM-2	E03DK-02150100401	**OD 20 PM-2 BK**	E03DK-02150300401	10,0÷14,0	M20x1,5	10	93	27	50
OD 25 PM	E03DK-02150100501	**OD 25 PM BK**	E03DK-02150300501	13,0÷18,0	M25x1,5	10	111	33	50

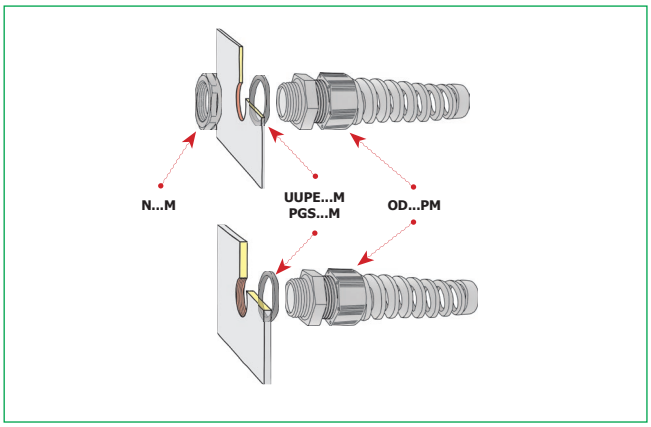

Odgiętka typu OD...P

z gwintem PG

IP68

Materiał poliamid 6 (RoHS)
Temperatura pracy -20 ÷ +80 ºC
Kolor szary (RAL 7035)
czarny BK (RAL 9005)
Stopień ochrony IP68

Stosowana w przypadku, gdy przewód jest narażony na drgania mechaniczne. Specjalna konstrukcja zapewnia dobrą ochronę przewodu przed drganiami i przegięciami.

Uwaga! Nakrętki i uszczelki pod nakrętki należy zamawiać oddzielnie.

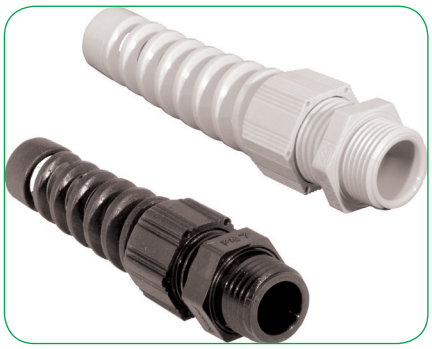

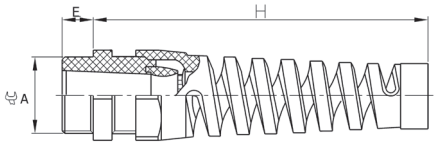

szary		czarny		Średnica zewnętrzna przewodu [mm]	Gwint PG	Wymiary [mm]		Wymiar pod klucz [mm]	szt
Typ	Art. nr	Typ	Art. nr			E	H	A	
OD 7P	E03DK-02140100101	**OD 7P BK**	E03DK-02140200101	3,0÷6,5	P7	8	49	15	100
OD 9P	E03DK-02140100201	**OD 9P BK**	E03DK-02140200201	4,0÷8,0	P9	8	59	19	100
OD 11P	E03DK-02140100301	**OD 11 P BK**	E03DK-02140200301	5,0÷10,0	P11	8	71	22	100
OD 13P	E03DK-02140100401	**OD 13P BK**	E03DK-02140200351	6,0÷12,0	P13,5	9	81	24	100
OD 16P	E03DK-02140100501	**OD 16 P BK**	E03DK-02140200401	10,0÷14,0	P16	10	93	27	50
OD 21P	E03DK-02140100601	**OD 21P BK**	E03DK-02140200601	13,0÷18,0	P21	11	111	33	50

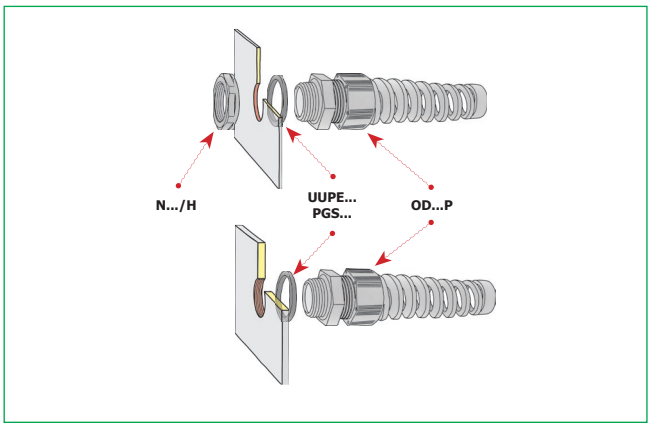

Wyprowadzenie kątowe typu KD...M

z gwintem metrycznym / PG

IP68

Materiał poliamid 6 (RoHS)
O-ring - NBR
Temperatura pracy -20 ÷ +80 ºC
Kolor szary (RAL 7035)
Stopień ochrony IP68

Pozwala na kątowe wyprowadzenie przewodu ze skrzynki lub szafy sterowniczej. Mocowane w urządzeniu tak jak dławnica.
Specjalna konstrukcja znacznie ułatwia montaż. Kabel jest wstawiany w linii prostej, nie trzeba przeciągać kabla przez kolanka. Po umocowaniu kabla w dławnicy połączenie jest zamykane. Zatrzask powoduje, że nie ma możliwości samoczynnego otwarcia.

Uwaga! Nakrętki do wyprowadzenia kątowego należy zamawiać oddzielnie.

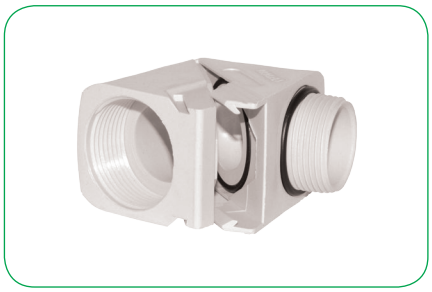

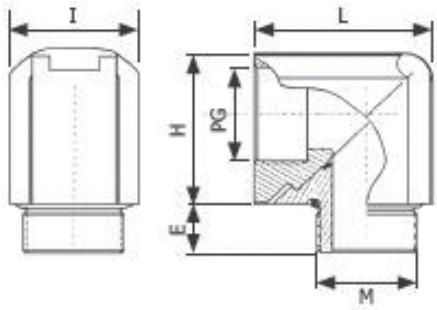

Typ	Art. nr	Średnica zewnętrzna przewodu [mm]	Gwint PG	Gwint M	Wymiary [mm]				szt
					L	E	H	I	
KD 16M	E03DK-02160300101	8	P9	M16x1,5	28,5	8	23	19	10
KD 20M	E03DK-02160300201	12	P13,5	M20x1,5	35	9	30,5	24	10
KD 25M	E03DK-02160300301	18	P21	M25x1,5	49	11	40	33	5
KD 32M	E03DK-02160300401	25	P29	M32x1,5	60	11	51,5	42	5

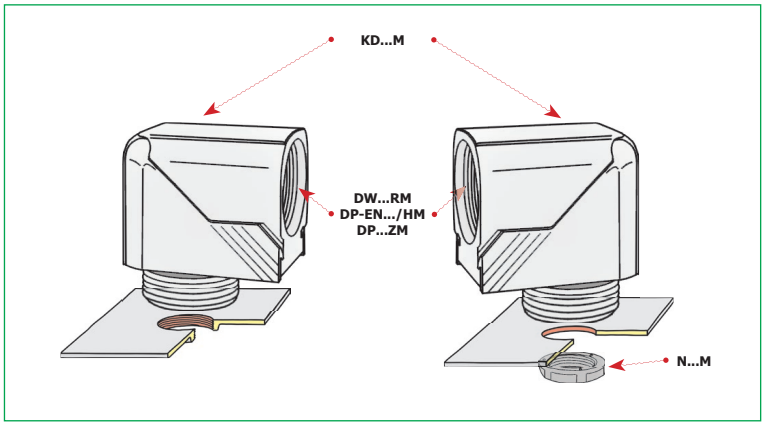

Wyprowadzenie kątowe typu KD

z gwintem PG

IP68

Materiał poliamid 6 (RoHS)
O-ring - NBR
Temperatura pracy -20 ÷ +80 ºC
Kolor szary (RAL 7035)
Stopień ochrony IP68

Pozwala na kątowe wyprowadzenie przewodu ze skrzynki lub szafy sterowniczej. Mocowane w urządzeniu tak jak dławnica.
Specjalna konstrukcja znacznie ułatwia montaż. Kabel jest wstawiany w linii prostej, nie trzeba przeciągać kabla przez kolanka. Po umocowaniu kabla w dławnicy połączenie jest zamykane. Zatrzask powoduje, że nie ma możliwości samoczynnego otwarcia.

Uwaga! Nakrętki do wyprowadzenia kątowego należy zamawiać oddzielnie.

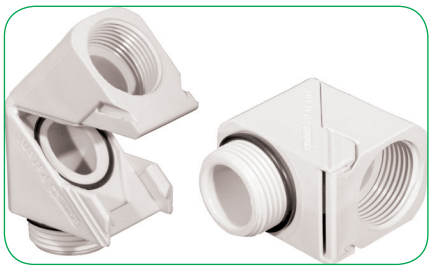

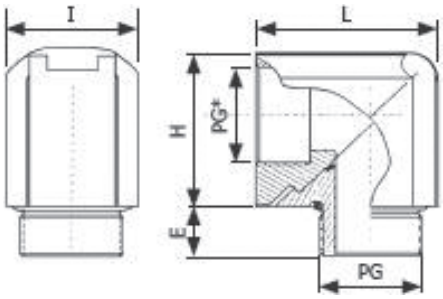

Typ	Art. nr	Średnica zewnętrzna przewodu [mm]	Gwint PG	Wymiary [mm]				szt
				L	E	H	I	
KD 9	E03DK-02160100101	8	P 9	28,5	8	23,0	19	10
KD 11	E03DK-02160100201	10	P11	31,5	8	27,0	22	10
KD 13	E03DK-02160100301	12	P 13,5	35,0	9	30,5	24	10
KD 16	E03DK-02160100401	14	P16	37,5	10	32,5	27	10
KD 21	E03DK-02160100501	18	P21	49,5	11	40,0	33	5
KD 29	E03DK-02160100601	25	P29	60,0	11	51,5	42	5

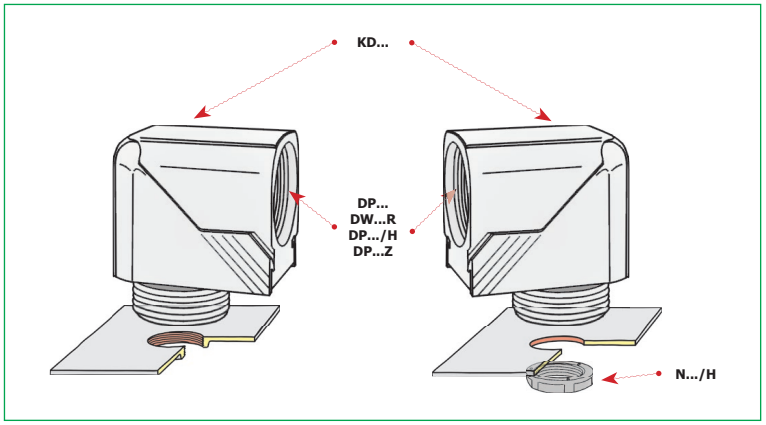

Wyprowadzenie kątowe typu KDD...M

z gwintem metrycznym

IP68

Materiał poliamid 6
O-ring - NBR
uszczelka - NBR
Temperatura pracy -20 ÷ +80 ºC
Kolor szary (RAL 7035)
Stopień ochrony IP68

Pozwala na kątowe wyprowadzenie przewodu ze skrzynki lub szafy sterowniczej. Mocowane w urządzeniu tak jak dławnica.
Specjalna konstrukcja znacznie ułatwia montaż. Kabel jest wstawiany w linii prostej, nie trzeba przeciągać kabla przez kolanka. Po umocowaniu kabla w dławnicy połączenie jest zamykane. Zatrzask powoduje, że nie ma możliwości samoczynnego otwarcia.

Uwaga! Nakrętki do wyprowadzenia kątowego należy zamawiać oddzielnie.

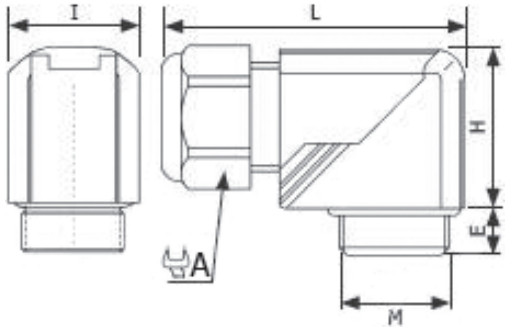

Typ	Art. nr	Średnica zewnętrzna przewodu [mm]	Gwint M	Wymiary [mm]				Wymiar pod klucz [mm]	szt
				L	E	H	I	A	
KDD 16M	E03DK-02160400101	4 ÷ 8	M16x1,5	45	8	23	19	19	10
KDD 20M	E03DK-02160400201	6 ÷ 12	M20x1,5	57	9	30,5	24	24	10
KDD 25M	E03DK-02160400301	13 ÷ 18	M25x1,5	73	11	40	33	33	5
KDD 32M	E03DK-02160400401	18 ÷ 25	M32x1,5	91	11	51,5	42	42	5

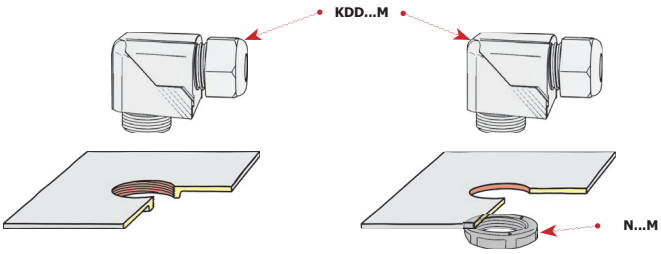

Wyprowadzenie kątowe typu KDD

z gwintem PG

IP68

Materiał poliamid 6 (RoHS)
O-ring - NBR
uszczelka - NBR
Temperatura pracy -20 ÷ +80 ºC
Kolor szary (RAL 7035)
Stopień ochrony IP68

Pozwala na kątowe wyprowadzenie przewodu ze skrzynki lub szafy sterowniczej. Mocowane w urządzeniu tak jak dławnica.
Specjalna konstrukcja znacznie ułatwia montaż. Kabel jest wstawiany w linii prostej, nie trzeba przeciągać kabla przez kolanka. Po umocowaniu kabla w dławnicy połączenie jest zamykane. Zatrzask powoduje, że nie ma możliwości samoczynnego otwarcia.

Uwaga! Nakrętki do wyprowadzenia kątowego należy zamawiać oddzielnie.

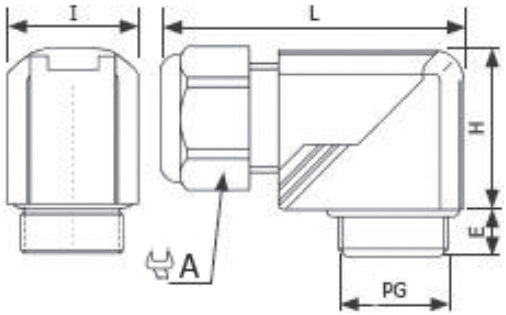

Typ	Art. nr	Średnica zewnętrzna przewodu [mm]	Gwint PG	Wymiary [mm]				Wymiar pod klucz [mm]	szt
				L	E	H	I	A	
KDD 9	E03DK-02160200101	4÷8	P 9	45	8	23	19	19	10
KDD 11	E03DK-02160200201	5÷10	P 11	50	8	27	22	22	10
KDD 13	E03DK-02160200301	6÷12	P 13,5	57	9	30,5	24	24	10
KDD 16	E03DK-02160200401	10÷14	P 16	59	10	32,5	27	27	10
KDD 21	E03DK-02160200501	13÷18	P 21	73	11	40	33	33	5
KDD 29	E03DK-02160200601	18÷25	P 29	91	11	51,5	42	42	5

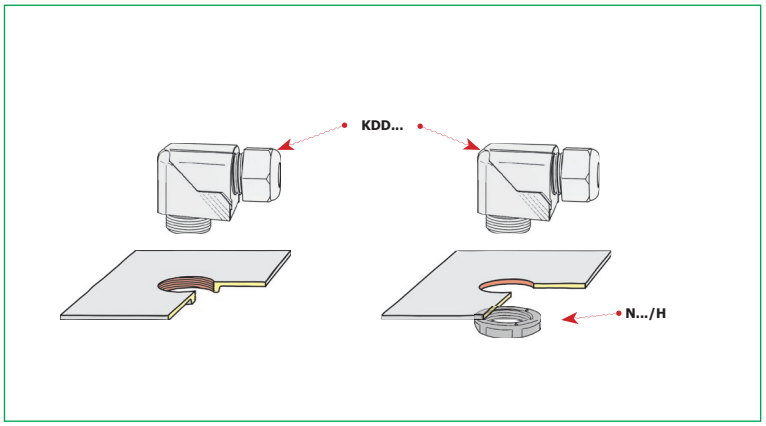

Redukcja typu DR..M/M

z gwintem metrycznym

Materiał poliamid 6
Temperatura pracy -30 ÷ +80 °C
Kolor szary (RAL 7035)

Uwaga! Nakrętki i uszczelki należy zamawiać oddzielnie.

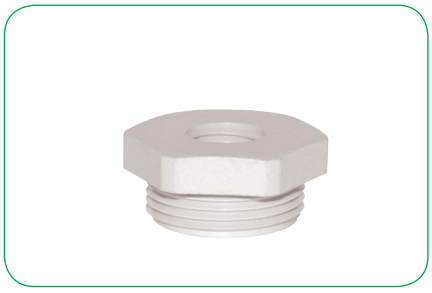

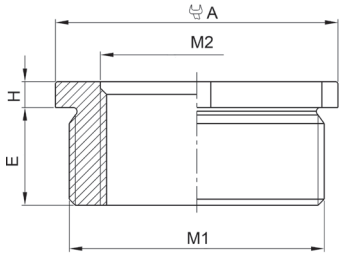

Typ	Art. nr	Gwint M1/M2	Wymiary [mm]		Wymiar pod klucz [mm]	szt
			E	H	A	
DR 16M/12M	E03DK-02120300101	M16x1,5 / M12x1,5	8,0	4	24	100
DR 20M/12M	E03DK-02120300201	M20x1,5 / M12x1,5	8,0	4	24	50
DR 20M/16M	E03DK-02120300301	M20x1,5 / M16x1,5	8,5	4	24	50
DR 25M/12M	E03DK-02120300401	M25x1,5 / M12x1,5	8,0	6	29	50
DR 25M/16M	E03DK-02120300501	M25x1,5 / M16x1,5	8,0	6	29	50
DR 25M/20M	E03DK-02120300601	M25x1,5 / M20x1,5	8,0	6	29	50
DR 32M/12M	E03DK-02120300701	M32x1,5 / M12x1,5	10,0	6	36	10
DR 32M/16M	E03DK-02120300801	M32x1,5 / M16x1,5	10,0	6	36	10
DR 32M/20M	E03DK-02120300901	M32x1,5 / M20x1,5	10,0	6	36	10
DR 32M/25M	E03DK-02120301001	M32x1,5 / M25x1,5	10,0	6	36	10
DR 40M/16M	E03DK-02120301101	M40x1,5 / M16x1,5	10,0	6	46	10
DR 40M/20M	E03DK-02120301201	M40x1,5 / M20x1,5	10,0	6	46	10
DR 40M/25M	E03DK-02120301301	M40x1,5 / M25x1,5	10,0	6	46	10
DR 40M/32M	E03DK-02120301401	M40x1,5 / M32x1,5	10,0	6	46	10
DR 50M/20M	E03DK-02120301501	M50x1,5 / M20x1,5	12,0	6	55	10
DR 50M/25M	E03DK-02120301601	M50x1,5 / M25x1,5	11,5	6	55	10
DR 50M/32M	E03DK-02120301701	M50x1,5 / M32x1,5	12,0	6	55	10
DR 50M/40M	E03DK-02120301801	M50x1,5 / M40x1,5	12,0	6	55	10
DR 63M/25M	E03DK-02120301901	M63x1,5 / M25x1,5	12,0	6	68	10
DR 63M/32M	E03DK-02120302001	M63x1,5 / M32x1,5	12,0	6	68	10
DR 63M/40M	E03DK-02120302101	M63x1,5 / M40x1,5	12,0	6	68	10
DR 63M/50M	E03DK-02120302201	M63x1,5 / M40x1,5	12,0	6	68	10

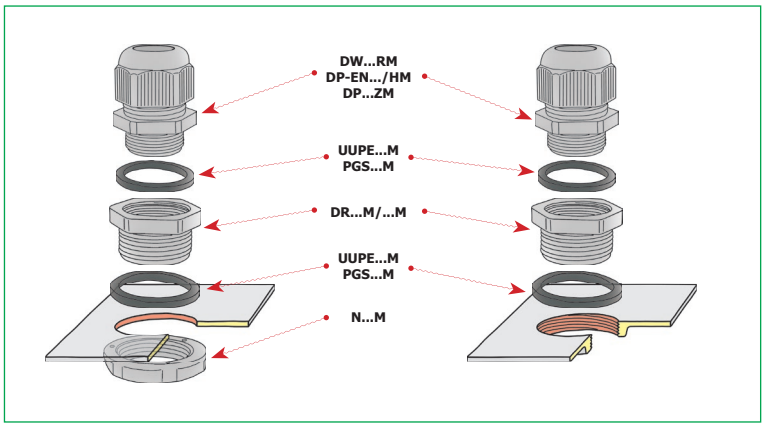

Redukcja typu DR

z gwintem PG

Materiał poliamid 6
Temperatura pracy -30 ÷ +80 °C
Kolor szary (RAL 7035)

Uwaga! Nakrętki i uszczelki należy zamawiać oddzielnie.

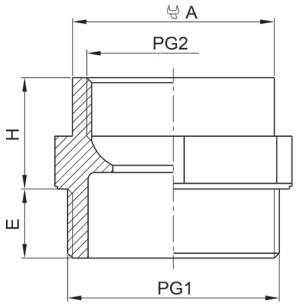

Typ	Art. nr	Gwint PG1/PG2	Wymiary [mm]		Wymiar pod klucz [mm]	szt
			E	H	A	
DR 9/7	E03DK-02120100101	P9 / P7	7	10,0	19	100
DR 11/9	E03DK-02120100201	P11 / P9	8	11,0	22	100
DR 13/9	E03DK-02120100301	P13 / P9	9	10,5	24	100
DR 13/11	E03DK-02120100401	P13,5 / P11	9	12,0	24	100
DR 16/9	E03DK-02120100501	P16 / P9	9	12,0	27	50
DR 16/11	E03DK-02120100601	P16 / P11	9	13,0	27	50
DR 16/13	E03DK-02120100701	P16 / P1,35	9	13,0	27	50
DR 21/13	E03DK-02120100801	P21 / P13,5	10	12,5	32	50
DR 21/11	E03DK-02120100901	P21 / P16	10	14,5	32	50
DR 21/16	E03DK-02120101001	P29 / P21	12	16,0	41	50
DR 29/21	E03DK-02120101101	P36 / 29	14	16,0	55	50
DR 36/29	E03DK-02120101201	P42 / P36	16	18,0	60	10
DR 48/36	E03DK-02120101401	P48 / P36	16	18,5	65	10

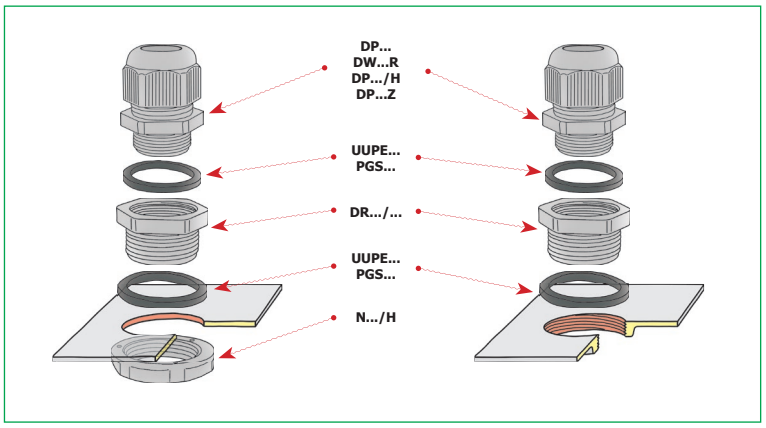

Adapter DA M/PG

z gwintem metrycznym / PG

Materiał poliamid 6
Temperatura pracy -30 ÷ +80 °C
Kolor szary (RAL 7035)

Uwaga! Nakrętki i uszczelki należy zamawiać oddzielnie.

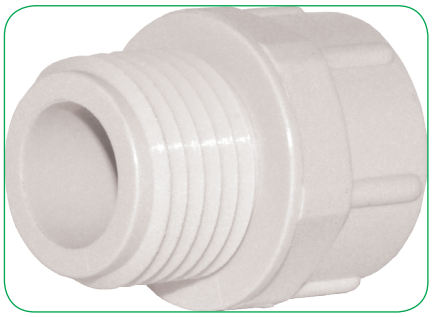

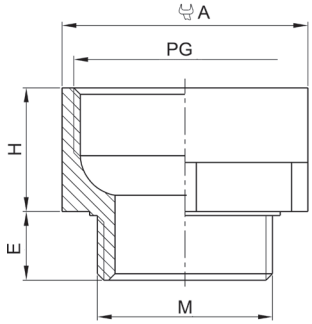

Typ	Art. nr	Gwint M/PG	Wymiary [mm]		Wymiar pod klucz [mm]	szt
			E	H	A	
DA 12M/7	E03DK-02130300101	M12 / P7	8	13,0	15	100
DA 12M/9	E03DK-02130300201	M12 / P9	8	12,5	19	100
DA 16M/9	E03DK-02130300301	M16 / P9	11	13,5	19	100
DA 20M/11	E03DK-02130300401	M20 / P11	11	15,5	22	50
DA 20M/13	E03DK-02130300501	M20 / P13,5	11	14	24	50
DA 20M/16	E03DK-02130300601	M20 / P16	11	17	27	50
DA 25M/16	E03DK-02130300701	M25 / P16	11	18	27	50
DA 25M/21	E03DK-02130300801	M25 / P21	11	20	33	50
DA 32M/21	E03DK-02130300901	M32 / P21	10	21	36	10
DA 32M/29	E03DK-02130301001	M32 / P29	11	22	42	10
DA 40M/29	E03DK-02130301101	M40 / P29	11	23	42	10
DA 50M/36	E03DK-02130301201	M50 / P36	11	26	53	10
DA 50M/42	E03DK-02130301301	M50 / P42	11	28	60	10
DA 63M/48	E03DK-02130301401	M63 / P48	11	29	65	10

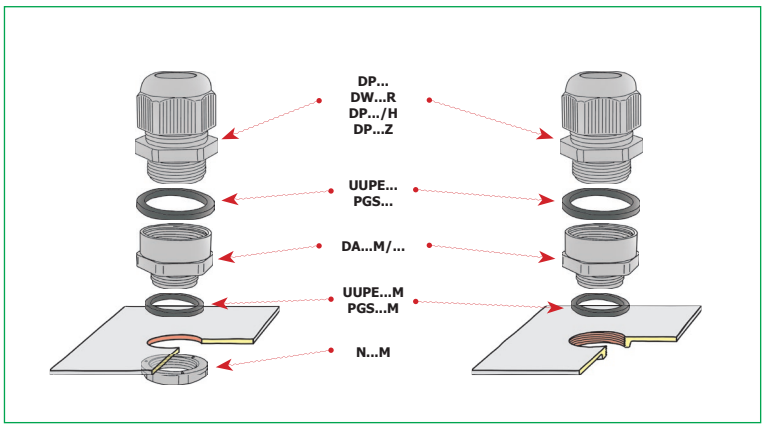

Adapter DA PG/M

z gwintem PG / metrycznym

Materiał poliamid 6
Temperatura pracy -30 ÷ +80 °C
Kolor szary (RAL 7035)

Uwaga! Nakrętki i uszczelki należy zamawiać oddzielnie.

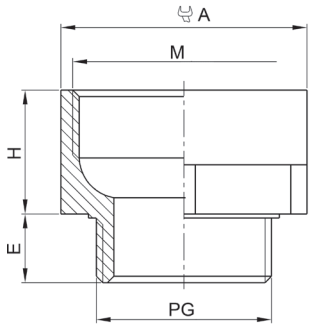

Typ	Art. nr	Gwint PG/M	Wymiary [mm]		Wymiar pod klucz [mm]	szt
			E	H	A	
DA 7/12M	E03DK-02130400101	P7 / M12x1,5	8	12,0	15	100
DA 7/16M	E03DK-02130400201	P7 / M16x1,5	8	12,0	20	100
DA 9/12M	E03DK-02130400301	P9 / M12x1,5	8	12,0	19	100
DA 9/16M	E03DK-02130400401	P9 / M16x1,5	8	12,0	20	100
DA 9/20M	E03DK-02130400501	P9 / M20x1,5	8	12,0	24	100
DA 11/16M	E03DK-02130400601	P11 / M16x1,5	8	12,0	22	100
DA 11/20M	E03DK-02130400701	P11 / M20x1,5	8	12,0	24	100
DA 13/16M	E03DK-02130400801	P13,5 / M16x1,5	9	12,0	24	100
DA 13/20M	E03DK-02130400901	P13,5 / M20x1,5	9	12,5	24	100
DA 13/25M	E03DK-02130401001	P13,5 / M25x1,5	9	12,0	30	100
DA 16/20M	E03DK-02130401101	P16 / M20x1,5	10	12,5	27	50
DA 16/25M	E03DK-02130401201	P16 / M25x1,5	10	12,5	30	50
DA 21/25M	E03DK-02130401301	P21 / M25x1,5	11	12,5	33	50
DA 21/32M	E03DK-02130401401	P21 / M32x1,5	11	14,5	37	50
DA 29/32M	E03DK-02130401501	P29 / M32x1,5	11	14,5	42	50
DA 29/40M	E03DK-02130401601	P29 / M40x1,5	11	14,5	45	50

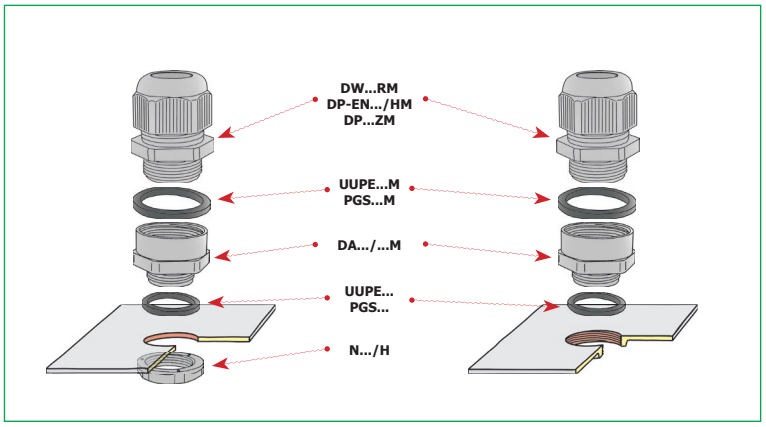

Adapter typu DA M/M

z gwintem metrycznym

Materiał poliamid 6
Temperatura pracy -30 ÷ +80 °C
Kolor szary (RAL 7035)

Uwaga! Nakrętki i uszczelki należy zamawiać oddzielnie.

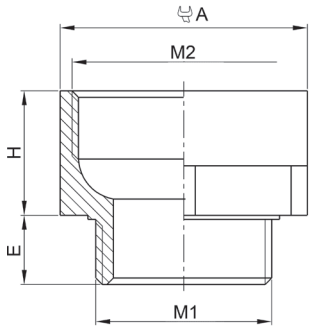

Typ	Art. nr	Gwint M1/M2	Wymiary [mm]		Wymiar pod klucz [mm]	szt
			E	H	A	
DA 12M/16M	E03DK-02130200101	M12x1,5 / M16x1,5	8	12,5	20	100
DA 16M/20M	E03DK-02130200201	M16x1,5 / M20x1,5	8	13,0	24	100
DA 20M/25M	E03DK-02130200301	M20x1,5 / M25x1,5	8	15,0	29	50
DA 25M/32M	E03DK-02130200401	M25x1,5 / M32x1,5	11	15,0	36	50
DA 32M/40M	E03DK-02130200501	M32x1,5 / M40x1,5	11	15,0	45	10

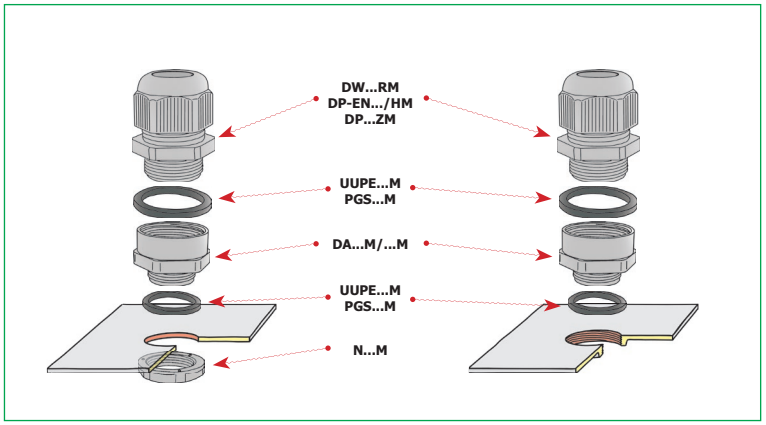

Adapter typu DA

z gwintem PG

Materiał poliamid 6
Temperatura pracy -30 ÷ +80 °C
Kolor szary (RAL 7035)

Uwaga! Nakrętki i uszczelki należy zamawiać oddzielnie.

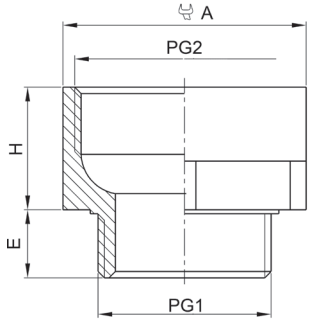

Typ	Art. nr	Gwint PG1/PG2	Wymiary [mm]		Wymiar pod klucz [mm]	szt
			E	H	A	
DA 7/9	E03DK-02130100101	P7 / P9	6,5	11,5	19	100
DA 9/11	E03DK-02130100201	P9 / P11	7,0	12,0	22	100
DA 11/13	E03DK-02130100301	P11 / P13,5	8,0	13,0	24	100
DA 13/16	E03DK-02130100401	P13,5 / P16	9,0	13,5	27	100
DA 16/21	E03DK-02130100501	P16 / P21	9,0	16,5	32	50
DA 21/29	E03DK-02130100601	P21 / P29	10,0	18,5	41	50
DA 29/36	E03DK-02130100701	P29 / P36	12,0	21,0	55	50

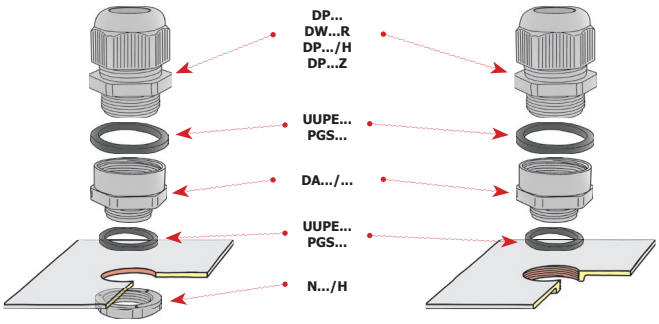

Zaślepka typu DZ...M

z gwintem metrycznym

Materiał poliamid 6
Temperatura pracy -30 ÷ +80 °C
Kolor szary (RAL 7035)

Uwaga! Nakrętki i uszczelki należy zamawiać oddzielnie.

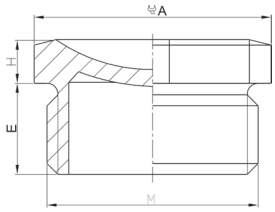

Typ	Art. nr	Gwint M	Wymiary [mm]		Wymiar pod klucz [mm]	szt
			E	H	A	
DZ 12M	E03DK-02110200101	M12x1,5	15	4,0	15	100
DZ 16M	E03DK-02110200201	M16x1,5	15	4,0	19	100
DZ 20M	E03DK-02110200301	M20x1,5	15	4,0	23	100
DZ 25M	E03DK-02110200401	M25x1,5	15	5,0	28	50
DZ 32M	E03DK-02110200501	M32x1,5	15	5,5	36	50
DZ 40M	E03DK-02110200601	M40x1,5	15	5,5	44	10
DZ 50M	E03DK-02110200701	M50x1,5	15	6,0	54	10
DZ 63M	E03DK-02110200801	M63x1,5	15	6,5	67	10

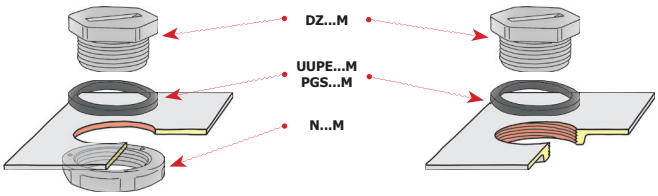

Zaślepka typu DZ

z gwintem PG

Materiał poliamid 6
Temperatura pracy -30 ÷ +80 °C
Kolor szary (RAL 7035)

Uwaga! Nakrętki i uszczelki należy zamawiać oddzielnie.

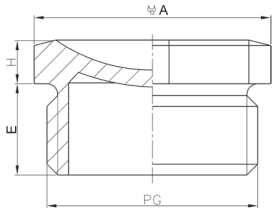

Typ	Art. nr	Gwint PG	Wymiary [mm]		Wymiar pod klucz [mm]	szt
			E	H	A	
DZ 7	E03DK-02110100101	P7	8,0	4,0	15	100
DZ 9	E03DK-02110100201	P9	10,0	4,5	19	100
DZ 11	E03DK-02110100301	P11	10,5	4,5	22	100
DZ 13	E03DK-02110100401	P13,5	11,0	5,0	24	100
DZ 16	E03DK-02110100501	P16	12,0	5,5	27	100
DZ 21	E03DK-02110100601	P21	12,5	5,5	32	50
DZ 29	E03DK-02110100701	P29	13,5	5,5	40	50
DZ 36	E03DK-02110100801	P36	15,0	6,0	54	10
DZ 42	E03DK-02110100901	P42	15,0	6,5	59	10
DZ 48	E03DK-02110101001	P48	10	6,5	64	10

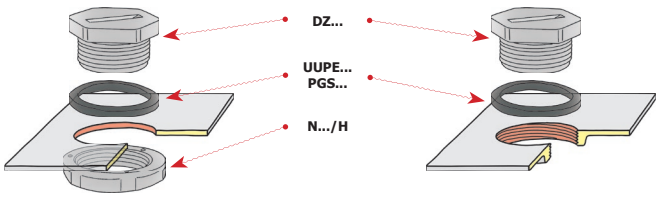

Nakrętka z tworzywa sztucznego typu N...M

z gwintem metrycznym

Materiał poliamid 6.6
Temperatura pracy -30 ÷ +80 °C
Kolor szary (RAL 7035)
czarny BK (RAL 9005)

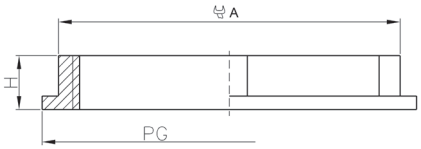

szary		czarny		Gwint M	Wymiary [mm]	Wymiar pod klucz [mm]	szt
Typ	Art. nr	Typ	Art. nr		E	A	
N 12M	E03DK-02020100101	**N 12M BK**	E03DK-02020300101	M12x1,5	4,5	18	100
N 16M	E03DK-02020100201	**N 16M BK**	E03DK-02020300201	M16x1,5	5,0	22	100
N 20M	E03DK-02020100301	**N 20M BK**	E03DK-02020300301	M20x1,5	5,5	26	100
N 25M	E03DK-02020100401	**N 25M BK**	E03DK-02020300401	M25x1,5	6,0	32	50
N 32M	E03DK-02020100501	**N 32M BK**	E03DK-02020300501	M32x1,5	6,5	42	50
N 40M	E03DK-02020100601	**N 40M BK**	E03DK-02020300601	M40x1,5	7,0	54	10
N 50M	E03DK-02020100701	**N 50M BK**	E03DK-02020300701	M50x1,5	7,0	66	10
N 63M	E03DK-02020100801	**N 63M BK**	E03DK-02020300801	M63x1,5	9,0	80	10

Nakrętka z tworzywa sztucznego typu N...H

z gwintem PG

Materiał poliamid 6.6
Temperatura pracy -30 ÷ +80 °C
Kolor szary (RAL 7035)
czarny BK (RAL 9005)

szary		czarny		Gwint PG	Wymiary [mm]	Wymiar pod klucz [mm]	szt
Typ	Art. nr	Typ	Art. nr		E	A	
N 7/H	E03DK-02010100101	**N 7/H BK**	E03DK-02010200101	P9	4,5	19	100
N 9/H	E03DK-02010100201	**N 9/H BK**	E03DK-02010200201	P11	5,0	22	100
N 11/H	E03DK-02010100301	**N 11/H BK**	E03DK-02010200301	P13,5	5,5	24	100
N 13/H	E03DK-02010100401	**N 13/H BK**	E03DK-02010200401	P16	6,0	27	100
N 16/H	E03DK-02010100501	**N 16/H BK**	E03DK-02010200501	P21	6,5	32	50
N 21/H	E03DK-02010100601	**N 21/H BK**	E03DK-02010200601	P29	7,5	41	50
N 29/H	E03DK-02010100701	**N 29/H BK**	E03DK-02010200701	P36	9,0	54	10
N 36/H	E03DK-02010100801	**N 36/H BK**	E03DK-02010200801	P42	9,0	60	10
N 48/H	E03DK-02010100901	**N 42/H BK**	E03DK-02010200901	P48	9,5	67	10
N 42/H	E03DK-02010101001	**N 48/H BK**	E03DK-02010201101	P48 NFC.	9,5	67	10 / 1
		N 48NFC/H BK	E03DK-02010201001	P7	4,5	15	100

Uszczelka typu UUPE

Materiał wg. tabeli
Temperatura pracy -40 ÷ +100 ºC
Kolor czarny

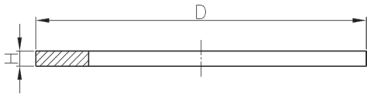

Typ	Art. nr	Gwint PG	Gwint M	Gwint G	Wymiary [mm]		Materiał	szt
					D	E		
UUPE 10M	E03DK-02040100101		M10x1,5		14,0	1,2	SBR/NR	100
UUPE 12M	E03DK-02040100201		M12x1,5		16,0	1,2	SBR/NR	100
UUPE 16M	E03DK-02040100301		M16x1,5		20,0	1,5	SBR/NR	100
UUPE 20M	E03DK-02040100401		M20x1,5		24,0	1,5	SBR/NR	100
UUPE 25M	E03DK-02040100501		M25x1,5		30,0	1,5	SBR/NR	50
UUPE 32M	E03DK-02040100601		M32x1,5		37,5	1,5	SBR/NR	50
UUPE 40M	E03DK-02040100701		M40x1,5		46,0	1,8	SBR/NR	10
UUPE 50M	E03DK-02040100801		M50x1,5		57,0	2,0	SBR/NR	10
UUPE 63M	E03DK-02040100901		M63x1,5		70,0	2,0	SBR/NR	10
UUPE 75M	E03DK-02040101001		M75x1,5		90,0	2,0	Neopren	1
UUPE 90M	E03DK-02040101101		M90x2		106,0	2,0	Neopren	1
UUPE 110M	E03DK-02040101201		M110x2		126,0	2,0	Neopren	1
UUPE 7	E03DK-02030100101	P7			16,5	1,2	SBR/NR	100
UUPE 9	E03DK-02030100201	P9			19,0	1,2	SBR/NR	100
UUPE 11	E03DK-02030100301	P11			22,5	1,5	SBR/NR	100
UUPE 13	E03DK-02030100401	P13,5			25,0	1,5	SBR/NR	100
UUPE 16	E03DK-02030100501	P16			27,0	1,5	SBR/NR	100
UUPE 21	E03DK-02030100601	P21			33,5	1,5	SBR/NR	50
UUPE 29	E03DK-02030100701	P29			43,0	1,8	SBR/NR	50
UUPE 36	E03DK-02030100801	P36			55,0	1,8	SBR/NR	10
UUPE 42	E03DK-02030100901	P42			62,0	2,0	SBR/NR	10
UUPE 48	E03DK-02030101001	P48			68,0	2,0	SBR/NR	10
UUPE 63	E03DK-02030101101	P63			78,5	2,0	SBR/NR	1
UUPE G 2 1/2	E03DK-02030200101			G 2½"	90,0	2,0	NBR	1
UUPE G 3	E03DK-02030200201			G 3"	109,0	2,5	NBR	1
UUPE G 4	E03DK-02030200301			G 4"	136,0	2,5	NBR	1

Uszczelka typu PGS

Materiał silikon
Temperatura pracy -70 ÷ +250 °C
Kolor czerwony

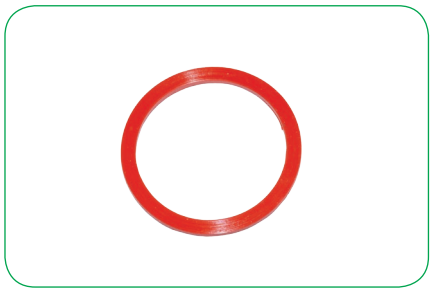

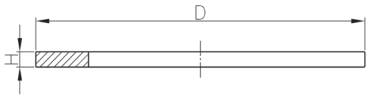

Typ	Art. nr	Gwint PG	Gwint M	Wymiary [mm]		szt
				D	E	
PGS 10M	E03DK-02060100101		M10x1,5	14,0	1,2	100
PGS 12M	E03DK-02060100201		M12x1,5	16,0	1,2	100
PGS 16M	E03DK-02060100301		M16x1,5	20,0	1,5	100
PGS 20M	E03DK-02060100401		M20x1,5	24,0	1,5	100
PGS 25M	E03DK-02060100501		M25x1,5	30,0	1,5	50
PGS 32M	E03DK-02060100601		M32x1,5	37,5	1,5	50
PGS 40M	E03DK-02060100701		M40x1,5	46,0	1,8	10
PGS 50M	E03DK-02060100801		M50x1,5	57,0	2,0	10
PGS 63M	E03DK-02060100901		M63x1,5	70,0	2,0	10
PGS 7	E03DK-02050100101	P7		16,5	1,2	100
PGS 9	E03DK-02050100201	P9		19,0	1,2	100
PGS 11	E03DK-02050100301	P11		22,5	1,5	100
PGS 13	E03DK-02050100401	P13,5		25,0	1,5	100
PGS 16	E03DK-02050100501	P16		27,0	1,5	100
PGS 21	E03DK-02050100601	P21		33,5	1,5	50
PGS 29	E03DK-02050100701	P29		43,0	1,8	50
PGS 36	E03DK-02050100801	P36		55,0	1,8	10
PGS 42	E03DK-02050100901	P42		62,0	2,0	10
PGS 48	E03DK-02050101001	P48		68,0	2,0	10

KONTROLA JAKOSCI DŁAWNIC

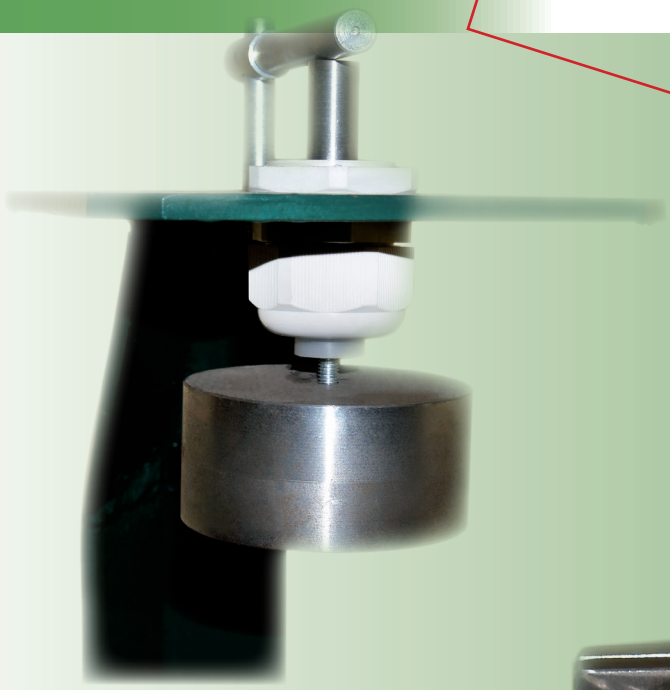

III.2. Dławnice metalowe

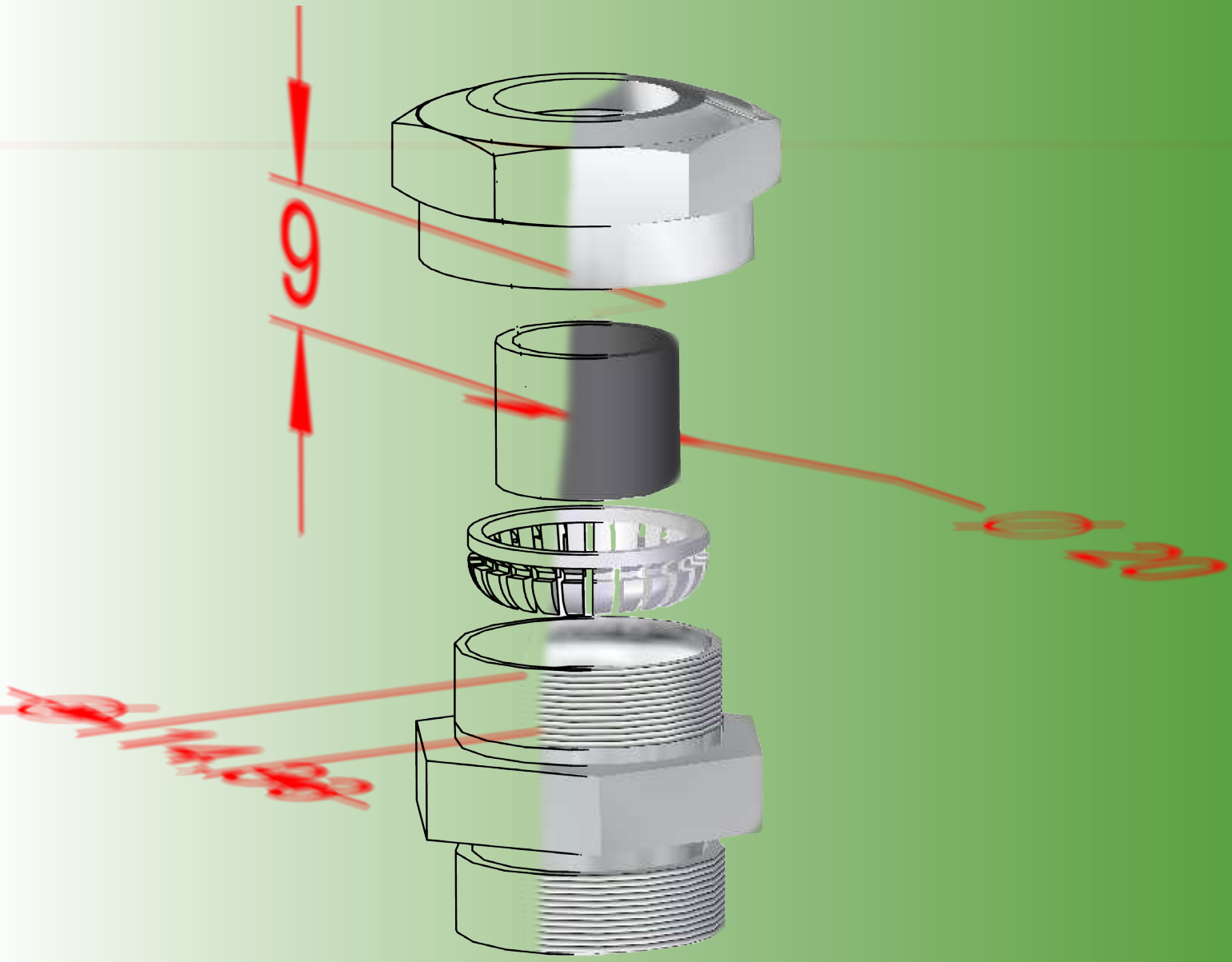

DŁAWNICE METALOWE

	Typ	Średnica zewnętrzna przewodu [mm]	Temperatura pracy [°C]	Stopień ochrony	Rodzaj gwintu		Strona
					Gwint PG	Gwint M	
	MDW...M	3,50 ÷ 82,00	-40 ÷ +100	IP54	+	-	167
	MDW	3,50 ÷ 42,50	-20 ÷ +80	IP54	+	-	168
	MDW...L	5,50 ÷ 42,50	-20 ÷ +80	IP54	+	-	169
	MDW...NM	4,00 ÷ 48,50	-30 ÷ +100	IP66	+	-	170
	MDW...N	4,00 ÷ 48,50	-30 ÷ +100	IP66	-	+	171
	MDW...NL	4,00 ÷ 34,50	-30 ÷ +100	IP68	-	+	172
	MDWM	2,00 ÷ 6,50	-40 ÷ +100	IP66	-	+	173
	MDW...HM	3,00 ÷ 44,00	-40 ÷ +100	IP68	-	+	174
	MDW...H	3,00 ÷ 44,00	-40 ÷ +100	IP68	+	-	175
	MDW...HML	3,00 ÷ 44,00	-40 ÷ +100	IP68	-	+	176
	MDW...HL	3,00 ÷ 44,00	-40 ÷ +100	IP68	+	-	177

AKCESORIA

	Typ	Gwint zewnętrzny	Gwint wewnętrzny	Wymiar pod klucz [mm]	Temperatura pracy [°C]	Strona
	MDR M/M	M 16 ÷ M 63	M 12 ÷ M 50	18 ÷ 67	-30 ÷ +80	185
	MDR PG/PG	P 9 ÷ P 48	P 7 ÷ P 42	16 ÷ 62	-30 ÷ +80	186
	MDR M/PG	M 16 ÷ M 63	P 7 ÷ P 42	-	-30 ÷ +80	187
	MDR PG/M	P 9 ÷ P 48	M 12 ÷ M 50	-	-30 ÷ +80	188
	MDA M/M	M 12 ÷ M 50	M 16 ÷ M 63	18 ÷ 67	-30 ÷ +80	189
	MDA PG/PG	P 7 ÷ P 42	P 9 ÷ P 29	17 ÷ 64	-30 ÷ +80	190
	MDA M/PG	M 12 ÷ M 63	P 7 ÷ P 48	-	-30 ÷ +80	191
	MDA PG/M	P 7 ÷ P 48	M 12 ÷ M 63	-	-30 ÷ +80	192
	MDN...M **MDN** **MDN G**	-	M 12 ÷ M 110 P 7 ÷ P 48 G½" ÷ G4"	14 ÷ 120 15 ÷ 64 14 ÷ 120	-	178
	MDN...ST **MDN...MST**	-	P 7 ÷ P 48 M 12 ÷ M 63	15 ÷ 70 14 ÷ 70	-	179
	MDN...E **MDN...ME**	-	P 7 ÷ P 48 M 12 ÷ M 63	15 ÷ 64 15 ÷ 70	-	180
	MDZ...M	M 12 ÷ M 63	-	15 ÷ 70	-	181
	MDZ	P 7 ÷ P 48	-	15 ÷ 64	-	182
	MDZW...M	M 12 ÷ M 63	-	-	-	183
	MDZW	P 7 ÷ P 48	-	-	-	184
	UPR	-	-	-	-	193

Dławnice metalowe, dławnica mosiężna IP54

Przeznaczona do stosowania w przemysłowych instalacjach elektrycznych. Stosuje się w instalacjach, gdzie wymagana jest duża wytrzymałość mechaniczna i odporność na uderzenia. Wykonana z wysokiej jakości materiału. Mosiądz pokryty powłoką niklową zapewnia dużą odporność na większość czynników agresywnych występujących w przemyśle zapewniając jednocześnie dużą odporność na uszkodzenia mechaniczne.

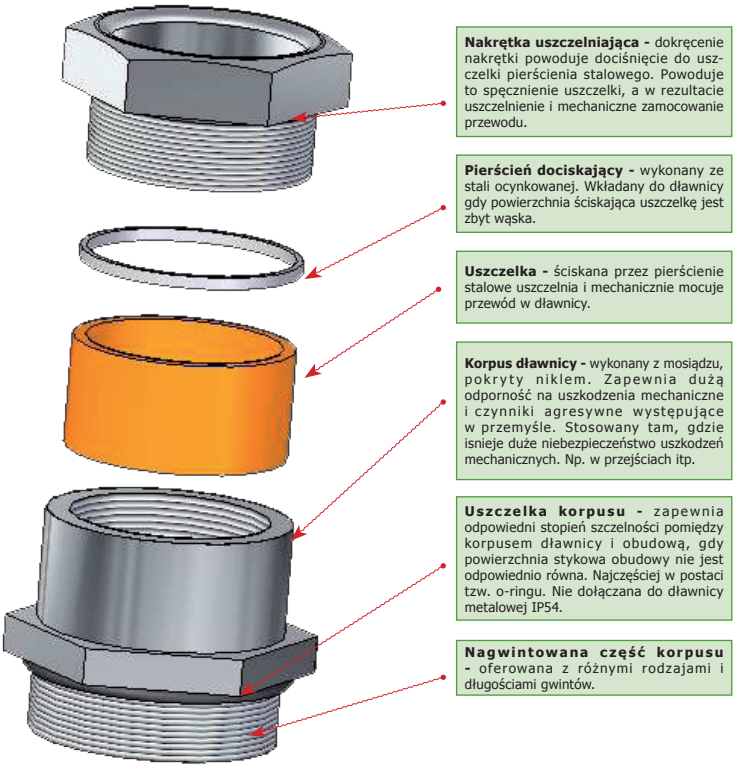

Dławnice metalowe, dławnica mosiężna IP65

Przeznaczona do stosowania w przemysłowych instalacjach elektrycznych. Stosuje się w instalacjach, gdzie wymagana jest duża wytrzymałość mechaniczna i odporność na uderzenia. Wykonana z wysokiej jakości materiału. Mosiądz pokryty powłoką niklową zapewnia dużą odporność na większość czynników agresywnych występujących w przemyśle zapewniając jednocześnie dużą odporność na uszkodzenia mechaniczne.

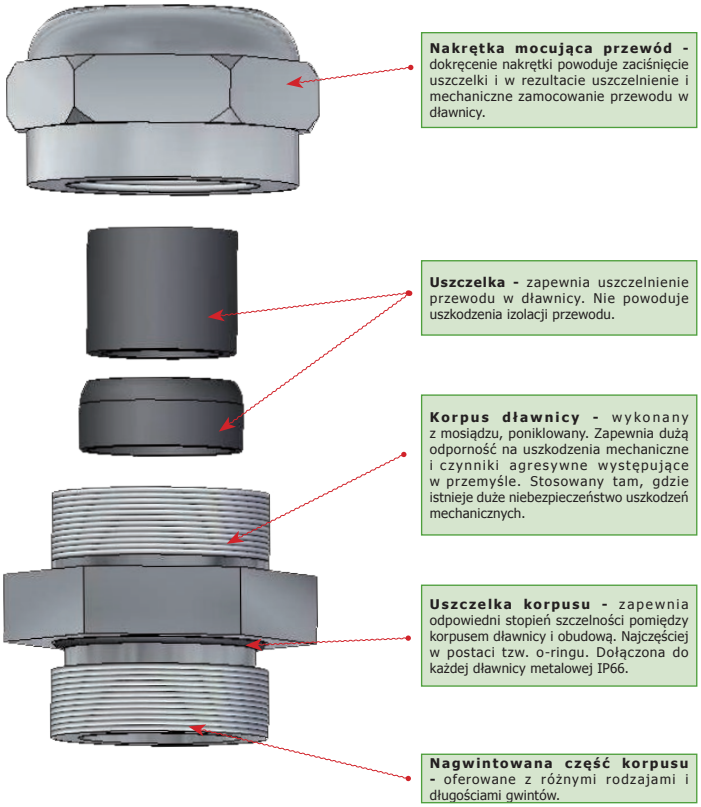

Dławnice metalowe, dławnica mosiężna IP68

Przeznaczona do stosowania w przemysłowych instalacjach elektrycznych. Chroni całkowicie wnętrze urządzenia elektrycznego przed przedostaniem się wody. Stosuje się w instalacjach narażonych na zalanie wodą do 1 m. Wykonana z wysokiej jakości materiału. Mosiądz poniklowany zapewnia dużą odporność również na uszkodzenia mechaniczne i na większość czynników agresywnych występujących w przemyśle. Zapewnia estetyczny wygląd instalacji przez cały okres eksploatacji.

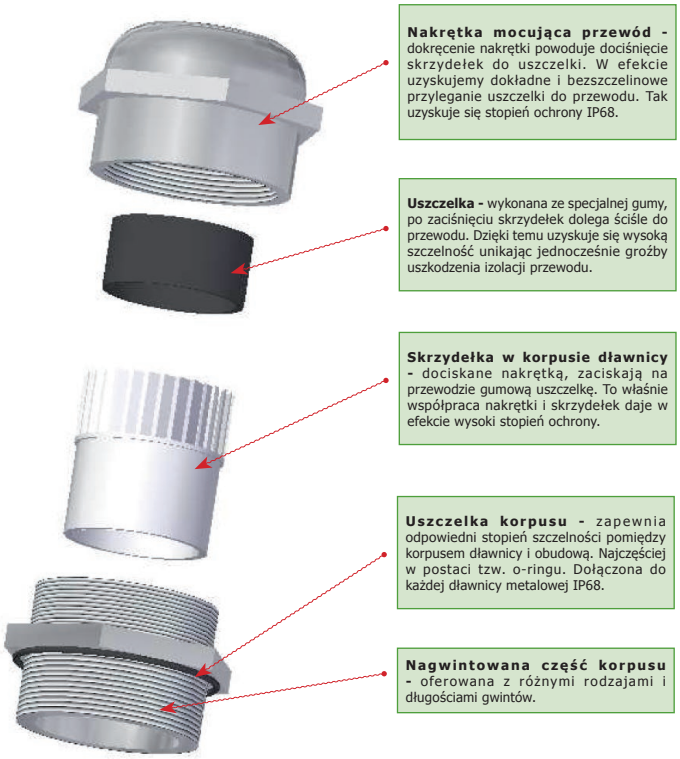

Zastosowanie reduktora MDR i adaptera MDA

Zastosowanie redukcji pozwala na zastosowanie mniejszej dławnicy niż to wynika ze średnicy wywierconego otworu. Stosuje się np. przy wymianie przewodów na przewody o mniejszej średnicy. Zastosowanie adaptera pozwala na wykorzystanie większej dławnicy niż to wynika ze średnicy wywierconego otworu.
Redukcję lub adapter mocuje się do obudowy wkręcając ją w nagwintowany otwór lub mocując nakrętką. Dławnicę zawsze wkręca się w redukcję lub adapter.
Aby uzyskać określony stopień ochrony należy zastosować pod nakrętką odpowiednią uszczelkę.
Przy doborze uszczelki należy zwracać uwagę zarówno na jej wymiary jak i dopuszczalną temperaturę pracy. Zespół dławnica – uszczelka może pracować w takich temperaturach jak jej najmniej wytrzymały element (najczęściej gumowa uszczelka). Przy wszystkich naszych wyrobach są podane dopuszczalne zakresy temperatur.

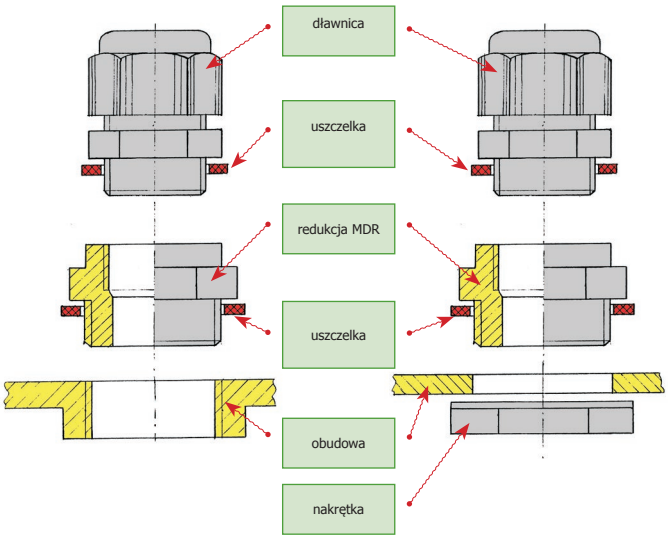

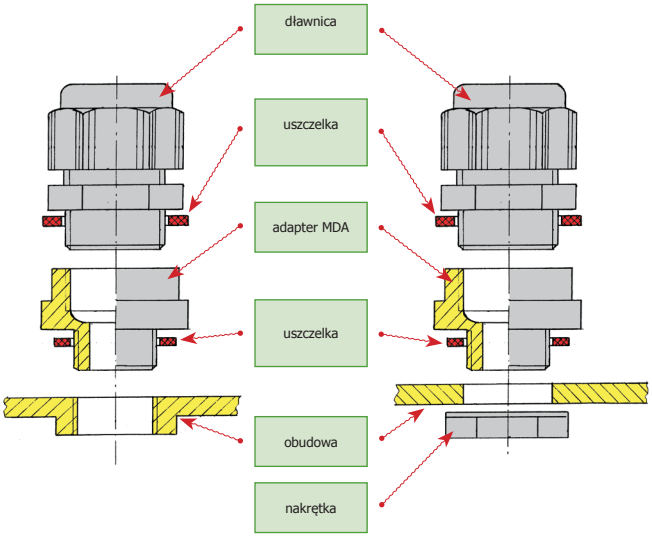

Konfiguracje w jakich występują redukcje MDR i adaptery MDA

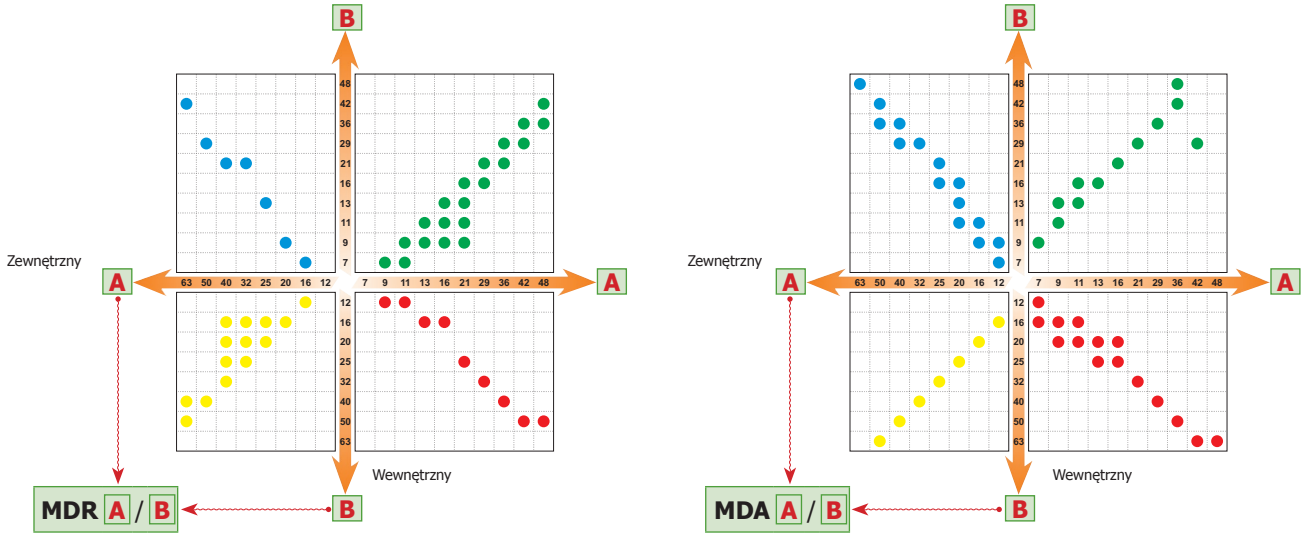

Gwint PG/PG · Gwint M/PG · Gwint M/M · Gwint PG/M

Dławnica mosiężna standard typu MDW...M

z gwintem metrycznym

IP54

Materiał korpus: mosiądz poniklowany
Uszczelka: Perbunan z membraną
Temperatura pracy -40 ÷ +100 °C
Temperatura montażu od -20 °C
Stopień ochrony IP54

Uwaga! Nakrętki MDN i podkładki uszczelniająca UUPE należy zamawiać oddzielnie.

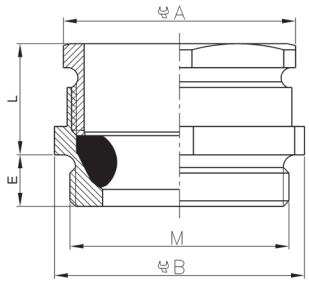

Typ	Art. nr	Średnica zewnętrzna przewodu [mm]	Gwint M	Wymiary [mm]		Wymiar pod klucz [mm]		szt
				L	E	A	B	
MDW 12M	E03DK-03010200101	3,5÷6,5	M 12x1,5	11	5	12	14	50
MDW 16M	E03DK-03010200201	5,5÷9,5	M16x1,5	13	6	16	18	50
MDW 20M	E03DK-03010200301	8,5÷13,0	M20x1,5	14	6	20	22	50
MDW 25M	E03DK-03010200401	12,0÷17,0	M25x1,5	16	7	25	27	25
MDW 32M	E03DK-03010200501	15,0÷22,0	M32x1,5	20	8	32	35	25
MDW 40M	E03DK-03010200601	19,5÷28,0	M40x1,5	23	8	40	44	5
MDW 50M	E03DK-03010200701	25,0÷36,0	M50x1,5	27	9	50	54	5
MDW 63M	E03DK-03010200801	33,0÷46,0	M63x1,5	32	10	63	67	5
MDW 75M	E03DK-03010200901	37,0÷52,0	M75x1,5	41,4	18	80	85	1
MDW 90M	E03DK-03010201001	40,0÷62,0	M90x2	51,2	22	95	100	1
MDW 110M	E03DK-03010201101	60,0÷82,0	M110x2	70,4	22	120	125	1

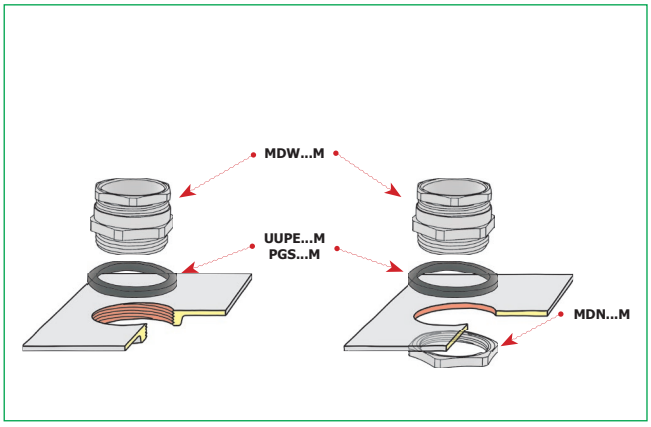

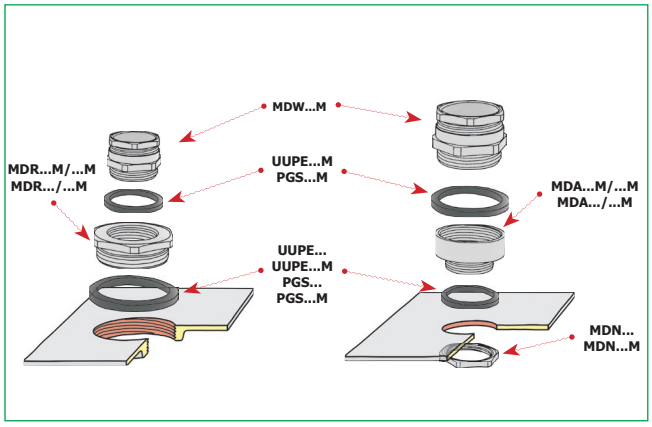

Dławnica mosiężna standard typu MDW

z gwintem PG

IP54

Materiał korpus: mosiądz poniklowany
Uszczelka: PCV z membraną
Temperatura pracy -20 ÷ +80 °C
Temperatura montażu od -5 °C
Stopień ochrony IP54

Uwaga! Nakrętki MDN i podkładki uszczelniająca UUPE należy zamawiać oddzielnie.

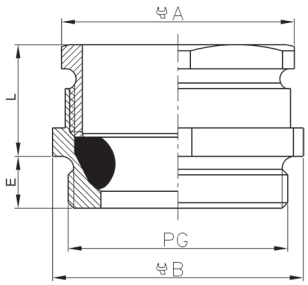

Typ	Art. nr	Średnica zewnętrzna przewodu [mm]	Gwint PG	Wymiary [mm]		Wymiar pod klucz [mm]		szt
				L	E	A	B	
MDW 7	E03DK-03010100101	3,5÷6,0	P7	9,5	4	13	14	50
MDW 9	E03DK-03010100201	5,5÷8,7	P9	11,5	5	16	17	50
MDW 11	E03DK-03010100301	6,5÷10,5	P11	12,5	6	19	20	50
MDW 13	E03DK-03010100401	8,5÷13,5	P13,5	12,0	6	20	22	50
MDW 16	E03DK-03010100501	10,5÷15,0	P16	12,5	6	22	24	50
MDW 21	E03DK-03010100601	13,5÷19,0	P21	15,5	7	28	30	25
MDW 29	E03DK-03010100701	18,0÷25,0	P29	17,0	8	37	40	25
MDW 36	E03DK-03010100801	23,5÷32,0	P36	19,0	8	47	50	5
MDW 42	E03DK-03010100901	30,0÷38,0	P42	19,0	10	54	58	5
MDW 48	E03DK-03010101001	34,0÷42,5	P48	20,0	10	80	64	5

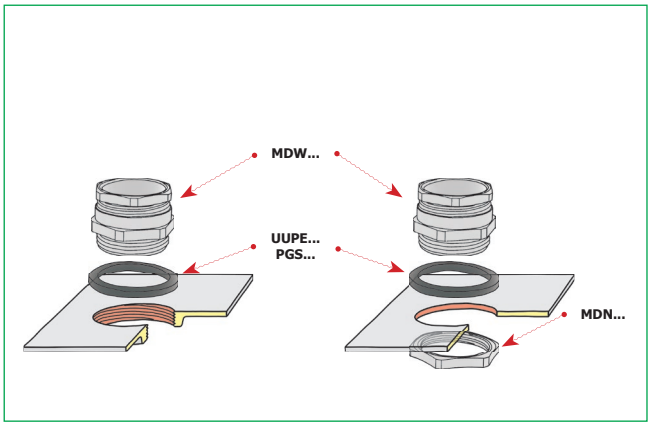

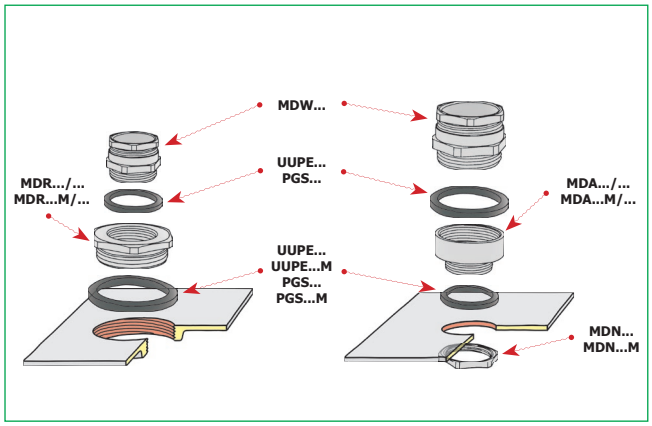

Dławnica mosiężna standard MDW...L

z przedłużonym gwintem PG

IP54

Materiał korpus: mosiądz poniklowany
Uszczelka: PCV z membraną
Temperatura pracy -20 ÷ +80 °C
Temperatura montażu od -5 °C
Stopień ochrony IP54

Uwaga! Nakrętki MDN i podkładki uszczelniająca UUPE należy zamawiać oddzielnie.

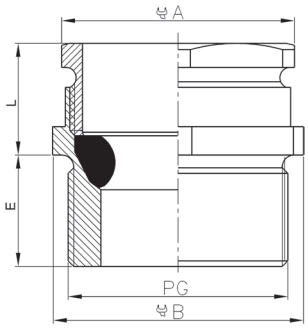

Typ	Art. nr	Średnica zewnętrzna przewodu [mm]	Gwint PG	Wymiary [mm]		Wymiar pod klucz [mm]		szt
				L	E	A	B	
MDW 9L	E03DK-03020100101	5,5÷8,7	P9	11,5	15	16	17	50
MDW 11L	E03DK-03020100201	6,5÷10,5	P11	12,5	15	19	20	50
MDW 13L	E03DK-03020100301	6,5÷13,5	P13,5	12,0	15	20	22	50
MDW 16L	E03DK-03020100401	10,5÷15,0	P16	12,5	15	22	24	50
MDW 21L	E03DK-03020100501	13,5÷19,0	P21	15,5	15	28	30	25
MDW 29L	E03DK-03020100601	18,0÷25,0	P29	17,0	15	37	40	25
MDW 36L	E03DK-03020100701	23,5÷32,0	P36	19,0	15	47	50	5
MDW 42L	E03DK-03020100801	30,0÷38,0	P42	19,0	15	54	58	5
MDW 48L	E03DK-03020100901	34,0÷42,5	P48	20,5	15	60	64	5

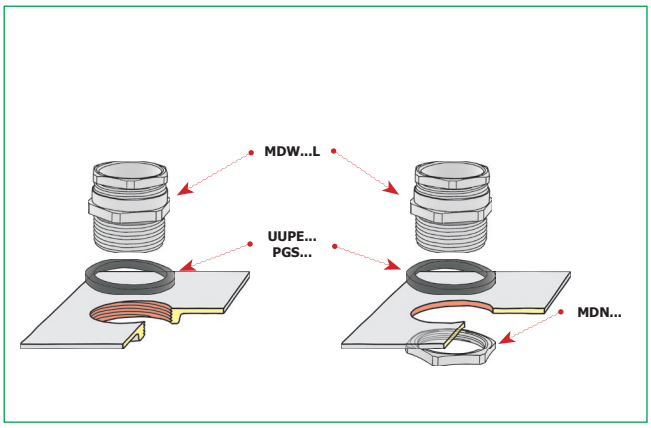

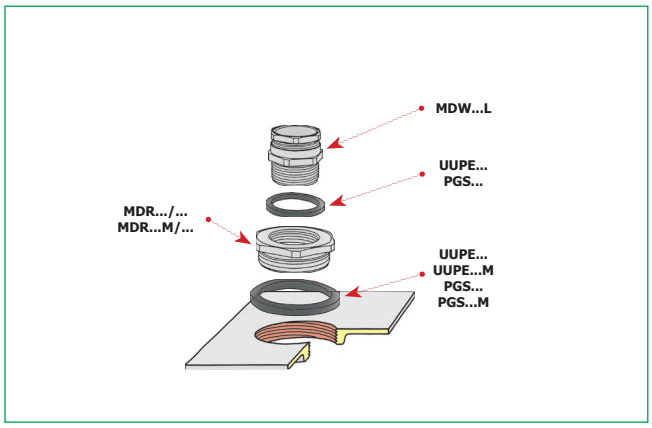

Dławnica mosiężna typu MDW...NM

z gwintem metrycznym

IP65

Materiał korpus: mosiądz poniklowany
usczelka: dwuczesciowa z gumy CR/NBR
o-ring: guma NBR

Temperatura pracy -30 ÷ +100 ºC

Stopień ochrony IP65

Uwaga! MDN Nakrętki należy zamawiać oddzielnie.

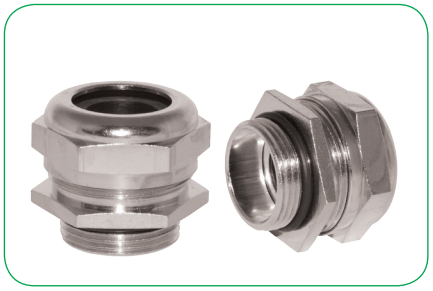

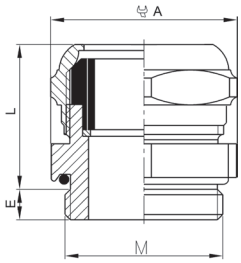

Typ	Art. nr	Średnica zewnętrzna przewodu [mm]	Gwint M	Wymiary [mm]		Wymiar pod klucz [mm]	szt
				L	E	A	
MDW 12NM[1)]	E03DK-03040200101	4,0÷7,0	M12x1,5	17,0	6,0	14	50
MDW 16NM	E03DK-03040200201	7,0÷11,5	M16x1,5	18,0	6,0	20	50
MDW 20NM	E03DK-03040200301	8,0÷15,0	M20x1,5	21,0	7,0	24	50
MDW 25NM	E03DK-03040200401	13,0÷20,0	M25x1,5	22,5	7,0	32	25
MDW 32NM	E03DK-03040200501	18,0÷25,5	M32x1,5	24,0	8,0	38	25
MDW 40NM	E03DK-03040200601	27,0÷34,5	M40x1,5	29,0	8,0	50	5
MDW 50NM	E03DK-03040200701	38,0÷44,5	M50x1,5	30,0	10,0	58	5
MDW 63NM	E03DK-03040200801	40,0÷48,5	M63x1,5	33,0	11,0	64	5

[1)] *Uszczelka jednoczęsciowa*

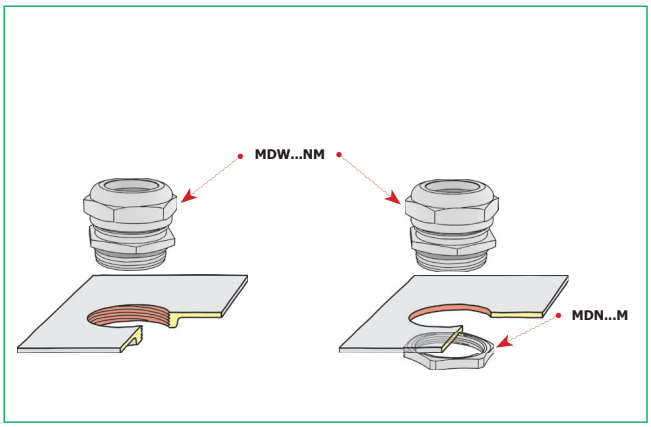

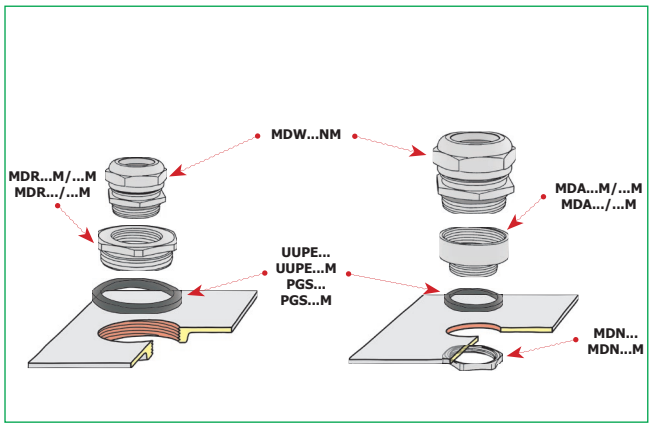

Dławnica mosiężna typu MDW...N

z gwintem PG

IP65

Materiał korpus: mosiądz poniklowany
usczelka: dwuczesciowa z gumy CR/NBR
o-ring: guma NBR

Temperatura pracy -30 ÷ +100 ºC

Stopień ochrony IP65

Uwaga! Nakrętki MDN należy zamawiać oddzielnie.

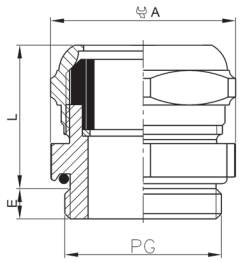

Typ	Art. nr	Średnica zewnętrzna przewodu [mm]	Gwint PG	Wymiary [mm]		Wymiar pod klucz [mm]	szt
				L	E	A	
MDW 7N[1)]	E03DK-03040100101	4,0÷6,5	P7	16,0	6,0	14	50
MDW 9N	E03DK-03040100201	5,0÷10,0	P9	18,0	6,0	18	50
MDW 11N	E03DK-03040100301	7,0÷11,5	P11	18,0	6,0	20	50
MDW 13N	E03DK-03040100401	8,0÷15,0	P13,5	21,0	6,0	24	50
MDW 16N	E03DK-03040100501	8,0÷15,0	P16	21,0	6,0	24	50
MDW 21N	E03DK-03040100601	13,0÷20,0	P21	22,5	7,5	32	25
MDW 29N	E03DK-03040100701	18,0÷25,5	P29	24,0	8,0	38	25
MDW 36N	E03DK-03040100801	27,0÷34,5	P36	29,0	8,0	50	5
MDW 42N	E03DK-03040100901	38,0÷44,5	P42	30,0	10,0	58	5
MDW 48N	E03DK-03040101001	40,0÷48,5	P48	33,0	11,0	64	5

[1)] *Uszczelka jednoczęsciowa*

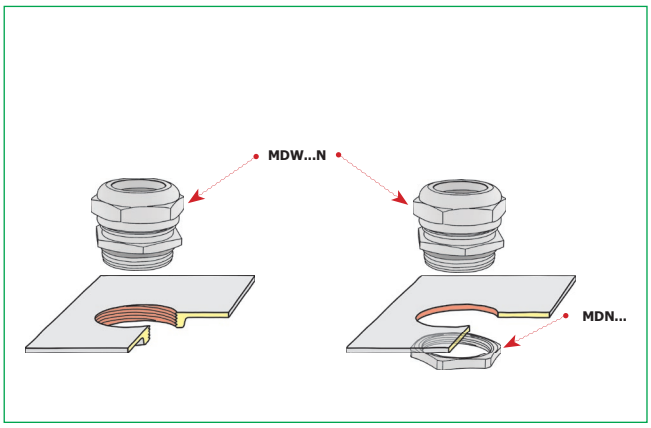

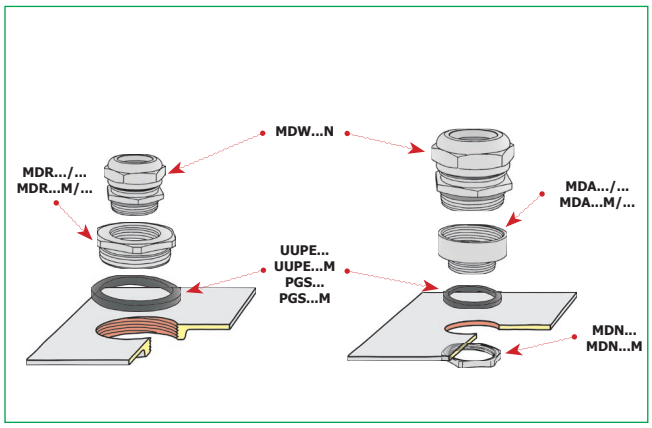

Dławnica mosiężna typu MDW...NL

z gwintem PG

IP65

Materiał korpus: mosiądz poniklowany
usczelka: dwuczesciowa z gumy CR/NBR
o-ring: guma NBR

Temperatura pracy -30 ÷ +100 ºC

Stopień ochrony IP65

Uwaga! Nakrętki MDN należy zamawiać oddzielnie.

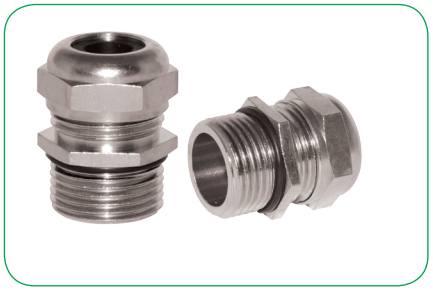

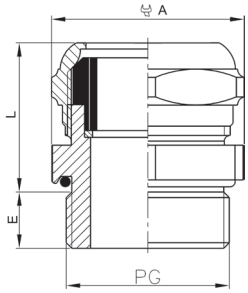

Typ	Art. nr	Średnica zewnętrzna przewodu [mm]	Gwint PG	Wymiary [mm]		Wymiar pod klucz [mm]	szt
				L	E	A	
MDW 7NL	E03DK-03050100101	4,0÷6,5	P7	16,0	10,0	14	50
MDW 9NL	E03DK-03050100201	5,0÷10,0	P9	18,0	10,0	18	50
MDW 11NL	E03DK-03050100301	7,0÷11,5	P11	18,0	10,0	20	50
MDW 13NL	E03DK-03050100401	8,0÷15,0	P13,5	21,0	10,0	24	50
MDW 16NL	E03DK-03050100501	8,0÷15,0	P16	21,0	10,0	24	50
MDW 21NL	E03DK-03050100601	13,0÷20,0	P21	22,5	12,0	32	25
MDW 29NL	E03DK-03050100701	18,0÷25,5	P29	24,0	12,0	38	25
MDW 36NL	E03DK-03050100801	27,0÷34,5	P36	29,0	15,0	50	5

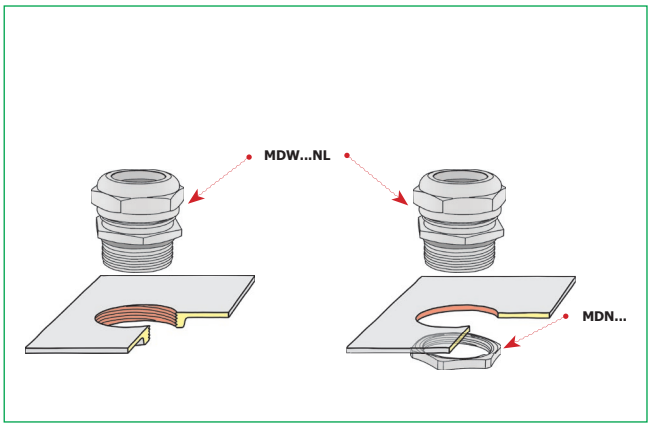

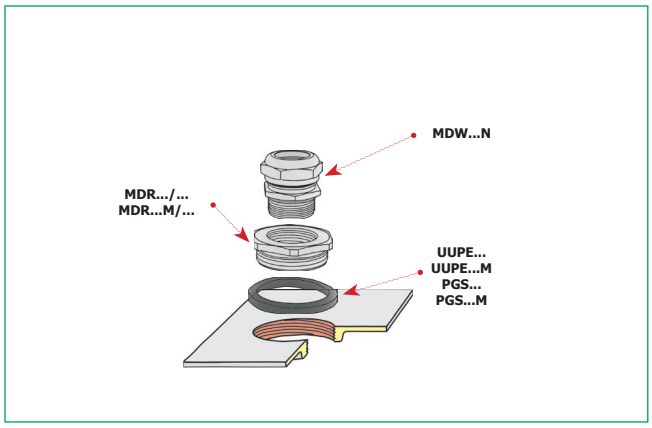

Dławnica mosiężna typu MINI MDWM

z gwintem metrycznym

IP66

Materiał korpus: mosiądz poniklowany
Uszczelkia: guma NBR
O-ring: guma NBR

Temperatura pracy -40 ÷ +100 ºC

Stopień ochrony IP66

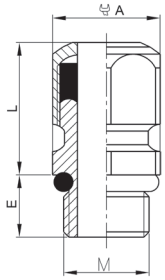

Typ	Art. nr	Średnica zewnętrzna przewodu [mm]	Gwint 1)	Wymiary [mm]		Wymiar pod klucz [mm]	szt
				L	E	A	
MDWM 6	E03DK-03060100101	2,0÷3,5	M6x1	11,0	6	8	50
MDWM 8	E03DK-03060100201	3,0÷5,0	M8x1,25	11,5	6	11	50
MDWM 10	E03DK-03060100301	4,0÷6,5	M10x1,5	14,0	6	12	50

1) Skok gwintu normalny można stosować nakrętki mocujące handlowe mosiężne.

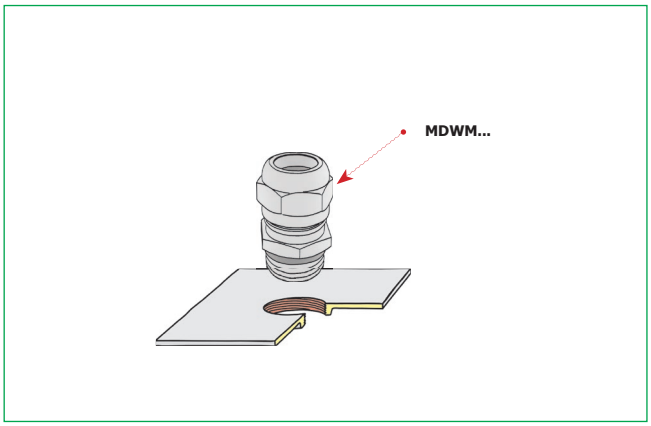

Dławnica mosiężna MDW...HM

z gwintem metrycznym

IP68

Materiał korpus: mosiądz poniklowany
Uszczelka: guma CR
Wkładka zaciskowa: PA 6
O-ring: guman NBR

Temperatura pracy -40 ÷ +100 °C

Stopień ochrony IP68

Uwaga! Nakrętki MDN należy zamawiać oddzielnie.

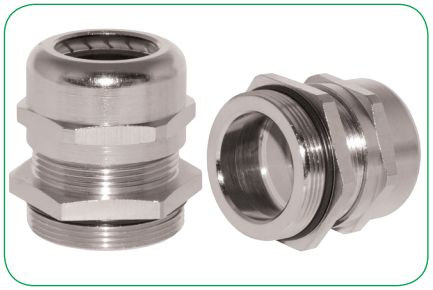

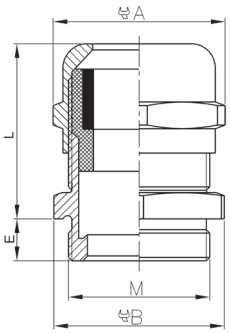

Typ	Art. nr	Średnica zewnętrzna przewodu [mm]	Gwint M	Wymiary [mm]		Wymiar pod klucz [mm]		szt
				L	E	A	B	
MDW 12HM	E03DK-03070200101	3,5÷6,5	M 12x1,5	11	5	12	14	50
MDW 16HM	E03DK-03070200201	5,5÷9,5	M16x1,5	13	6	16	18	50
MDW 20HM	E03DK-03070200301	8,5÷13,0	M20x1,5	14	6	20	22	50
MDW 25HM	E03DK-03070200401	12,0÷17,0	M25x1,5	16	7	25	27	25
MDW 32HM	E03DK-03070200501	15,0÷22,0	M32x1,5	20	8	32	35	25
MDW 40HM	E03DK-03070200601	19,5÷28,0	M40x1,5	23	8	40	44	5
MDW 50HM	E03DK-03070200701	25,0÷36,0	M50x1,5	27	9	50	54	5
MDW 63HM	E03DK-03070200801	33,0÷46,0	M63x1,5	32	10	63	67	5

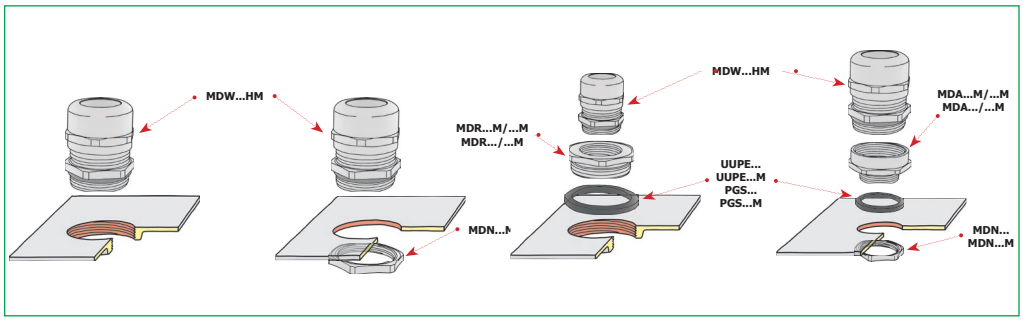

Dławnica mosiężna MDW...H

z gwintem PG

IP68

Materiał korpus: mosiądz poniklowany
Uszczelka: guma CR
Wkładka zaciskowa: PA 6
O-ring: guma NBR

Temperatura pracy -40 ÷ +100 °C

Stopień ochrony IP68

Uwaga! Nakrętki MDN należy zamawiać oddzielnie.

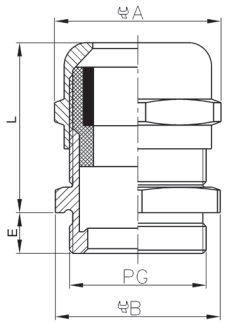

Typ	Art. nr	Średnica zewnętrzna przewodu [mm]	Gwint PG	Wymiary [mm]		Wymiar pod klucz [mm]		szt
				L	E	A	B	
MDW 7H	E03DK-03070100101	3,5÷6,0	P7	9,5	4	13	14	50
MDW 9H	E03DK-03070100201	5,5÷8,7	P9	11,5	5	16	17	50
MDW 11H	E03DK-03070100301	6,5÷10,5	P11	12,5	6	19	20	50
MDW 13H	E03DK-03070100401	8,5÷13,5	P13,5	12,0	6	20	22	50
MDW 16H	E03DK-03070100501	10,5÷15,0	P16	12,5	6	22	24	50
MDW 21H	E03DK-03070100601	13,5÷19,0	P21	15,5	7	28	30	25
MDW 29H	E03DK-03070100701	18,0÷25,0	P29	17,0	8	37	40	25
MDW 36H	E03DK-03070100801	23,5÷32,0	P36	19,0	8	47	50	5
MDW 42H	E03DK-03070100901	30,0÷38,0	P42	19,0	10	54	58	5
MDW 48H	E03DK-03070101001	34,0÷42,5	P48	20,0	10	80	64	5

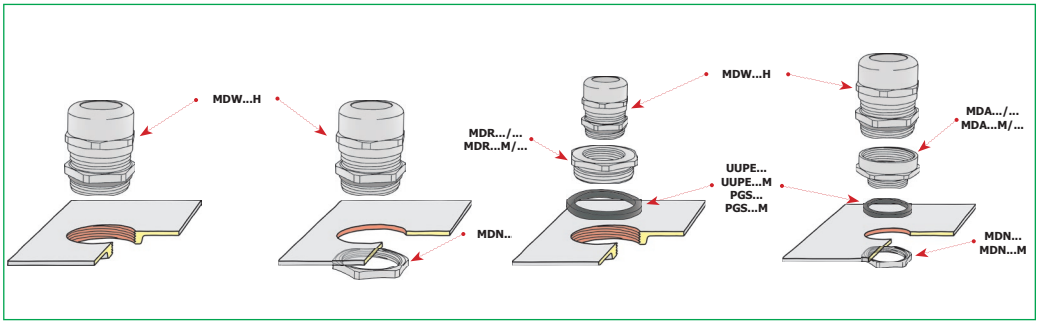

Dławnica mosiężna MDW...HML

z przedłużonym gwintem metrycznym

IP68

Materiał korpus: mosiądz poniklowany
Uszczelka: guma CR
Wkładka zaciskowa: PA 6
O-ring: guma NBR

Temperatura pracy -40 ÷ +100 °C

Stopień ochrony IP68

Uwaga! Nakrętki MDN należy zamawiać oddzielnie.

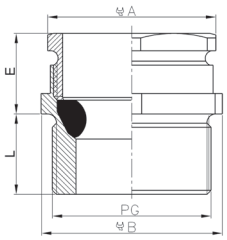

Typ	Art. nr	Średnica zewnętrzna przewodu [mm]	Gwint M	Wymiary [mm]		Wymiar pod klucz [mm]	szt
				L	E	A	
MDW 12HML	E03DK-03080200101	3÷6,5	M12x1,5	20	12	14	50
MDW 16HML	E03DK-03080200201	4÷8	M16x1,5	21	12	17	50
MDW 20HML	E03DK-03080200301	6÷12	M20x1,5	22	12	22	50
MDW 25HML	E03DK-03080200401	10÷14	M25x1,5	24	12	24	25
MDW 32HML	E03DK-03080200501	13÷18	M32x1,5	28	15	30	25
MDW 40HML	E03DK-03080200601	18÷25	M40x1,5	32	15	40	5
MDW 50HML	E03DK-03080200701	22÷32	M50x1,5	38	15	50	5
MDW 63HML	E03DK-03080200801	34÷44	M63x1,5	44	18	64	5

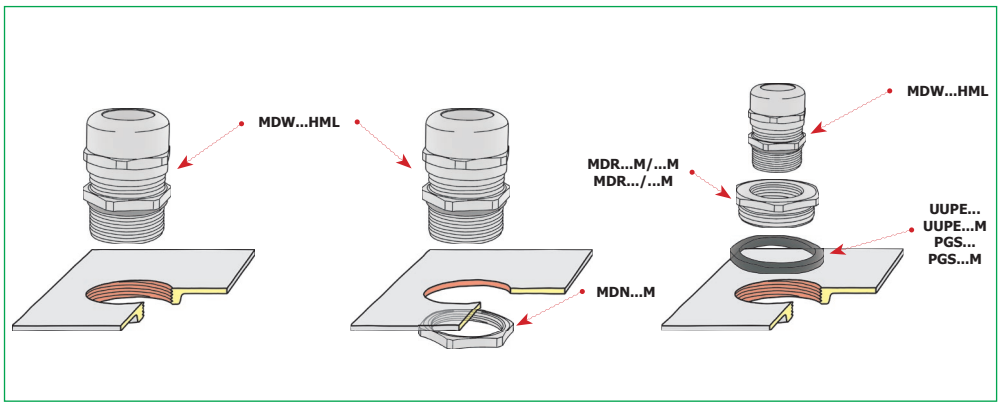

Dławnica mosiężna MDW...HL

z przedłużonym gwintem PG

IP68

Materiał korpus: mosiądz poniklowany
Uszczelka: guma CR
Wkładka zaciskowa: PA 6
O-ring: guma NBR

Temperatura pracy -40 ÷ +100 °C

Stopień ochrony IP68

Uwaga! Nakrętki MDN należy zamawiać oddzielnie.

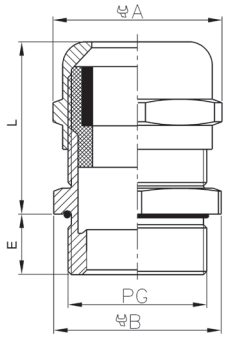

Typ	Art. nr	Średnica zewnętrzna przewodu [mm]	Gwint PG	Wymiary [mm]		Wymiar pod klucz [mm]		szt
				L	E	A	B	
MDW 7HL	E03DK-03080100101	3,0÷6,5	P7	20	10	14	14	50
MDW 9HL	E03DK-03080100201	4,0÷8,0	P9	21	10	17	17	50
MDW 11HL	E03DK-03080100301	5,0÷10,0	P11	22	10	20	20	50
MDW 13HL	E03DK-03080100401	6,0÷12,0	P13,5	22	10	22	22	50
MDW 16HL	E03DK-03080100501	10,0÷14,0	P16	24	10	24	24	50
MDW 21HL	E03DK-03080100601	13,0÷18,0	P21	28	12	30	30	25
MDW 29HL	E03DK-03080100701	18,0÷25,0	P29	32	12	40	40	25
MDW 36HL	E03DK-03080100801	22,0÷32,0	P36	38	15	50	50	5
MDW 42HL	E03DK-03080100901	30,0÷38,0	P42	42	15	58	58	5
MDW 48HL	E03DK-03080101001	34,0÷44,0	P48	44	18	64	64	5

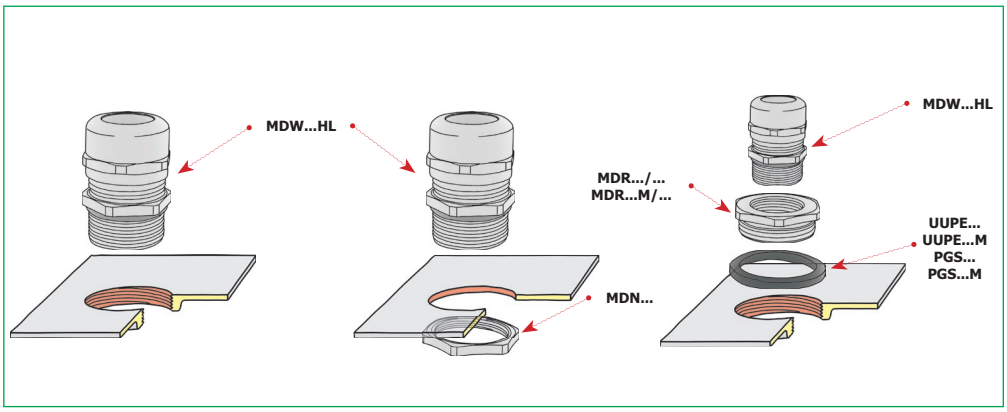

Nakrętka do dławnic metalowych typu MDN

Materiał Mosiądz poniklowany

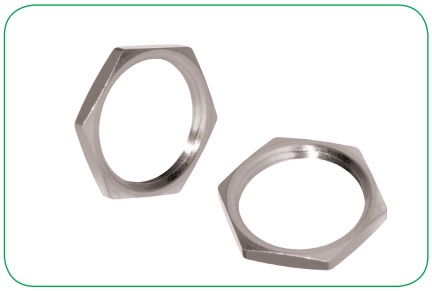

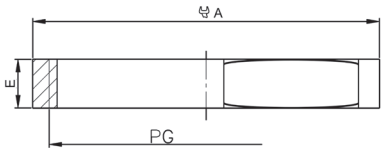

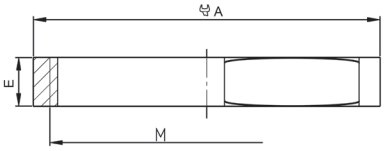

Typ	Art. nr	Gwint PG	Gwint M	Gwint G	Wymiary [mm]	Wymiar pod klucz [mm]	szt
					E	A	
MDN 12M	E03DK-04020200101		M12x1,5		3,0	14	50
MDN 16M	E03DK-04020200161		M16x1,5		3,0	18	50
MDN 20M	E03DK-04020200201		M20x1,5		3,0	23	50
MDN 25M	E03DK-04020200301		M25x1,5		3,0	28	25
MDN 32M	E03DK-04020200401		M32x1,5		3,5	36	25
MDN 40M	E03DK-04020200501		M40x1,5		4,0	44	5
MDN 50M	E03DK-04020200601		M50x1,5		5,0	54	5
MDN 63M	E03DK-04020200701		M63x1,5		6,0	70	5
MDN 75M	E03DK-04020200801		M75x1,5		8,0	85	1
MDN 90M	E03DK-04020200901		M90x2		10,0	100	1
MDN 110M	E03DK-04020201001		M110x2		12,0	120	1
MDN 7	E03DK-04020100101	P7			2,8	15	50
MDN 9	E03DK-04020100201	P9			2,8	18	50
MDN 11	E03DK-04020100301	P11			3,0	21	50
MDN 13	E03DK-04020100401	P13,5			3,0	23	50
MDN 16	E03DK-04020100501	P16			3,0	26	50
MDN 21	E03DK-04020100601	P21			3,5	32	25
MDN 29	E03DK-04020100701	P29			4,0	41	25
MDN 36	E03DK-04020100801	P36			5,0	51	5
MDN 42	E03DK-04020100901	P42			5,0	58	5
MDN 48	E03DK-04020101001	P48			6,0	64	5
MDN 48 NFC	E03DK-04020101101	P48 NFC			6,0	64	5
MDN G2 1/2	E03DK-04020300101			G 2½"	8,0	85	1
MDN G3	E03DK-04020300201			G 3"	10,0	95	1
MDN G4	E03DK-04020300301			G 4"	12,0	125	1

Nakrętka do dławnic metalowych typu MDN...ST

Materiał stal kwasoodporna 316L AISI

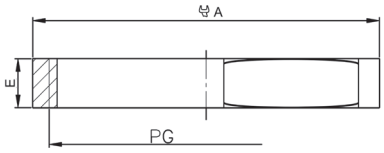

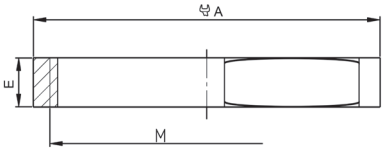

Typ	Art. nr	Gwint PG	Gwint M	Wymiary [mm]	Wymiar pod klucz [mm]	szt
				E	A	
MDN 12MST	E03DK-04030200201		M12x1,5	3,0	14	50
MDN 16MST	E03DK-04030200301		M16x1,5	3,0	18	50
MDN 20MST	E03DK-04030200401		M20x1,5	3,0	23	50
MDN 25MST	E03DK-04030200501		M25x1,5	3,0	28	25
MDN 32MST	E03DK-04030200601		M32x1,5	3,5	36	25
MDN 40MST	E03DK-04030200701		M40x1,5	4,0	44	5
MDN 50MST	E03DK-04030200801		M50x1,5	5,0	54	5
MDN 63MST	E03DK-04030200901		M63x1,5	6,0	70	5
MDN 7ST	E03DK-04030100101	P7		2,8	15	50
MDN 9ST	E03DK-04030100201	P9		2,8	18	50
MDN 11ST	E03DK-04030100301	P11		3,0	21	50
MDN 13ST	E03DK-04030100401	P13,5		3,0	23	50
MDN 16ST	E03DK-04030100501	P16		3,0	26	50
MDN 21ST	E03DK-04030100601	P21		3,5	32	25
MDN 29ST	E03DK-04030100701	P29		4,0	41	25
MDN 36ST	E03DK-04030100801	P36		5,0	51	5
MDN 42ST	E03DK-04030100901	P42		5,0	58	5
MDN 48NFC ST	E03DK-04030101001	P48		6,0	64	1
MDN 48ST	E03DK-04030101101	P48 NFC		6,0	64	5

Nakrętka do dławnic metalowych typu MDN...E

uziemiająca

Materiał Mosiądz poniklowany

Posiada ząbki, które zeskrobują farbę, rdzę itp. zapewniając połączenie elektryczne pomiędzy nakrętką a metalową obudową urządzenia.

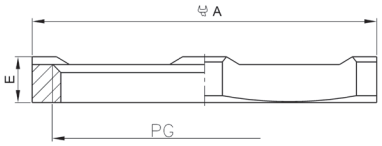

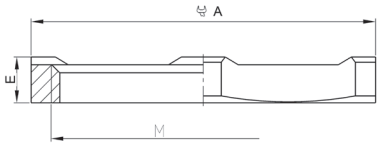

Typ	Art. nr	Gwint PG	Gwint M	Wymiary [mm]	Wymiar pod klucz [mm]	szt
				E	A	
MDN 12ME	E03DK-04040200201		M12x1,5	3,6	15	50
MDN 16ME	E03DK-04040200301		M16x1,5	3,6	19	50
MDN 20ME	E03DK-04040200401		M20x1,5	3,6	24	50
MDN 25ME	E03DK-04040200501		M25x1,5	3,6	30	25
MDN 32ME	E03DK-04040200601		M32x1,5	4,1	36	25
MDN 40ME	E03DK-04040200701		M40x1,5	4,6	46	5
MDN 50ME	E03DK-04040200801		M50x1,5	5,6	60	5
MDN 63ME	E03DK-04040200901		M63x1,5	6,6	70	5
MDN 7E	E03DK-04040100101	P7		3,6	15	50
MDN 9E	E03DK-04040100201	P9		3,6	18	50
MDN 11E	E03DK-04040100301	P11		3,6	21	50
MDN 13E	E03DK-04040100401	P13,5		3,6	23	50
MDN 16E	E03DK-04040100501	P16		3,6	26	50
MDN 21E	E03DK-04040100601	P21		4,1	32	25
MDN 29E	E03DK-04040100701	P29		4,6	41	25
MDN 36E	E03DK-04040100801	P36		5,6	51	5
MDN 42E	E03DK-04040100901	P42		5,6	58	5
MDN 48E	E03DK-04040101001	P48		6,6	64	5

Zaślepka typu MDZ...M

z gwintem metrycznym

Materiał Mosiądz poniklowany

Uwaga! Nakrętki i uszczelki do zaślepki należy zamawiać oddzielnie.

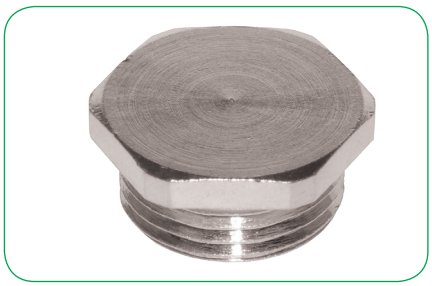

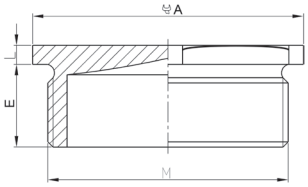

Typ	Art. nr	Gwint M	Wymiary [mm]		Wymiar pod klucz [mm]	szt
			L	E	A	
MDZ 12M	E03DK-04050200101	M12x1,5	2,5	6,5	15	50
MDZ 16M	E03DK-04050200201	M16x1,5	2,5	6,5	18	50
MDZ 20M	E03DK-04050200301	M20x1,5	3,0	6,5	23	50
MDZ 25M	E03DK-04050200401	M25x1,5	3,0	7,0	28	25
MDZ 32M	E03DK-04050200501	M32x1,5	3,5	8,0	36	25
MDZ 40M	E03DK-04050200601	M40x1,5	4,0	8,0	44	5
MDZ 50M	E03DK-04050200701	M50x1,5	4,5	9,0	54	5
MDZ 63M	E03DK-04050200801	M63x1,5	5,5	10,0	67	5

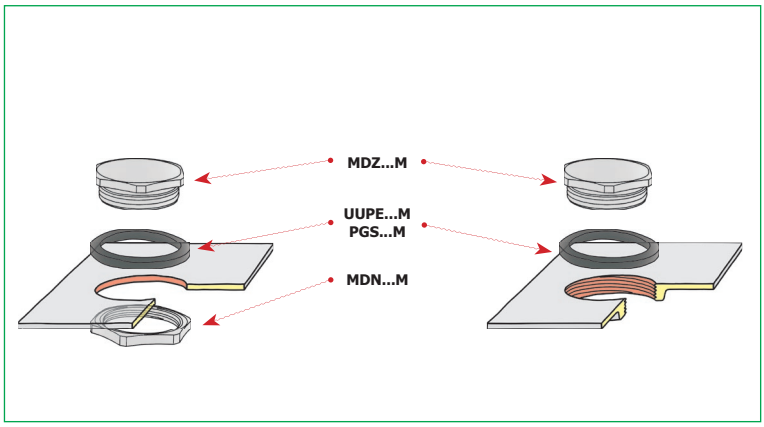

Zaślepka typu MDZ

z gwintem PG

Materiał Mosiądz poniklowany

Uwaga! Nakrętki i uszczelki do zaślepki należy zamawiać oddzielnie.

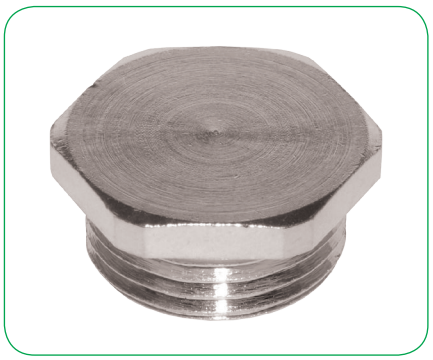

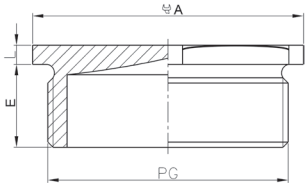

Typ	Art. nr	Gwint PG	Wymiary [mm]		Wymiar pod klucz [mm]	szt
			L	E	A	
MDZ 7	E03DK-04050100101	P7	2,5	6,5	15	50
MDZ 9	E03DK-04050100201	P9	2,5	6,5	18	50
MDZ 11	E03DK-04050100301	P11	3,0	7,0	21	50
MDZ 13	E03DK-04050100401	P13,5	3,0	7,0	23	50
MDZ 16	E03DK-04050100501	P16	3,0	7,0	26	50
MDZ 21	E03DK-04050100601	P21	3,5	8,0	32	25
MDZ 29	E03DK-04050100701	P29	4,0	8,5	41	25
MDZ 36	E03DK-04050100801	P36	4,0	8,5	51	5
MDZ 42	E03DK-04050100901	P42	5,0	10,0	58	5
MDZ 48	E03DK-04050101001	P48	5,5	11,0	64	5

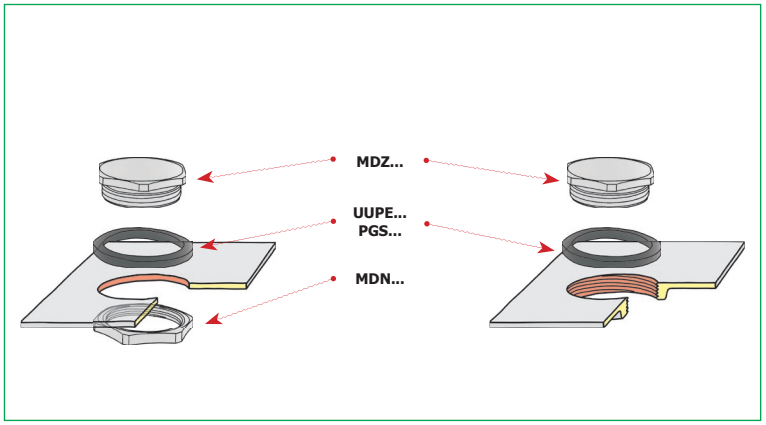

Zaślepka typu MDZW...M

z gwintem metrycznym

Materiał Mosiądz poniklowany

Uwaga! Nakrętki i uszczelki do zaślepki należy zamawiać oddzielnie.

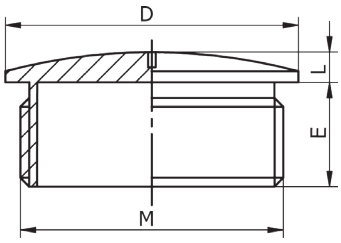

Typ	Art. nr	Gwint M	Wymiary [mm]			szt
			D	L	E	
MDZW 12M	E03DK-04050400101	M12x1,5	14	2,5	5	50
MDZW 16M	E03DK-04050400201	M16x1,5	18	3	6	50
MDZW 20M	E03DK-04050400301	M20x1,5	22	3	6,5	50
MDZW 25M	E03DK-04050400401	M25x1,5	27	4	7	25
MDZW 32M	E03DK-04050400501	M32x1,5	34	4	8	25
MDZW 40M	E03DK-04050400601	M40x1,5	44	5	8	5
MDZW 50M	E03DK-04050400701	M50x1,5	54	5	9	5
MDZW 63M	E03DK-04050400801	M63x1,5	67	6	10	5

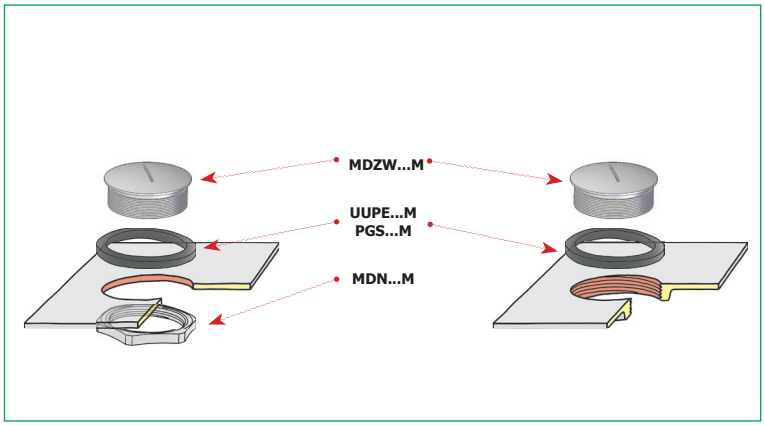

Zaślepka typu MDZW

z gwintem PG

Materiał Mosiądz poniklowany

Uwaga! Nakrętki i uszczelki do zaślepki należy zamawiać oddzielnie.

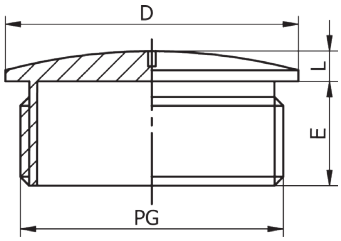

Typ	Art. nr	Gwint PG	Wymiary [mm]			szt
			D	L	E	
MDZW 7	E03DK-04050300101	P 7	14	2,5	5,5	50
MDZW 9	E03DK-04050300201	P 9	17	3	6	50
MDZW 11	E03DK-04050300301	P 11	20	3	6	50
MDZW 13	E03DK-04050300401	P 13,5	22	3	6,5	50
MDZW 16	E03DK-04050300501	P 16	24	3	6,5	50
MDZW 21	E03DK-04050300601	P 21	30	4	7	25
MDZW 29	E03DK-04050300701	P 29	39	4	8	25
MDZW 36	E03DK-04050300801	P 36	50	6	9	5
MDZW 42	E03DK-04050300901	P 42	57	6	10	5
MDZW 48	E03DK-04050301001	P 48	64	6	10	5

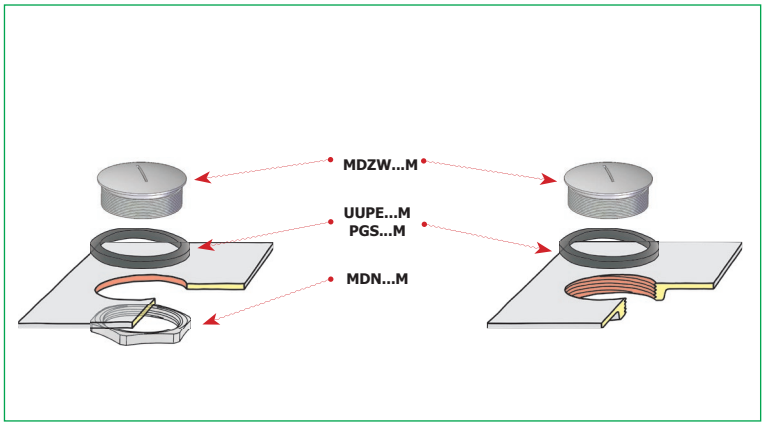

Redukcja typu MDR...M/M

z gwintem metrycznym

Materiał Mosiądz poniklowany

Uwaga! Nakrętki i uszczelki do redukcji należy zamawiać oddzielnie.

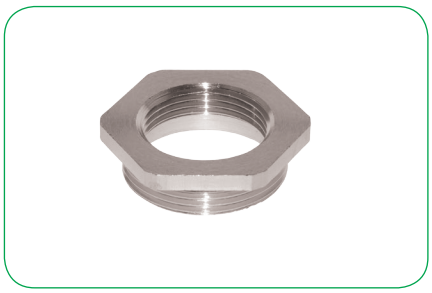

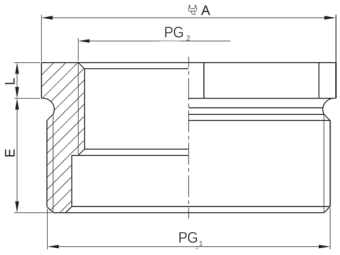

Typ	Art. nr	Gwint M2/M2	Wymiary [mm]		Wymiar pod klucz [mm]	szt
			L	E	A	
MDR 16M/12M	E03DK-04060200101	M16x1,5 / M12x1,5	2,5	6	18	25
MDR 20M/16M	E03DK-04060200201	M20x1,5 / M16x1,5	3,0	6	22	20
MDR 25M/16M	E03DK-04060200301	M25x1,5 / M16x1,5	3,0	7	28	20
MDR 25M/20M	E03DK-04060200401	M25x1,5 / M20x1,5	3,0	7	28	20
MDR 32M/16M	E03DK-04060200501	M32x1,5 / M16x1,5	3,5	8	36	20
MDR 32M/20M	E03DK-04060200601	M32x1,5 / M20x1,5	3,5	8	36	20
MDR 32M/25M	E03DK-04060200701	M32x1,5 / M25x1,5	3,5	8	36	20
MDR 40M/16M	E03DK-04060200801	M40x1,5 / M16x1,5	4,0	8	44	5
MDR 40M/20M	E03DK-04060200901	M40x1,5 / M20x1,5	4,0	8	44	5
MDR 40M/25M	E03DK-04060201001	M40x1,5 / M25x1,5	4,0	8	44	5
MDR 40M/32M	E03DK-04060201101	M40x1,5 / M32x1,5	4,0	8	44	5
MDR 50M/40M	E03DK-04060201201	M50x1,5 / M40x1,5	4,5	9	54	5
MDR 63M/40M	E03DK-04060201301	M63x1,5 / M40x1,5	5,0	10	67	5
MDR 63M/50M	E03DK-04060201401	M63x1,5 / M50x1,5	5,0	10	67	5

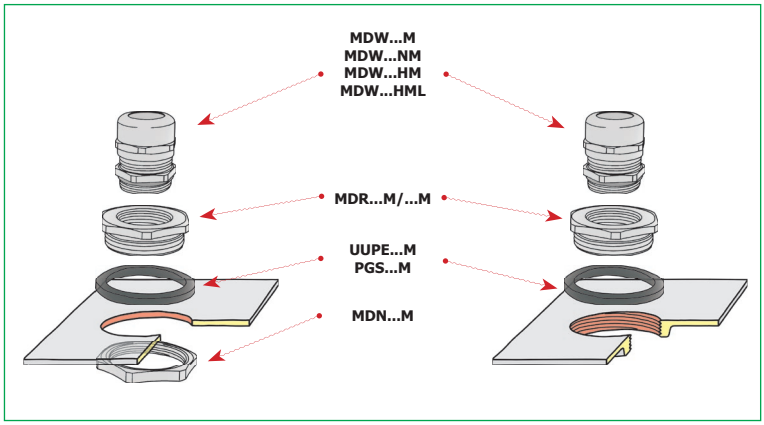

Redukcja typu MDR PG/PG

z gwintem PG

Materiał Mosiądz poniklowany

Uwaga! Nakrętki i uszczelki do redukcji należy zamawiać oddzielnie.

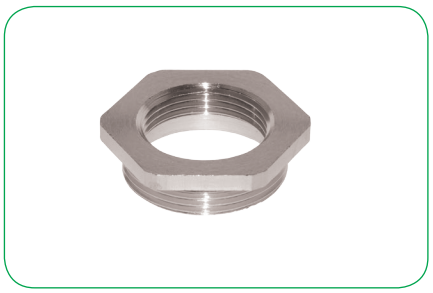

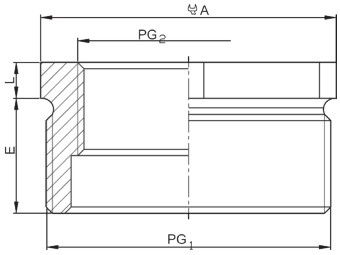

Typ	Art. nr	Gwint PG1/PG2	Wymiary [mm]		Wymiar pod klucz [mm]	szt
			L	E	A	
MDR 9/7	E03DK-04060100101	P9 / P7	2,0	5	16	25
MDR 11/7	E03DK-04060100201	P11 / P7	2,0	6	20	25
MDR 11/9	E03DK-04060100301	P11 / P9	2,0	6	20	25
MDR 13/9	E03DK-04060100401	P13,5 / P9	2,5	6	22	25
MDR 13/11	E03DK-04060100501	P13,5 / P11	2,5	6	22	25
MDR 16/9	E03DK-04060100601	P16 / P9	2,5	6	24	20
MDR 16/11	E03DK-04060100701	P16 / P11	2,5	6	24	20
MDR 16/13	E03DK-04060100801	P16 / P13,5	2,5	6	24	20
MDR 21/9	E03DK-04060100901	P21 / P9	3,0	7	30	20
MDR 21/11	E03DK-04060101001	P21 / P11	3,0	7	30	20
MDR 21/13	E03DK-04060101101	P21 / P13,5	3,0	7	30	20
MDR 21/16	E03DK-04060101201	P21 / P16	3,0	7	30	20
MDR 29/16	E03DK-04060101301	P29 / P16	3,0	8	40	20
MDR 29/21	E03DK-04060101401	P29 / P21	3,0	8	40	20
MDR 36/21	E03DK-04060101501	P36 / P21	3,5	8	48	5
MDR 36/29	E03DK-04060101601	P36 / P29	3,5	8	48	5
MDR 42/29	E03DK-04060101701	P42 / P29	4,0	10	58	5
MDR 42/36	E03DK-04060101801	P42 / P36	4,0	10	58	5
MDR 48/36	E03DK-04060102001	P48 / P36	4,0	10	62	5
MDR 48/42	E03DK-04060102101	P48 / P42	4,0	10	62	5

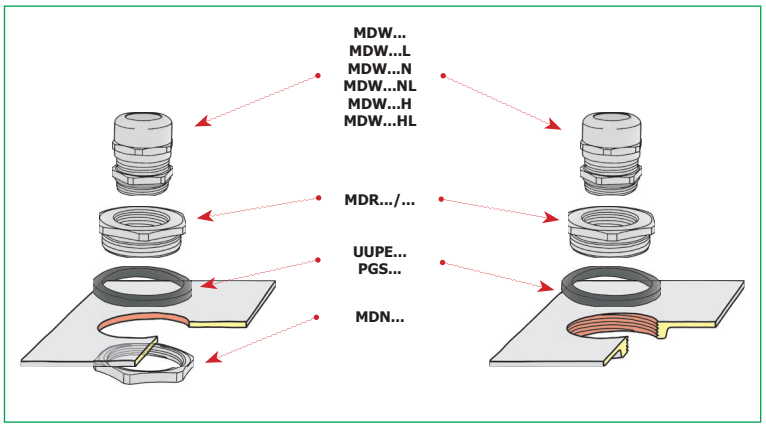

Redukcja typu MDR M/PG

z gwintem metrycznym / PG

Materiał Mosiądz poniklowany

Uwaga! Nakrętki i uszczelki do redukcji należy zamawiać oddzielnie.

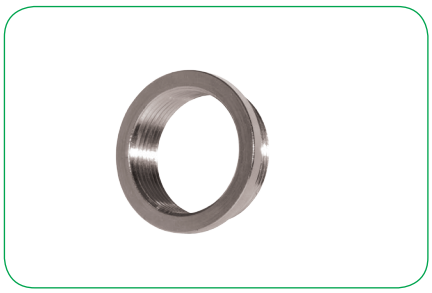

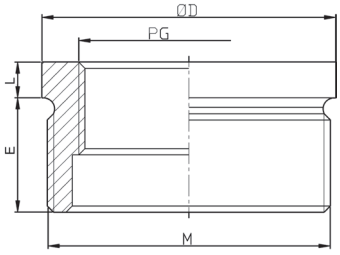

Typ	Art. nr	Gwint M/PG	Wymiary [mm]			szt
			L	E	Ø D	
MDR 16M/7	E03DK-04060405101	M16x1,5 / P7	2,5	6	18	25
MDR 20M/9	E03DK-04060405201	M20x1,5 / P9	3	6	23	20
MDR 25M/13	E03DK-04060405401	M25x1,5 / P13,5	3	7	28	20
MDR 32M/21	E03DK-04060405601	M32x1,5 / P21	3,5	8	36	20
MDR 40M/21	E03DK-04060405801	M40x1,5 / P21	4	8	44	5
MDR 50M/29	E03DK-04060406101	M50x1,5 / P29	4,5	9	54	5
MDR 63M/42	E03DK-04060406501	M63x1,5 / P42	5	10	67	5

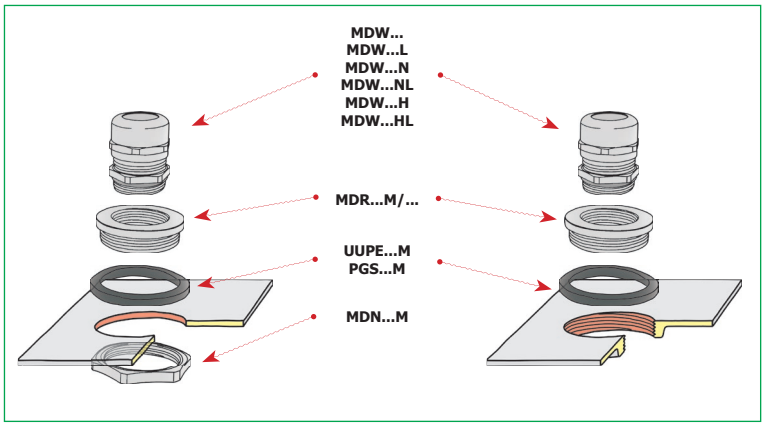

Redukcja typu MDR PG/M

z gwintem PG / metrycznym

Materiał Mosiądz poniklowany

Uwaga! Nakrętki i uszczelki do redukcji należy zamawiać oddzielnie.

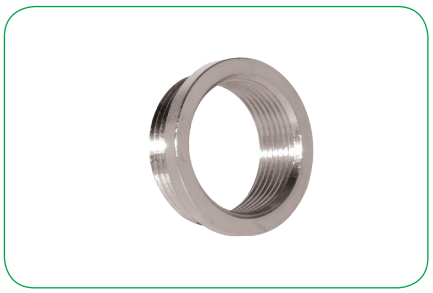

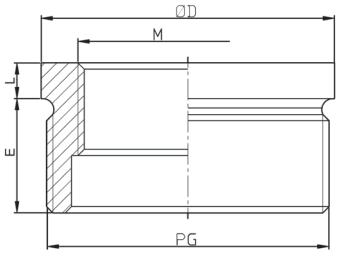

Typ	Art. nr	Gwint PG/M	Wymiary [mm]			szt
			L	E	Ø D	
MDR 9/12M	E03DK-04060300101	P9 / M12x1,5	2,5	6,5	18	25
MDR 11/12M	E03DK-04060300201	P11 / M12x1,5	3	7	21	25
MDR 13/16M	E03DK-04060300301	P13,5 / M16x1,5	3	7	23	25
MDR 16/16M	E03DK-04060300401	P16 / M16x1,5	3	8	26	20
MDR 21/25M	E03DK-04060300501	P21 / M25x1,5	3,5	8	32	20
MDR 29/32M	E03DK-04060300601	P29 / M32x1,5	4	8,5	41	20
MDR 36/40M	E03DK-04060300701	P36 / M40x1,5	4,5	8,5	51	5
MDR 42/50M	E03DK-04060300801	P42 / M50x1,5	4,5	10	58	5
MDR 48/50M	E03DK-04060300901	P48 / M50x1,5	5	11	64	5

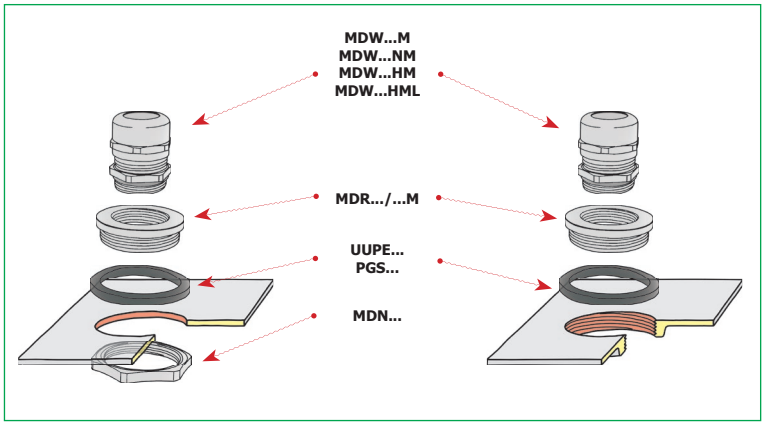

Adapter typu MDA...M/M

z gwintem metrycznym

Materiał Mosiądz poniklowany

Uwaga! Nakrętki i uszczelki do adaptera należy zamawiać oddzielnie.

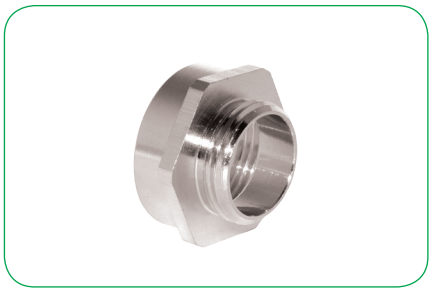

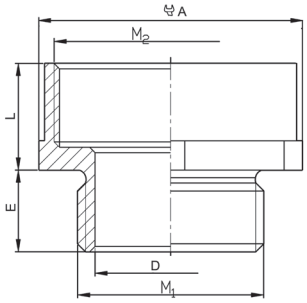

Typ	Art. nr	Gwint M1/M2	Wymiary [mm]			Wymiar pod klucz [mm]	szt
			D	L	E	A	
MDA 12M/16M	E03DK-04070300101	M12x1,5 / M16x1,5	8,8	8,0	5	18	25
MDA 16M/20M	E03DK-04070300201	M16x1,5 / M20x1,5	12,5	8,0	6	22	25
MDA 20M/25M	E03DK-04070300301	M20x1,5 / M25x1,5	16,2	9,0	6	27	20
MDA 25M/32M	E03DK-04070300401	M25x1,5 / M32x1,5	21,0	10,5	7	36	20
MDA 32M/40M	E03DK-04070300501	M32x1,5 / M40x1,5	27,8	10,5	8	42	20
MDA 40M/50M	E03DK-04070300601	M40x1,5 / M50x1,5	35,8	11,5	8	52	5
MDA 50M/63M	E03DK-04070300701	M50x1,5 / M63x1,5	45,8	12,5	9	67	5

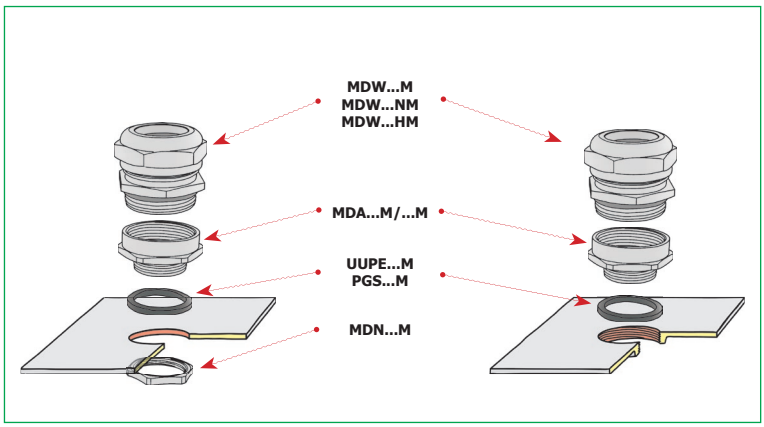

Adapter typu MDA PG/PG

z gwintem PG

Materiał Mosiądz poniklowany

Uwaga! Nakrętki i uszczelki do adaptera należy zamawiać oddzielnie.

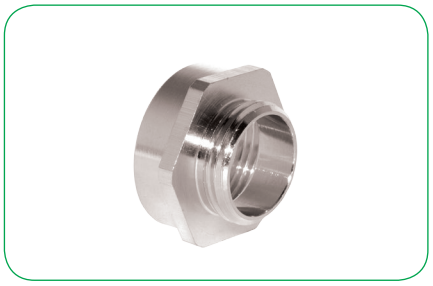

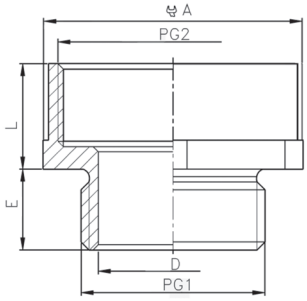

Typ	Art. nr	Gwint PG1/PG2	Wymiary [mm]		Wymiar pod klucz [mm]	szt
			L	E	A	
MDA 7/9	E03DK-04070100101	P7 / P9	7,5	4	17	25
MDA 9/11	E03DK-04070100201	P9 / P11	8,5	5	20	25
MDA 9/13	E03DK-04070100301	P9 / P13,5	8,5	5	22	25
MDA 11/13	E03DK-04070100401	P11 / P13,5	8,5	6	22	25
MDA 11/16	E03DK-04070100501	P11 / P16	8,5	6	24	25
MDA 13/16	E03DK-04070100601	P13,5 / P16	8,5	6	24	25
MDA 16/21	E03DK-04070100701	P16 / P21	10,0	6	30	20
MDA 21/29	E03DK-04070100801	P21 / P29	11,5	7	40	20
MDA 29/36	E03DK-04070100901	P29 / P36	11,5	8	50	20
MDA 36/42	E03DK-04070101001	P36 / P42	15,0	8	58	5
MDA 36/48	E03DK-04070101101	P36 / P48	15,0	8	64	5
MDA 42/48	E03DK-04070101201	P42 / P29	15,0	8	64	5

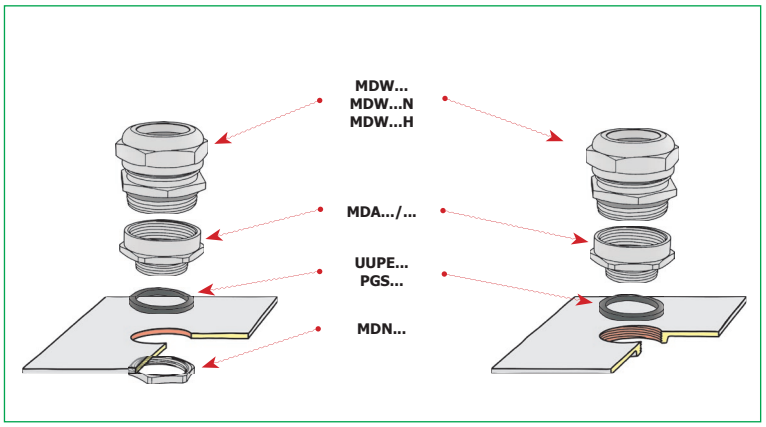

Adapter typu MDA M/PG

z gwintem metrycznym / PG

Materiał Mosiądz poniklowany

Uwaga! Nakrętki i uszczelki do adaptera należy zamawiać oddzielnie.

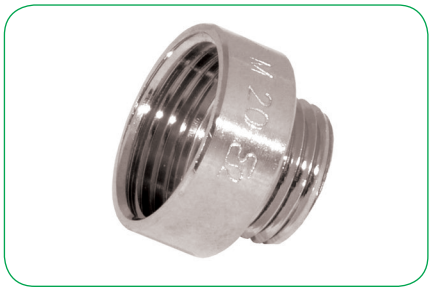

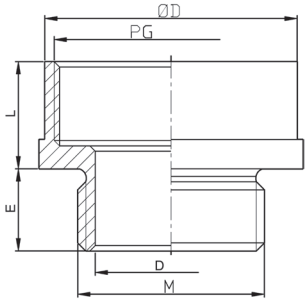

Typ	Art. nr	Gwint M/PG	Wymiary [mm]				szt
			D	L	E	Ø D	
MDA 12M/7	E03DK-04070200101	M12x1,5 / P7	8,8	8,5	5	14	25
MDA 12M/9	E03DK-04070200201	M12x1,5 / P9	8,8	8,5	5	17	25
MDA 16M/9	E03DK-04070200301	M16x1,5 / P9	12,5	8,5	6	18	25
MDA 16M/11	E03DK-04070200401	M16x1,5 / P11	12,5	9,2	6	20	25
MDA 20M/11	E03DK-04070200501	M20x1,5 / P11	16,2	9,2	6	23	20
MDA 20M/13	E03DK-04070200601	M20x1,5 / P13,5	16,2	9,2	6	23	20
MDA 20M/16	E03DK-04070200701	M20x1,5 / P16	16,2	10,5	6	25	20
MDA 25M/16	E03DK-04070200801	M25x1,5 / P16	21,2	9,5	7	28	20
MDA 25M/21	E03DK-04070200901	M25x1,5 / P21	21	10,5	7	30	20
MDA 32M/29	E03DK-04070201001	M32x1,5 / P29	27,8	11,2	8	39	20
MDA 40M/29	E03DK-04070201101	M40x1,5 / P29	37,8	10	8	44	5
MDA 40M/36	E03DK-04070201201	M40x1,5 / P36	35,8	11,2	8	49	5
MDA 50M/36	E03DK-04070201301	M50x1,5 / P36	45,5	10	9	54	5
MDA 50M/42	E03DK-04070201401	M50x1,5 / P42	46,1	12,7	9	56	5
MDA 63M/48	E03DK-04070201501	M63x1,5 / P48	57,8	12,5	10	67	5

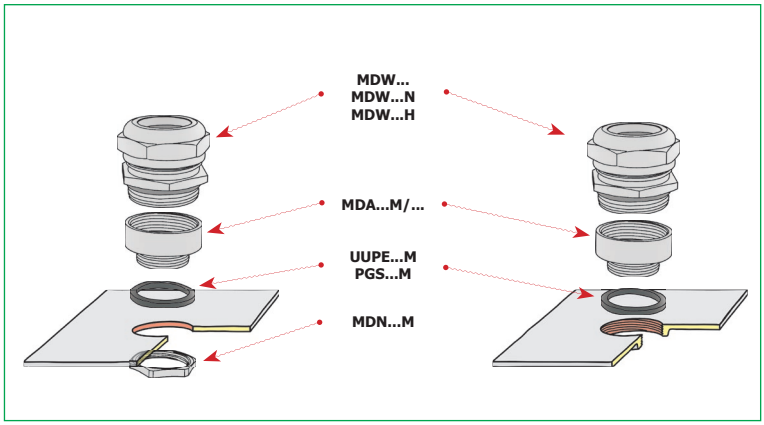

Adapter typu MDA PG/M

z gwintem PG / metrycznym

Materiał Mosiądz poniklowany

Uwaga! Nakrętki i uszczelki do adaptera należy zamawiać oddzielnie.

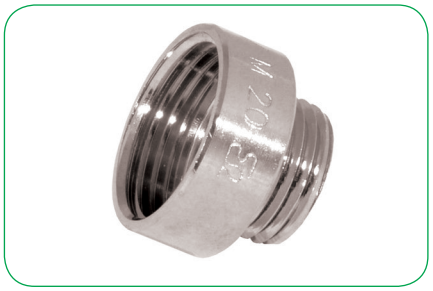

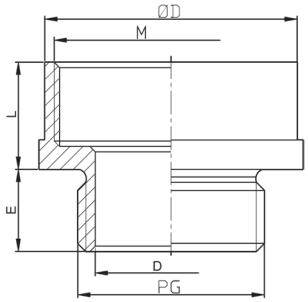

Typ	Art. nr	Gwint PG/M	Wymiary [mm]				szt
			D	L	E	Ø D	
MDA 7/12M	E03DK-04070400101	P7 / M12x1,5	9,8	7	6,5	15	25
MDA 7/16M	E03DK-04070400201	P7 / M16x1,5	9,8	8,5	6,5	18	25
MDA 9/16M	E03DK-04070400301	P9 / M16x1,5	12	8,5	6,5	18	25
MDA 9/20M	E03DK-04070400401	P9 / M20x1,5	12	8,5	6,5	22	25
MDA 11/16M	E03DK-04070400501	P11 / M16x1,5	14,5	7,5	7	21	25
MDA 11/20M	E03DK-04070400601	P11 / M20x1,5	15	8,5	7	22	25
MDA 13/20M	E03DK-04070400701	P13,5 / M20x1,5	16,8	8,5	7	23	20
MDA 13/25M	E03DK-04070400801	P13,5 / M25x1,5	16,8	9,5	7	27	20
MDA 16/20M	E03DK-04070400901	P16 / M20x1,5	18,5	7,5	8	27	20
MDA 16/25M	E03DK-04070401001	P16 / M25x1,5	18,8	9,5	8	27	20
MDA 21/32M	E03DK-04070401101	P21 / M32x1,5	24,2	10,5	8	34	20
MDA 29/40M	E03DK-04070401201	P29 / M40x1,5	32,8	10,5	8,5	42	20
MDA 36/50M	E03DK-04070401301	P36 / M50x1,5	42,6	11	8,5	53	5
MDA 42/63M	E03DK-04070401401	P42 / M63x1,5	49,6	13	10	67	5
MDA 48/63M	E03DK-04070401501	P48 / M63x1,5	54,5	13	11	67	5

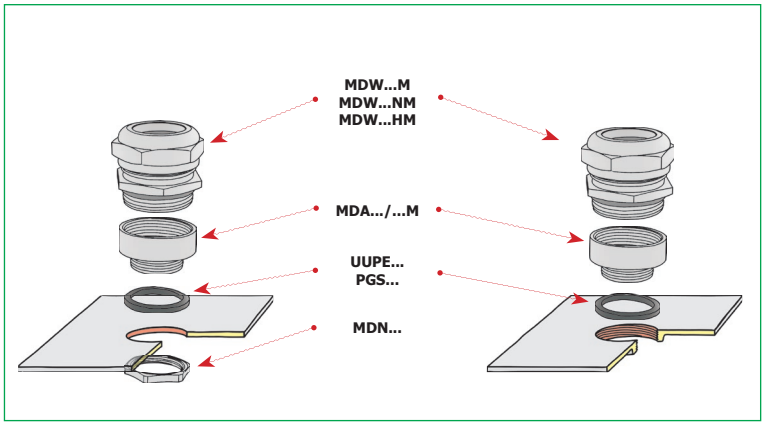

Pierścień uszczelniający redukcyjny ślepy

dla dławnicy z gwintem PG

Materiał PCV
Temperatura pracy -20 ÷ +80 °C
Zastosowanie do dławnic MDW (IP54)

Można stosować zamiast standardowego pierścienia. Jeżeli standartowy pierścień jest zbyt duży dla zastosowanego przewodu, można go zastąpić pierścieniem redukcyjnym.

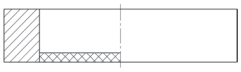

Typ	Art. nr	Gwint do dławnicy	Redukcja	Przewód	szt
UPR 9/7	E03DK-02100100101	P7	9/7	3,5÷6,5	100
UPR 11/9	E03DK-02100100201	P9	11/9	5,5÷8,7	100
UPR 13/9	E03DK-02100100301	P11	13/9	5,5÷8,7	100
UPR 13/11	E03DK-02100100401	P13,5	13/11	7,0÷10,5	100
UPR 16/9	E03DK-02100100501	P13,5	16/9	5,5÷8,7	50
UPR 16/11	E03DK-02100100601	P16	16/11	7,0÷10,5	50
UPR 16/13	E03DK-02100100701	P16	16/13	8,0÷12,5	50
UPR 21/16	E03DK-02100100801	P21	29/21	10,0÷15,0	50
UPR 29/21	E03DK-02100100901	P29	29/21	14,0÷19,0	50

III.3. Dławnice do przestrzeni zagrożonych wybuchem

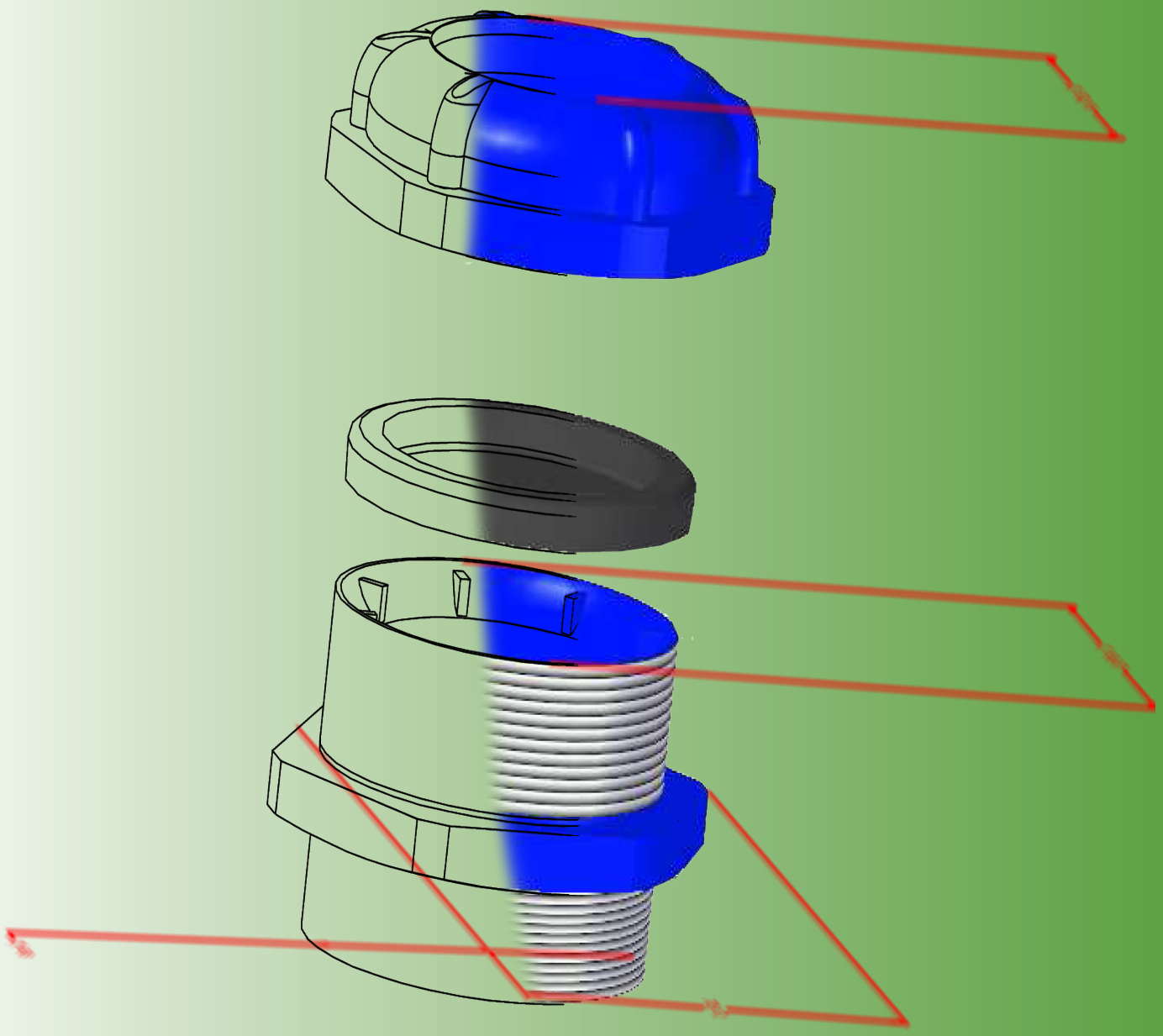

DŁAWNICE DO PRZESTRZENI ZAGROŻONYCH WYBUCHEM

	Typ	Średnica zewnętrzna przewodu [mm]	Temperatura pracy [°C]	Stopień ochrony	Rodzaj gwintu			Strona
					Gwint PG	Gwint M	Gwint G	
	EDW HM	3,00 ÷ 48,00	-20 ÷ +80	IP66	-	+	-	197
	EDW H	3,00 ÷ 44,00	-20 ÷ +80	IP68	+	-	-	198
	EMDW...HM EMDW...H	3,00 ÷ 42,00 3,00 ÷ 18,00	-20 ÷ +80	IP68	-	+	+	199
	EN...M	-	-20 ÷ +80	-	-	+	-	200

Dławnice poliamidowe typu EDW HM

z gwintem metrycznym

Materiał
- Korpus i nakrętka kołpak: poliamid PA 6;
- Uszczelka:
  - część zewnętrzna: guma CR/NBR;
  - część wewnętrzna: termoplast TPE (od rozmiaru M20x1,5);
- Zaślepka:polietylen PE-LD.

Własności
- Typ ochrony:
  - BK - Ex II 2 G Ex e II/Ex II 2 D Ex tD A21;
  - BL- Ex II 2 G Ex e II/Ex II 2 D Ex tD A21;
- Stopień ochrony: IP 66;
- IEC Ex certyfikat: nr PTB 05.0004x;

Temp. pracy -20 ÷ +70 ºC (M12 i M16)
-30 ÷ +70 ºC (M20 do M63)

Uwaga! Dławnica z zainstalowaną zaślepką nie zapewnia opisanych własności.

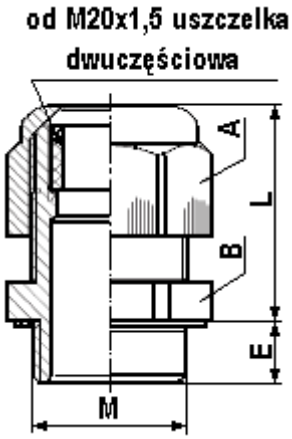

Typ	Art. nr	Średnica zewnętrzna przewodu [mm]	Gwint M	Wymiary [mm]		Wymiar pod klucz [mm]		szt
				L	E	A	B	
EDW 12 HM BK	E03DK-06011200101	4÷7	M12x1,5	23	8	15/15	15/15	10
EDW 16 HM BK	E03DK-06011200201	5,5÷10	M16x1,5	27,5	8	20/20	20/20	10
EDW 20 HM BK	E03DK-06011200301	5,5÷13	M20x1,5	29	8	24/24	24/24	10
EDW 25 HM BK	E03DK-06011200401	8÷17	M25x1,5	35	8	29/29	29/29	5
EDW 32 HM BK	E03DK-06011200501	12÷21	M32x1,5	40	10	36/36	36/36	5
EDW 40 HM BK	E03DK-06011200601	17÷28	M40x1,5	41	10	46/46	46/46	1
EDW 50 HM BK	E03DK-06011200701	22÷35	M50x1,5	49,5	12	55/55	55/55	1
EDW 63 HM BK	E03DK-06011200801	27÷48	M63x1,5	53,5	12	68/68	68/68	1
EDW 12 HM BL	E03DK-06011400101	4÷7	M12x1,5	23	8	15/15	15/15	10
EDW 16 HM BL	E03DK-06011400201	5,5÷10	M16x1,5	27,5	8	20/20	20/20	10
EDW 20 HM BL	E03DK-06011400301	5,5÷13	M20x1,5	29	8	24/24	24/24	10
EDW 25 HM BL	E03DK-06011400401	8÷17	M25x1,5	35	8	29/29	29/29	5
EDW 32 HM BL	E03DK-06011400501	12÷21	M32x1,5	40	10	36/36	36/36	5
EDW 40 HM BL	E03DK-06011400601	17÷28	M40x1,5	41	10	46/46	46/46	1
EDW 50 HM BL	E03DK-06011400701	22÷35	M50x1,5	49,5	12	55/55	55/55	1
EDW 63 HM BL	E03DK-06011400801	27÷48	M63x1,5	53,5	12	68/68	68/68	1

Dławnice poliamidowe typu EDW H

z gwintem PG

Materiał
- Korpus i nakrętka kołpak. poliamid;
- Uszczelka: guma CR (NEOPREN);
- Podkładka płaska: guma CE (NEOPREN);
- Zaślepka: polietylen.

Własności
- Typ ochrony:
  - Ex II GD;
  - Ex e II / Ex tD A21;
- Stopień ochrony: IP 68;
- IEC Ex certyfikat: na zapytanie;

Temp. pracy -40 ÷ +95 ºC

Uwaga! Dławnica z zainstalowaną zaślepką nie zapewnia opisanych własności.

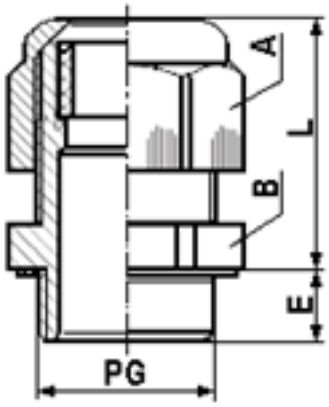

Typ	Art. nr	Średnica zewnętrzna przewodu [mm]	Gwint PG	Wymiary [mm]		Wymiar pod klucz [mm]		szt
				L	E	A	B	
EDW 7 H BK	E03DK-06011100001	3,0÷6,5	P 7	23	8	15/15	15/15	10
EDW 9 H BK	E03DK-06011100101	4,0÷8,0	P 9	28	10	19/19	19/19	10
EDW 11 H BK	E03DK-06011100201	5,0÷10,0	P 11	28	10	19/19	19/19	10
EDW 13 H BK	E03DK-06011100301	6,0÷12,0	P 13,5	31	10	24/24	24/24	10
EDW 16 H BK	E03DK-06011100401	10,0÷14,0	P 16	31	10	24/24	24/24	10
EDW 21 H BK	E03DK-06011100501	13,0÷18,0	P 21	37	10	33/33	33/33	5
EDW 29 H BK	E03DK-06011100601	18,0÷25,0	P 29	43,5	15	42/42	42/42	5
EDW 36 H BK	E03DK-06011100701	22,0÷32,0	P 36	50	18	53/53	53/53	1
EDW 42 H BK	E03DK-06011100801	30,0÷38,0	P 42	51	18	60/60	60/60	1
EDW 48 H BK	E03DK-06011100901	34,0÷44,0	P 48	53	18	65/65	65/65	1
EDW 7 H BL	E03DK-06011300001	3,0÷6,5	P 7	23	8	15/15	15/15	10
EDW 9 H BL	E03DK-06011300101	4,0÷8,0	P 9	28	10	19/19	19/19	10
EDW 11 H BL	E03DK-06011300201	5,0÷10,0	P 11	28	10	19/19	19/19	10
EDW 13 H BL	E03DK-06011300301	6,0÷12,0	P 13,5	31	10	24/24	24/24	10
EDW 16 H BL	E03DK-06011300401	10,0÷14,0	P 16	31	10	24/24	24/24	10
EDW 21 H BL	E03DK-06011300501	13,0÷18,0	P 21	37	10	33/33	33/33	5
EDW 29 H BL	E03DK-06011300601	18,0÷25,0	P 29	43,5	15	42/42	42/42	5
EDW 36 H BL	E03DK-06011300701	22,0÷32,0	P 36	50	18	53/53	53/53	1
EDW 42 H BL	E03DK-06011300801	30,0÷38,0	P 42	51	18	60/60	60/60	1
EDW 48 H BL	E03DK-06011300901	34,0÷44,0	P 48	53	18	65/65	65/65	1

Dławnice mosiężna Ex typu EMDW ... HM, ... H

z gwintem PG i metrycznym, EExe II

Materiał
- Korpus i nakrętka: mosiądz CuZn39Pb3, niklowany;
- Wkładka zaciskowa: PA6; V2 UL 94;
- Uszczelka: guma CR/NBR;
- O-ring: guma NBR;
- Zaślepka: polietylen PE-LD.

Własności
- Grupa: II;
- Kategoria / Strefa: 2G i 2D / 1, 2, 21, 22;
- Typ ochrony: EEx e, rozszerzony zakres;
- Stopień ochrony: IP 68 – 5 bar;
- Standard testów: EN 50014 / EN 50019;
- EC - Certyfikat typu DMT 99 ATEX E01

Temp. pracy -20 ÷ +80 °C

EMDW ... HM - gwint metryczny
EMDW ... H - gwint PG

Uwaga! Dławnica z zainstalowaną zaślepką nie zapewnia opisanych własności.

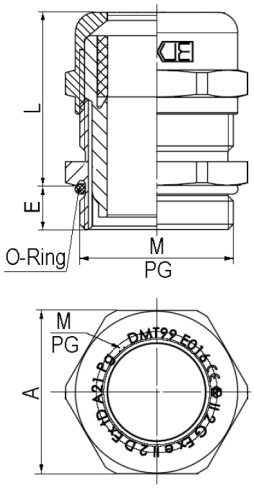

Typ	Art. nr	Gwint	Średnica zewnętrzna przewodu [mm]	Wymiary [mm]			szt
				A	L	E	
EMDW 12 HM	E03DK-06030010101	M12x1,5	3÷6	14	20	5	10
EMDW 16 HM	E03DK-06030010201	M16x1,5	5÷9	17	24	5	10
EMDW 20 HM	E03DK-06030010301	M20x1,5	9÷13	22	27	6	10
EMDW 25 HM	E03DK-06030010401	M25x1,5	11÷16	27	29,5	7	5
EMDW 32 HM	E03DK-06030010501	M32x1,5	14÷21	34	30	8	5
EMDW 40 HM	E03DK-06030010601	M40x1,5	19÷27	43	33	8	1
EMDW 50 HM	E03DK-06030010701	M50x1,5	24÷35	55	38,5	9	1
EMDW 63 HM	E03DK-06030010801	M63x1,5	32÷42	65	44,5	10	1
EMDW 7 H	E03DK-06030000001	P7	3÷6,5	14	19	5	10
EMDW 9 H	E03DK-06030000101	P9	4÷8	17	23	6	10
EMDW 11 H	E03DK-06030000201	P11	5÷10	20	23,5	6	10
EMDW 13 H	E03DK-06030000301	P13	6÷12	22	25	6,5	10
EMDW 16 H	E03DK-06030000401	P16	10÷14	24	25	6,5	10
EMDW 21 H	E03DK-06030000501	P21	13÷18	30	27	7	10

Nakrętki typu EN...M BK dla dławnic Ex

z gwintem metrycznym (ISO)

Materiał poliamid
Temp. pracy -20 ÷ +80 °C
Kolor EExe – czarny (BK)

Uwaga! Dla dławnic poliamidowych z gwintem PG zalecane nakrętki mosiężne MDN.

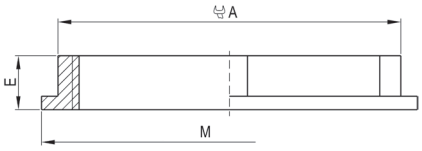

Typ	Art. nr	Gwint M	Wymiary [mm]	Wymiar pod klucz [mm]	Kolor	szt
			E	A		
EN 12M BK	E03DK-02020400101	M12x1,5	4,5	18	●	1
EN 16M BK	E03DK-02020400201	M16x1,5	5	22	●	1
EN 20M BK	E03DK-02020400301	M20x1,5	5,5	26	●	1
EN 25M BK	E03DK-02020400401	M25x1,5	6	32	●	1
EN 32M BK	E03DK-02020400501	M32x1,5	6,5	42	●	1
EN 40M BK	E03DK-02020400601	M40x1,5	7	54	●	1
EN 50M BK	E03DK-02020400701	M50x1,5	7	66	●	1
EN 63M BK	E03DK-02020400801	M63x1,5	9	80	●	1

III.4. Przepusty kablowe

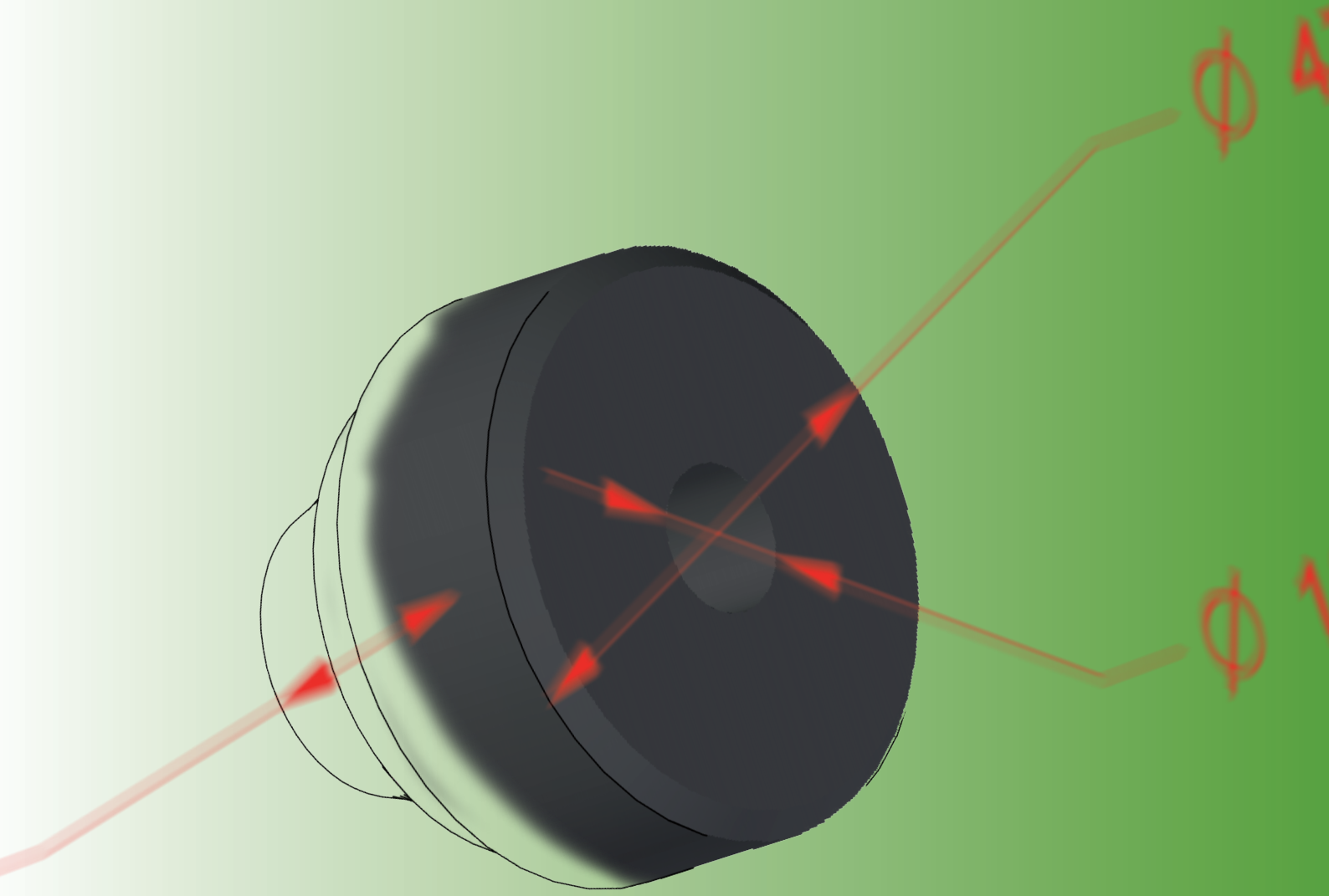

PRZEPUSTY KABLOWE

	Typ	Średnica zewnętrzna przewodu [mm]	B	A	Temperatura pracy [°C]	Strona
	PDE...M	4 ÷ 35	0,5 ÷4,4	16,5 ÷ 55,0	-40 ÷ +110	203
	PDE	3 ÷ 35	0,5 4,0	4,0 ÷ 35,0	-40 ÷ +110	204
	PDE CR...M	4 ÷ 35	0,5 ÷4,4	16,5 ÷ 55,0	-40 ÷ +110	205
	PDE CR	3 ÷ 35	0,5 4,0	4,0 ÷ 35,0	-40 ÷ +110	206
	PDEL	5 ÷ 17	1,0 ÷ 4,0	16,5 ÷ 25,5	-40 ÷ +110	207
	PDEN	5 ÷ 24	0,5 ÷ 3,5	16,5 ÷ 32,5	-50 ÷ +125	208
	PDW PDWT	4 ÷ 13	0,5 ÷ 5 ,0	20,5 ÷ 25,5	-40 ÷ +110	209
	BDE	6 ÷ 78	-	16,5 ÷ 90,0	-30 ÷ +85	210
	HV	-	0,8 ÷ 3,2	6,4 ÷ 40,5	-40 ÷ +85	211
	HP	-	0,8 ÷ 3,2	7,9 ÷ 30	-40 ÷ +85	212
	PV	-	1,6 ÷ 3,0	4,8 ÷ 50	-20 ÷ +80	213
	PP	-	1,6 ÷ 2,4	9,9 ÷ 25,5	-20 ÷ +80	214
	GH	-	≤ 2	10 ÷ 38	-30 ÷ +85	215

B = Grubość materiału [mm] | A = Ø otworu w blasze [mm]

Przepust gumowy typu PDE...M

Materiał guma EPDM
Temperatura pracy -40 ÷ +110 ºC
Kolor szary (RAL 7035)
czarny BK (RAL 9005)
szary na zamówienie (RAL 7001)
Klasa szczelności IP67

Przepusty do szybkiego montażu

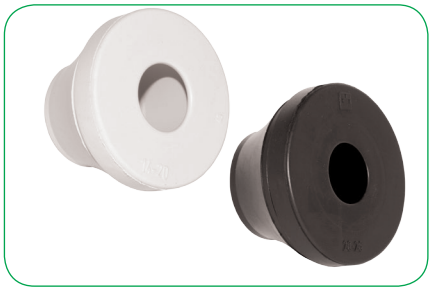

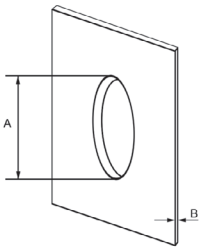

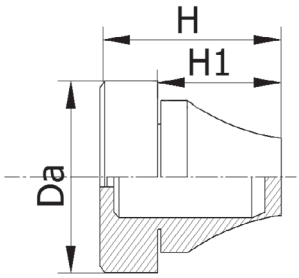

szary		czarny		RAL 7001		Średnica zewnętrzna przewodu [mm]	Wymiary [mm]					szt
Typ	Art. nr	Typ	Art. nr	Typ	Art. nr		A	B	Da	H	H1	
PDE 12M	E03DK-05010210101	**PDE 12M BK**	E03DK-05010211101	**PDE 12M RAL 7001**	E03DK-05010212101	4÷7	12,5	0,5÷2	20,0	12,8	5,6	50
PDE 16M	E03DK-05010210201	**PDE 16M BK**	E03DK-05010211201	**PDE 16M RAL 7001**	E03DK-05010212201	5÷9	16,5	1÷4	21,0	17,7	11,0	50
PDE 20M	E03DK-05010210301	**PDE 20M BK**	E03DK-05010211301	**PDE 20M RAL 7001**	E03DK-05010212301	8÷13	20,5	1÷4	25,5	20,0	13,4	50
PDE 25M	E03DK-05010210401	**PDE 25M BK**	E03DK-05010211401	**PDE 25M RAL 7001**	E03DK-05010212401	11÷17	25,5	1÷4	30,5	21,3	15,3	50
PDE 32M	E03DK-05010210501	**PDE 32M BK**	E03DK-05010211501	**PDE 32M RAL 7001**	E03DK-05010212501	15÷20	32,5	1÷4	38,5	24,6	18,6	25
PDE 40M	E03DK-05010210601	**PDE 40M BK**	E03DK-05010211601	**PDE 40M RAL 7001**	E03DK-05010212601	19÷28	40,5	1÷4	48,5	29,5	21,7	25
PDE 50M	E03DK-05010210701	**PDE 50M BK**	E03DK-05010211701	**PDE 50M RAL 7001**	E03DK-05010212701	27÷35	50,5	1÷4	60,5	34,8	25,0	10

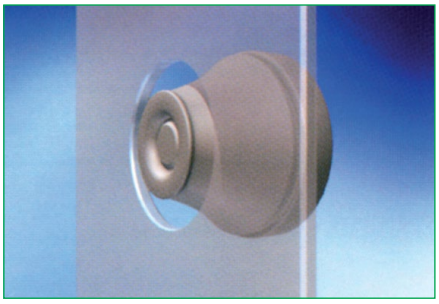

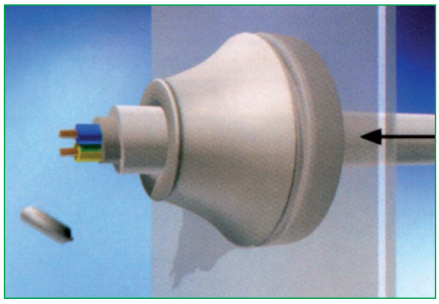

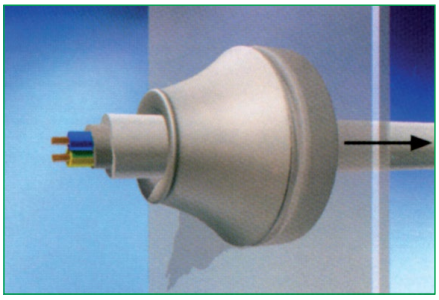

Przepust gumowy typu PDE

Materiał guma EPDM
Temperatura pracy -40 ÷ +110 ºC
Kolor szary (RAL 7035)
czarny BK (RAL 9005)
na zamówienie (RAL 7001)
Klasa szczelności IP67

Przepusty do szybkiego montażu

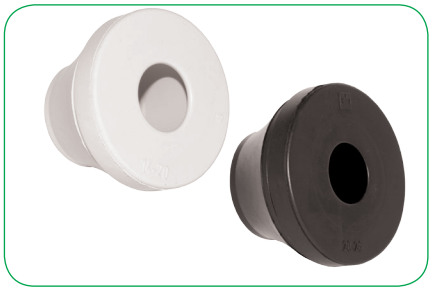

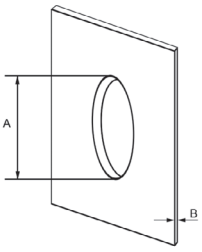

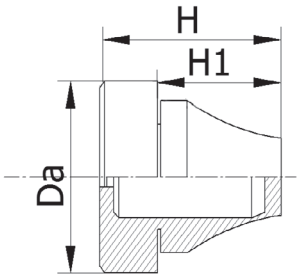

szary		czarny		RAL 7001		Średnica zewnętrzna przewodu [mm]	Wymiary [mm]					szt
Typ	Art. nr	Typ	Art. nr	Typ	Art. nr		A	B	Da	H	H1	
PDE 7	E03DK-05010200101	**PDE 7 BK**	E03DK-05010201101	**PDE 7 RAL 7001**	E03DK-05010202101	3 ÷5	13,0	0,5÷2	20,0	12,6	5,4	50
PDE 9	E03DK-05010200201	**PDE 9 BK**	E03DK-05010201201	**PDE 9 RAL 7001**	E03DK-05010202201	5÷7	16,0	1÷4	21,0	17,8	10,3	50
PDE 11	E03DK-05010200301	**PDE 11 BK**	E03DK-05010201301	**PDE 11 RAL 7001**	E03DK-05010202301	7÷10	19,0	1÷4	24,0	19,8	12,7	50
PDE 16	E03DK-05010200401	**PDE 16 BK**	E03DK-05010201401	**PDE 16 RAL 7001**	E03DK-05010202401	10÷14	23,0	1÷4	28,0	21,8	14,7	50
PDE 21	E03DK-05010200501	**PDE 21 BK**	E03DK-05010201501	**PDE 21 RAL 7001**	E03DK-05010202501	14÷20	29,0	1÷4	35,0	24,6	17,6	25
PDE 29	E03DK-05010200601	**PDE 29 BK**	E03DK-05010201601	**PDE 29 RAL 7001**	E03DK-05010202601	20÷26	38,0	1÷4	46,0	28,5	20 ,0	25
PDE 36	E03DK-05010200701	**PDE 36 BK**	E03DK-05010201701	**PDE 36 RAL 7001**	E03DK-05010202701	26÷35	48,0	1÷4	58,0	34,9	23,9	10

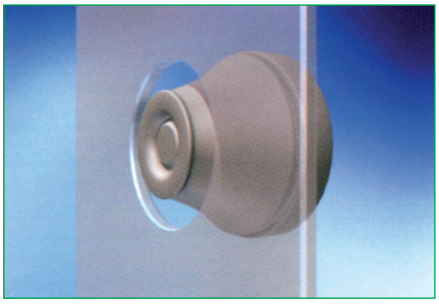

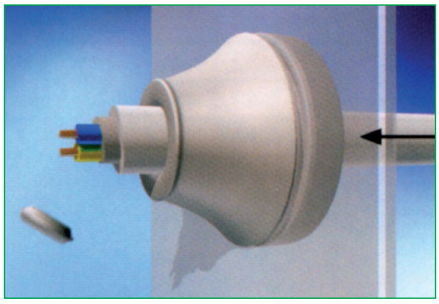

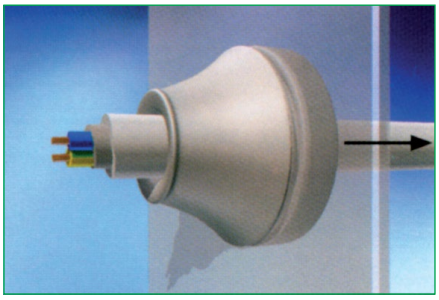

Przepust gumowy typu PDE CR..M

Materiał CR guma chloroprenowa
Temperatura pracy -30 ÷ +100 ºC
Kolor czarny (RAL 9005)

Klasa szczelności IP67

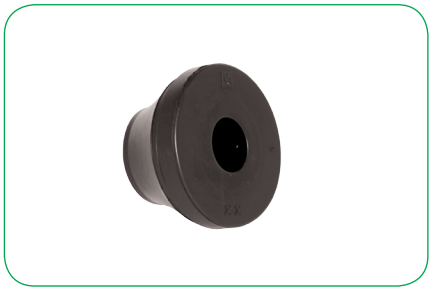

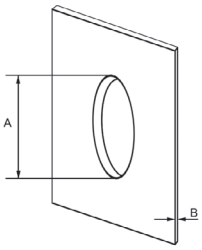

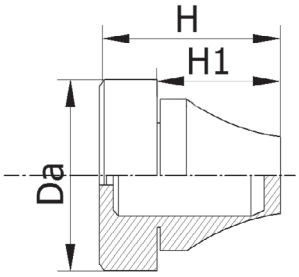

czarny		Średnica zewnętrzna przewodu [mm]	Wymiary [mm]					szt
Typ	Art. nr		A	B	Da	H	H1	
PDE CR 12M	E03DK-05010221101	4÷7	12,5	0,5÷2	20,0	12,8	5,6	50
PDE CR 16M	E03DK-05010221102	5÷9	16,5	1÷4	21,0	17,7	11,0	50
PDE CR 20M	E03DK-05010221103	8÷13	20,5	1÷4	25,5	20,0	13,4	50
PDE CR 25M	E03DK-05010221104	11÷17	25,5	1÷4	30,5	21,3	15,3	50
PDE CR 32M	E03DK-05010221105	15÷20	32,5	1÷4	38,5	24,6	18,6	25
PDE CR 40M	E03DK-05010221106	19÷28	40,5	1÷4	48,5	29,5	21,7	25
PDE CR 50M	E03DK-05010221107	27÷35	50,5	1÷4	60,5	34,8	25,0	10

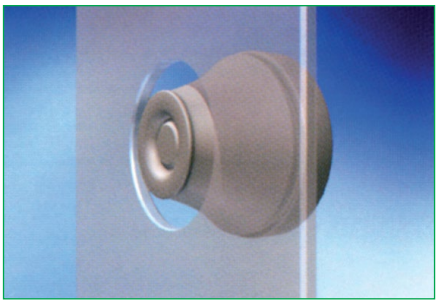

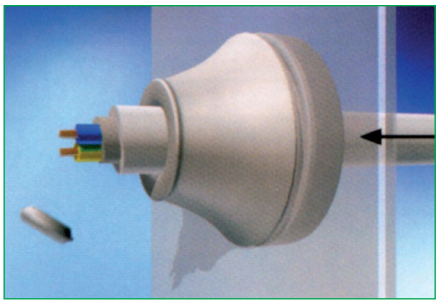

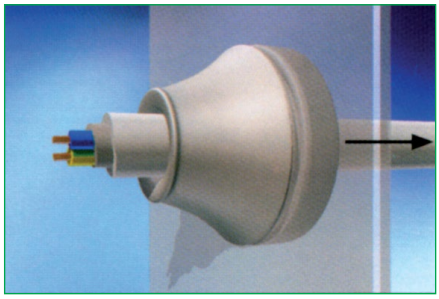

Przepust gumowy typu PDE CR

Materiał CR guma chloroprenowa
Temperatura pracy -30 ÷ +100 ºC
Kolor czarny (RAL 9005)

Klasa szczelności IP67

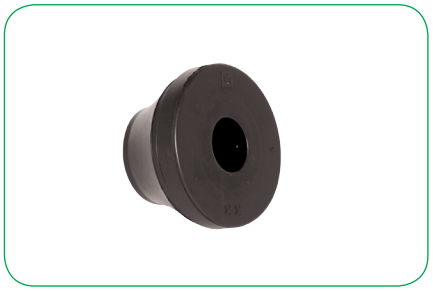

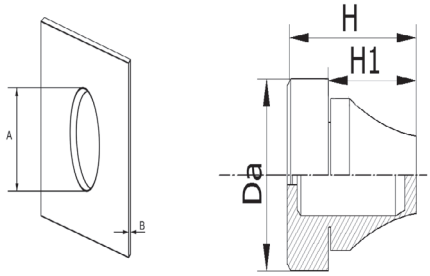

czarny		Średnica zewnętrzna przewodu [mm]	Wymiary [mm]					szt
Typ	Art. nr		A	B	Da	H	H1	
PDE CR 7	E03DK-05010220101	3 ÷5	13,0	0,5÷2	20,0	12,6	5,4	50
PDE CR 9	E03DK-05010220102	5÷7	16,0	1÷4	21,0	17,8	10,3	50
PDE CR 11	E03DK-05010220103	7÷10	19,0	1÷4	24,0	19,8	12,7	50
PDE CR 16	E03DK-05010220104	10÷14	23,0	1÷4	28,0	21,8	14,7	50
PDE CR 21	E03DK-05010220105	14÷20	29,0	1÷4	35,0	24,6	17,6	25
PDE CR 29	E03DK-05010220106	20÷26	38,0	1÷4	46,0	28,5	20 ,0	25
PDE CR 36	E03DK-05010220107	26÷35	48,0	1÷4	58,0	34,9	23,9	10

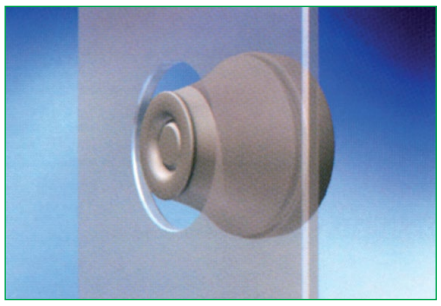

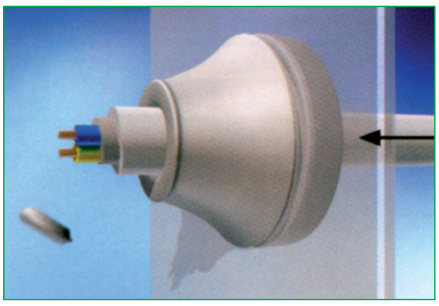

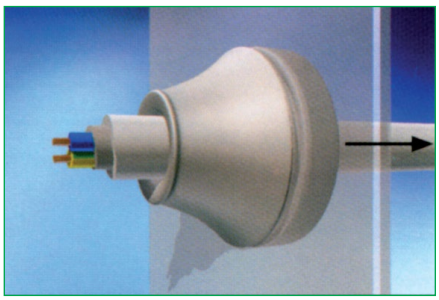

Przepust gumowy typu PDEL odmiana lekka

Materiał guma EPDM
Temperatura pracy -40 ÷ +110 ºC
Kolor szary (RAL 7035)
czarny BK (RAL 9005)
szary RAL 7001
Klasa szczelności IP67

Przepusty do szybkiego montażu
Konstrukcja podobna do przepustów PDE (wymiary zewnętrzne i średnice przewodu/rurki), jednak z cieńszymi ściankami. Efektem jest ułatwiony montaż, tzn. mniejsze siły potrzebne do wciśnięcia przepustu do otworu montażowego, co ma znaczenie w przypadku miejsc trudnodostępnych i montażu w mało sztywnych konstrukcjach, np. miękkich blachach aluminiowych.
Dedykowane głównie dla osprzętu oświetleniowego i pokrewnych.

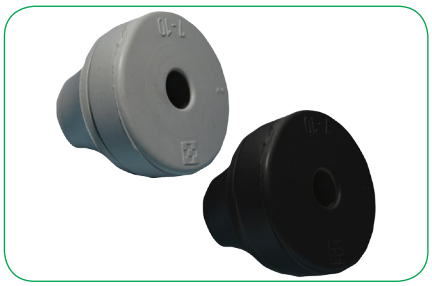

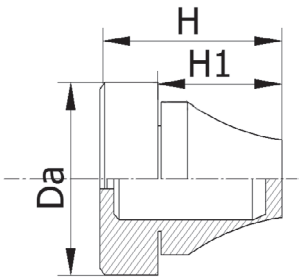

szary		czarny		RAL 7001		Średnica zewnętrzna przewodu [mm]	Wymiary [mm]					szt
Typ	Art. nr	Typ	Art. nr	Typ	Art. nr		A	B	Da	H	H1	
PDEL 16M	E03DK-05010230201	**PDEL 16M BK**	E03DK-05010231201	**PDEL 16M RAL7001**	E03DK-05010232201	5÷9	16,5	1÷4	21,0	17,7	11,0	50
PDEL 20M	E03DK-05010230301	**PDEL 20M BK**	E03DK-05010231301	**PDEL 20M RAL7001**	E03DK-05010232301	8÷12	20,5	1÷4	25,5	20,0	13,4	50
PDEL 25M	E03DK-05010230401	**PDEL 25M BK**	E03DK-05010231411	**PDEL 25M RAL7001**	E03DK-05010232321	11÷16	25,5	1÷4	30,5	21,3	15,3	50

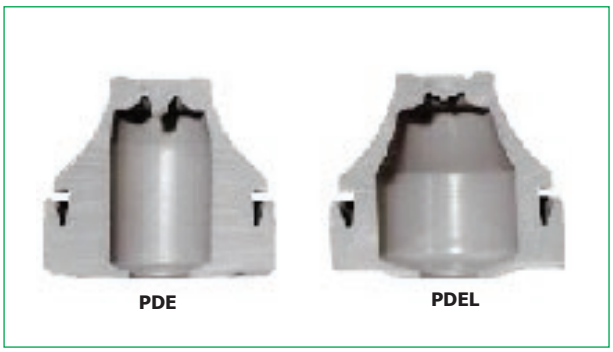

Przepust gumowy typu PDEN

Materiał Elastomer termoplastyczny TPE
Temperatura pracy -50 ÷ +125 ºC
Kolor szary (RAL 7035)
czarny BK (RAL 9005)
biały WT (RAL 9010)
inne kolory na zamówienie
Klasa szczelności IP67

Przepusty do szybkiego montażu

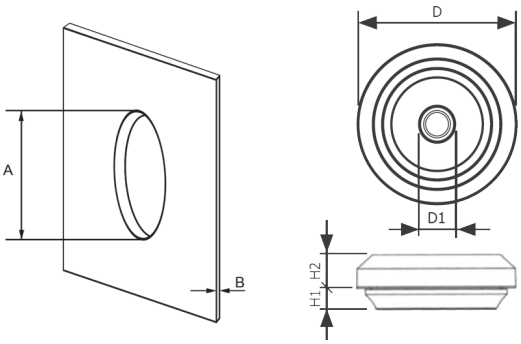

szary		czarny		biały		Średnica zewnętrzna przewodu [mm]	Wymiary [mm]						szt
Typ	Art. nr	Typ	Art. nr	Typ	Art. nr		D	A	B	D_1	H1	H2	
PDEN 16M	E03DK-05010240201	**PDEN 16M BK**	E03DK-05010241201	**PDEN 16M WT**	E03DK-05010242201	5÷10	23,5	16,5	0,5÷3	4	4	6,75	50
PDEN 20M	E03DK-05010240301	**PDEN 20M BK**	E03DK-05010241301	**PDEN 20M WT**	E03DK-05010242301	6÷13	27,5	20,5	0,5÷3	5	4	6,75	50
PDEN 25M	E03DK-05010240401	**PDEN 25M BK**	E03DK-05010241411	**PDEN 25M WT**	E03DK-05010242421	8÷17	32,5	25,5	0,5÷3,5	7	4	6,75	50
PDEN 32M	E03DK-05010240501	**PDEN 32M BK**	E03DK-05010241501	**PDEN 32M WT**	E03DK-05010242501	12÷24	39,5	32,5	0,5÷4,5	11	4	6,75	25

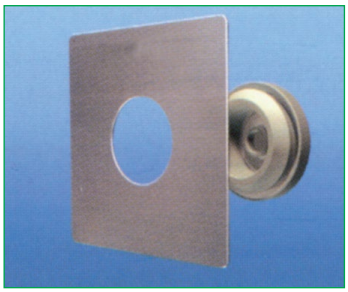

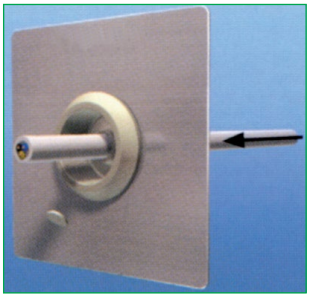

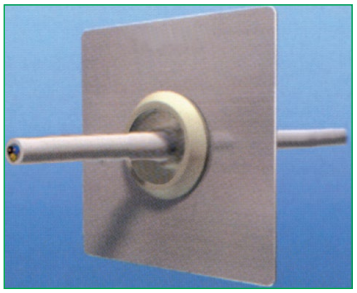

Przepusty typu PDW i PDWT „KLIKSEAL”

Materiał Elastomer termoplastyczny TPE + poliamid 66
Temperatura pracy -40 ÷ +110 ºC
Kolor szary (RAL 7035)
czarny BK (RAL 9005)
biały WT (RAL 9010)
inne kolory na zamówienie, tylko dla typu PDW
Klasa szczelności IP67 / IP65

PDEW i PDET „KLIKSEAL” to rewolucyjne rozwiązanie dwu-komponentowych przepustów, ze zwiększoną siłą trzymana kabla - „zakotwieniem” kabla. Jest to zupełnie nowy produkt na rynku. Poprzez innowacyjność i zaawansowaną technologie wytwarzania produkt posiada wiele zalet oferowanych przez dławnice kablowe.

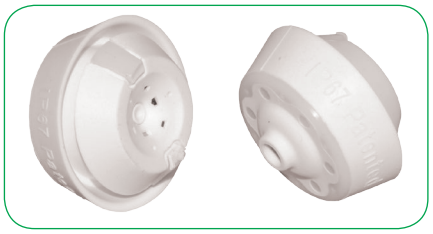

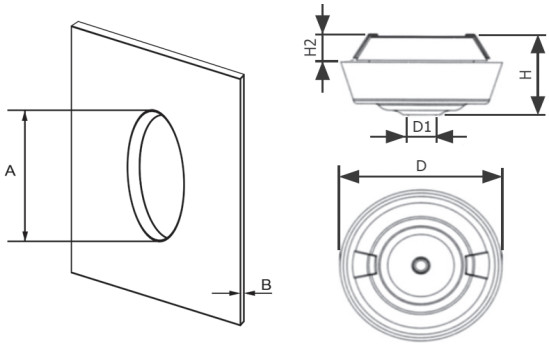

Typ	Art. nr	Ø zewnętrzne przewodu		Wymiary [mm]						szt
		dla IP67 i zamocow. kabla Typ A	dla IP65	D	A	B	D_1	H	H2	
PDW 20M	E03DK-05010301301	7÷11	4÷11	29,3÷34,5	20,5	2÷5	4,0	17÷20	5,7	50
PDW 25M	E03DK-05010301401	7÷13[1)]	4÷13	34,4÷40,0	25,5	2÷5	5,0	17÷20	5,7	50
PDW 20M BK	E03DK-05010302301	7÷11	4÷11	29,3÷34,5	20,5	2÷5	4,0	17÷20	5,7	50
PDW 25M BK	E03DK-05010302401	7÷13[1)]	4÷13	34,4÷40,0	25,5	2÷5	5,0	17÷20	5,7	50
PDW 20M WT	E03DK-05010303301	7÷11	4÷11	29,3÷34,5	20,5	2÷5	4,0	17÷20	5,7	50
PDW 25M WT	E03DK-05010303401	7÷13[1)]	4÷13	34,4÷40,0	25,5	2÷5	5,0	17÷20	5,7	50
PDWT 20M	E03DK-05010321301	7÷11	4÷11	34,2÷37,2	20,5	0,5÷3	4,0	17÷20	5,7	50
PDWT 25M	E03DK-05010321401	7÷13[1)]	4÷13	39,2÷42,2	25,5	0,9÷3	5,0	17÷20	5,7	50
PDWT 20M BK	E03DK-05010322301	7÷11	4÷11	34,2÷37,2	20,5	0,5÷3	4,0	17÷20	5,7	50
PDWT 25M BK	E03DK-05010322401	7÷13[1)]	4÷13	39,2÷42,2	25,5	0,9÷3	5,0	17÷20	5,7	50
PDWT 20M WT	E03DK-05010323301	7÷11	4÷11	34,2÷37,2	20,5	0,5÷3	4,0	17÷20	5,7	50
PDWT 25M WT	E03DK-05010323401	7÷13[1)]	4÷13	39,2÷42,2	25,5	0,9÷3	5,0	17÷20	5,7	50

1) Certyfikat kotwienia kabli dla średnic 8,1 do 8,9mm
D - Zmienne w zależności od grubości ścianki B
Zamocowanie / Kotwienie kabla Typ A w/g PN-EN 50262

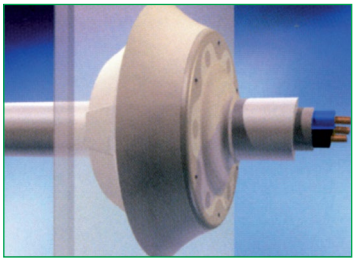

Przepust gumowy typu BDE

Materiał guma SBR+NR
Temperatura pracy -30 ÷ +85 °C
Kolor czarny (RAL 9004)
biały – WT (RAL 9001)
Klasa szczelności min IP30

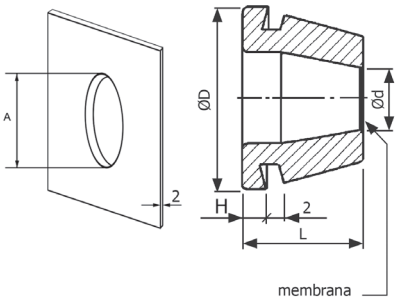

Typ	Art. nr	Średnica zewnętrzna przewodu [mm]	Wymiary [mm]					Kolor	szt
			d	D	A	L	H		
BDE 11	E03DK-05010100101	6 ÷8	7,0	24	16,5	30	4	●	100
BDE 13	E03DK-05010100301	9÷12	8,0	31	21	23	6	●	100
BDE 16	E03DK-05010100501	11÷15	10,5	34	23	23	6	●	100
BDE 21	E03DK-05010100701	14÷18	13,5	42	29	25	6	●	100
BDE 29	E03DK-05010100901	18÷25	17,0	50	38	30	7	●	50
BDE 36	E03DK-05010101101	24÷34	22,0	62	48	34	8	●	20
BDE 42	E03DK-05010101301	31÷44	31,0	63	55	39	8	●	10
BDE 48	E03DK-05010101501	40÷54	41,0	72	65	45	8	●	10
BDE 54	E03DK-05010101701	52÷66	51,0	85	78	50	8	●	10
BDE 67	E03DK-05010101901	65÷78	63,0	97	90	63	8	●	10
BDE 11WT	E03DK-05010100201	6 ÷8	7,0	24	16,5	30	4	○	100
BDE 13WT	E03DK-05010100401	9÷12	8,0	31	21	23	6	○	100
BDE 16WT	E03DK-05010100601	11÷15	10,5	34	23	23	6	○	100
BDE 21WT	E03DK-05010100801	14÷18	13,5	42	29	25	6	○	100
BDE 29 WT	E03DK-05010101001	18÷25	17,0	50	38	30	7	○	50
BDE 36 WT	E03DK-05010101201	24÷34	22,0	62	48	34	8	○	20
BDE 42 WT	E03DK-05010101401	31÷44	31,0	63	55	39	8	○	10
BDE 48 WT	E03DK-05010101601	40÷54	41,0	72	65	45	8	○	10
BDE 54 WT	E03DK-05010101801	52÷66	51,0	85	78	50	8	○	10
BDE 67 WT	E03DK-05010102001	65÷78	63,0	97	90	63	8	○	10

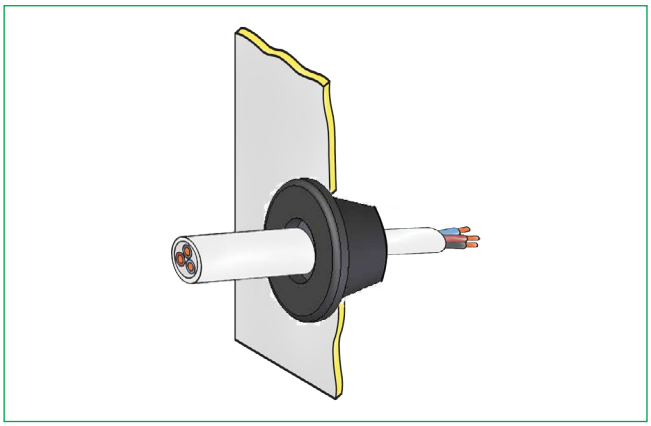

Przepust kablowy typu HV

Materiał poliamid 6.6; UL94 V2
Temperatura pracy -40 ÷ +85 °C
Kolor BK czarny
WT biały

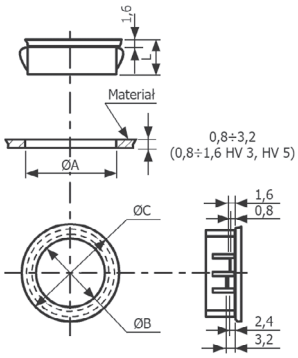

Typ	Art. nr	Wymiary [mm]				szt
		A	L	B	C	
HV 3 BK	E01PK-01010100501	6,4	8,0	3,2	8,0	100
HV 5 BK	E01PK-01010100601	7,6	8,0	4,8	12,0	100
HV 6 BK	E01PK-01010100700	9,5	10,3	6,3	12,0	100
HV 8 BK	E01PK-01010100800	11,1	10,3	8,0	15,0	100
HV 9 BK	E01PK-01010100901	12,7	10,3	8,2	14,5	100
HV 12 BK	E01PK-01010101000	15,9	10,3	12,2	18,6	100
HV 15 BK	E01PK-01010101101	19,1	10,3	14,3	21,5	100
HV 16 BK	E01PK-01010101200	19,6	11,5	16,0	24,0	100
HV 19 BK	E01PK-01010101301	22,0	11,5	17,3	23,8	100
HV 21 BK	E01PK-01010101401	25,1	11,5	19,1	28,0	100
HV 24 BK	E01PK-01010101501	29,7	11,5	24,1	32,5	100
HV 29 BK	E01PK-01010101601	38,1	11,5	29,0	41,2	100
HV 6 WT	E01PK-01010100100	9,5	10,3	6,3	12,0	100
HV 8 WT	E01PK-01010100200	11,1	10,3	8,0	15,0	100
HV 12 WT	E01PK-01010100300	15,9	10,3	12,2	18,6	100
HV 16 WT	E01PK-01010100400	19,6	11,5	16,0	24,0	100

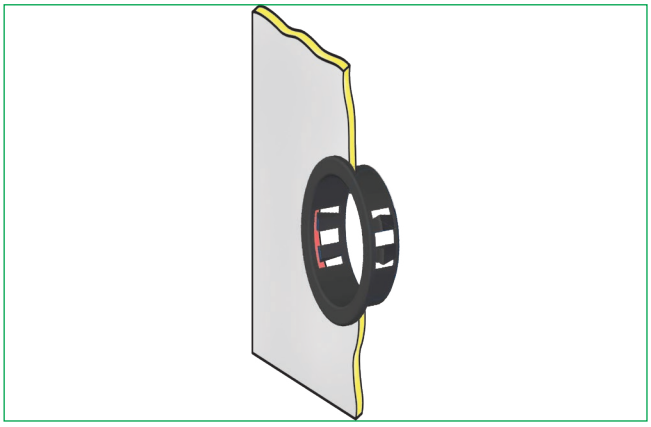

Zaślepka typu HP

Materiał poliamid 6.6; UL94 V2
Temperatura pracy -40 ÷ +85 °C
Kolor czarny

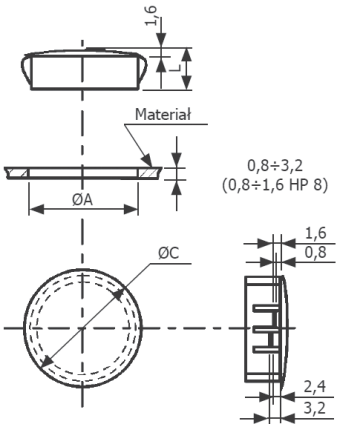

Typ	Art. nr	Wymiary [mm]			Kolor	szt
		A	L	C		
HP-8	E01PK-01090100101	7,9	8,0	11,9	●	100
HP-10	E01PK-01090100201	9,5	10,5	13,0	●	100
HP-13	E01PK-01090100301	12,7	10,5	16,9	●	100
HP-16	E01PK-01090100401	15,9	10,5	19,8	●	100
HP-19	E01PK-01090100501	19,1	10,5	22,9	●	100
HP-22	E01PK-01090100601	22,0	11,3	24,9	●	100
HP-25	E01PK-01090100701	25,1	11,5	28,3	●	100
HP-30	E01PK-01090100801	30,0	11,5	34,2	●	100

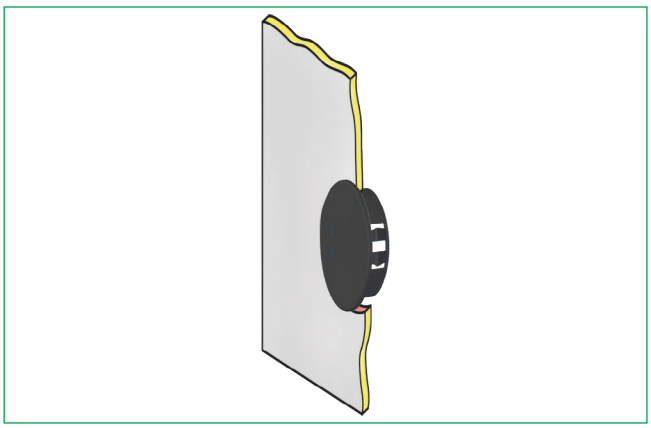

Przepusty elastyczne typu PV

Materiał PCV
Temperatura pracy -20 ÷ +80 °C
Kolor czarny

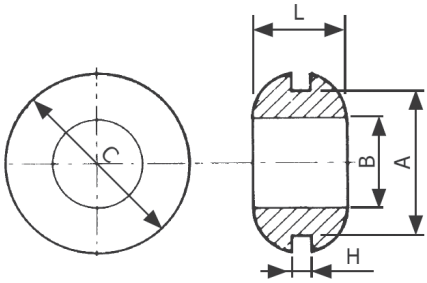

Typ	Art. nr	Wymiary [mm]					Kolor	szt
		A	L	B	C	H		
PV 3	E01PK-01020100101	4,8	6,4	3,2	6,4	1,6	●	100
PV 5	E01PK-01020100201	6,4	7,0	4,8	11,1	1,6	●	100
PV 6	E01PK-01020100301	9,5	6,4	6,4	14,2	1,6	●	100
PV 8	E01PK-01020100401	11,0	6,4	8,0	16,0	1,6	●	100
PV 8A	E01PK-01020100501	12,5	8,0	8,0	16,0	3,0	●	100
PV 10	E01PK-01020100601	12,5	7,0	9,5	17,0	1,6	●	100
PV 10A	E01PK-01020100701	12,5	8,8	9,5	17,0	3,0	●	100
PV 12	E01PK-01020100801	16,0	7,0	12,5	20,5	1,2	●	100
PV 16	E01PK-01020100901	19,0	6,0	16,0	24,0	1,6	●	100
PV 19	E01PK-01020101001	25,2	8,0	18,5	31,4	1,6	●	100
PV 25	E01PK-01020101101	31,0	7,8	24,9	38,0	1,6	●	100
PV 32	E01PK-01020101201	38,0	9,5	32,0	46,0	1,6	●	100
PV 32A	E01PK-01020101301	38,0	11,0	32,0	46,0	3,0	●	100
PV 45	E01PK-01020101401	50,0	10,0	45,0	60,0	1,6	●	100

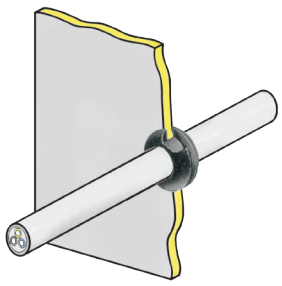

Przepusty elastyczne z przegrodą typu PP

Materiał PCV
Temperatura pracy -20 ÷ +80 °C
Kolor czarny

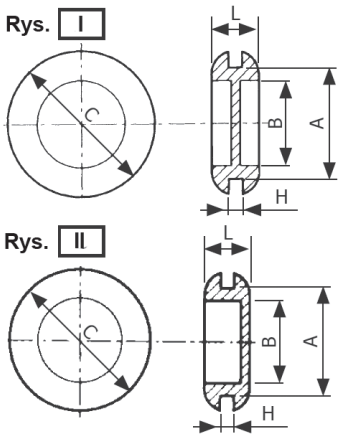

Typ	Art. nr	Wymiary [mm]					Rys.	Kolor	szt
		A	L	B	C	H			
PP 6	E01PK-01030100101	9,9	6,7	6,4	12,7	1,6	II	●	100
PP 8	E01PK-01030100201	11,0	8,0	8,0	17,5	1,6	II	●	100
PP 10	E01PK-01030100301	12,5	6,4	9,5	15,7	1,6	II	●	100
PP 12	E01PK-01030100401	16,0	8,0	12,5	22,0	2,4	I	●	100
PP 16	E01PK-01030100501	19,0	8,0	16,0	25,5	2,0	I	●	100
PP 19	E01PK-01030100601	25,5	8,4	19,0	36,5	2,4	I	●	100

Rys. = Rysunek opis

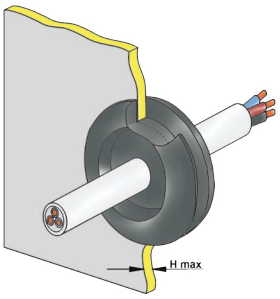

Przepusty gumowe typu GH

Materiał guma SBR+NR
Temperatura pracy -30 ÷ +85 °C
Kolor czarny (RAL 9004)
Na zamówienie: biały (RAL 9001) Typ GH..WT

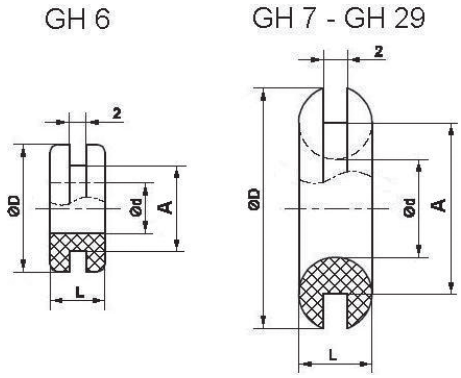

Typ	Art. nr	Wymiary [mm]				Kolor	szt
		d	D	A	L		
GH 6	E01PK-01050100101	6	15	10,0	9,0	●	100
GH 7	E01PK-01050100201	8	20	13,0	6,5	●	100
GH 9	E01PK-01050100301	10	24	15,5	9,0	●	100
GH 11	E01PK-01050100401	13,5	28	21,0	9,0	●	100
GH 13	E01PK-01050100501	15	29	23,0	9,0	●	100
GH 16	E01PK-01050100601	16	31	25,0	9,0	●	100
GH 21	E01PK-01050100701	24	38	32,0	9,0	●	100
GH 29	E01PK-01050100801	30	45	38,0	10,0	●	100

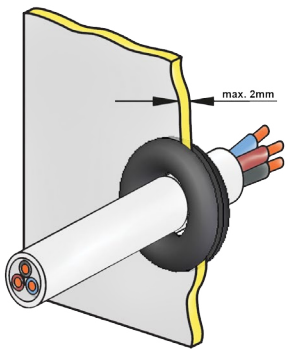

Sprawdzenie siły zrywania taśm kablowych wg PN EN 62275

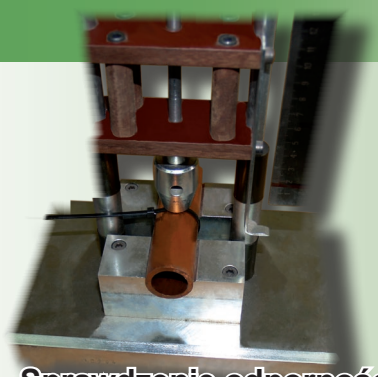

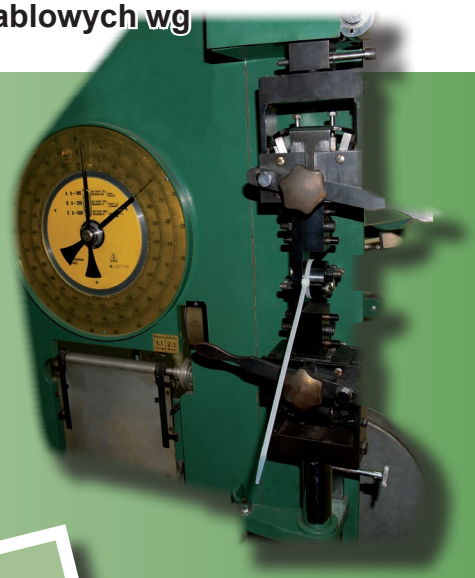

Sprawdzenie odporności na uderzenie taśm kablowych wg PN EN 62275

Dbamy o jakość naszych produktów

100% QUALITY 100%

Sprawdzenie odporności na uderzenie dławnic wg normy PN EN 50262

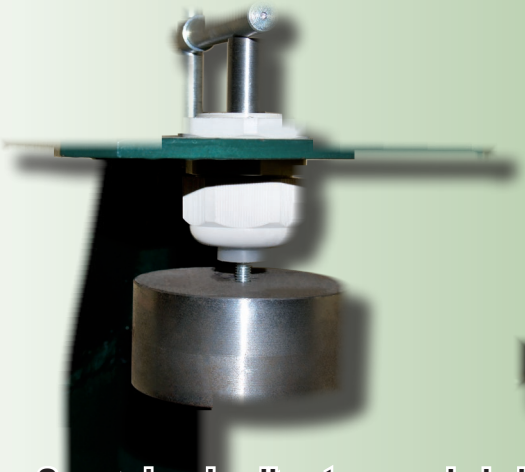

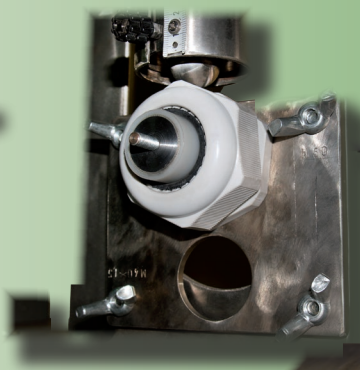

Sprawdzenie siły utrzymania kabla przez dławnicę wg normy PN EN 50262

III.5. Rury ochronne i dławnice do rur

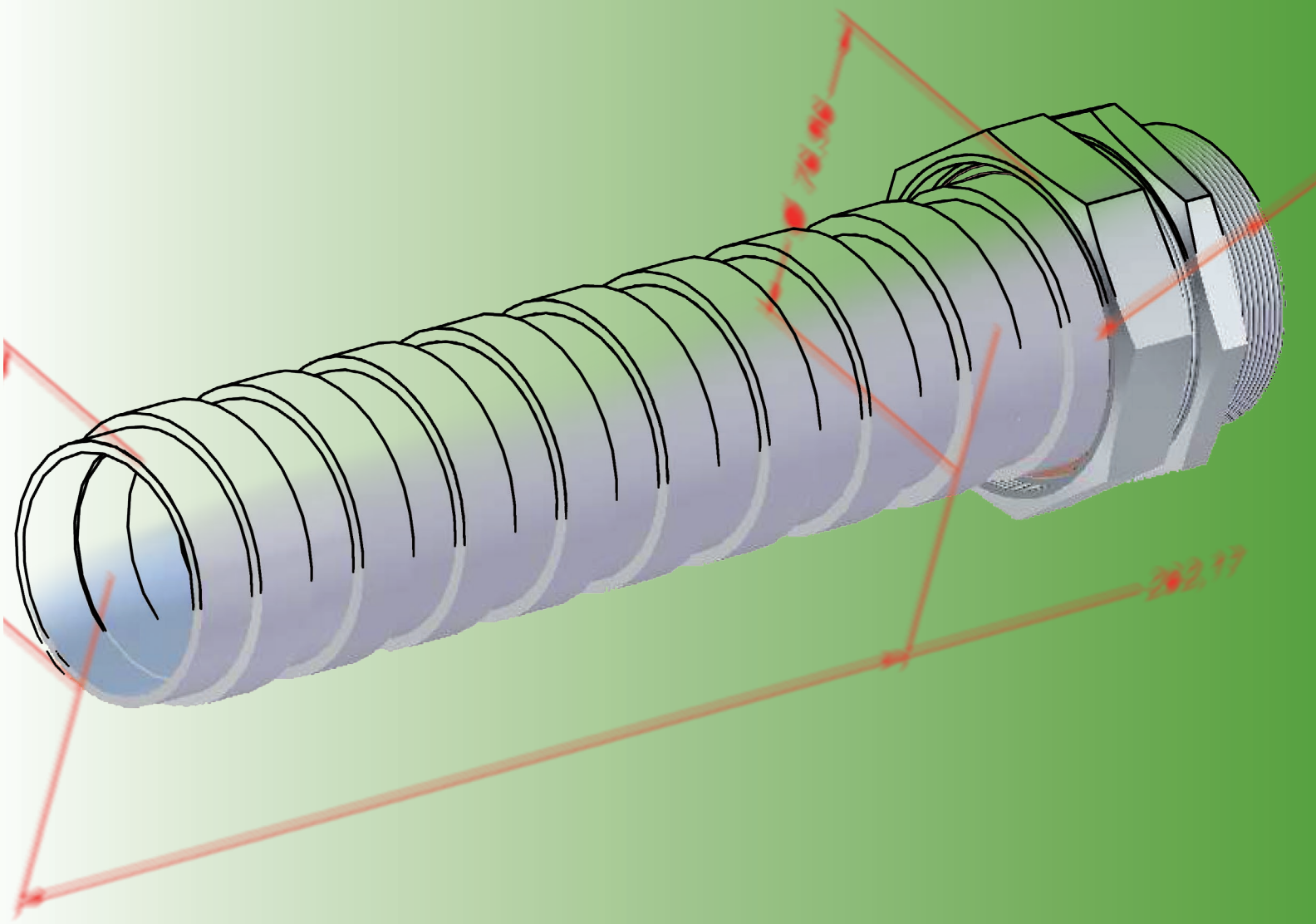

RURY OCHRONNE, STAL NIERDZEWNA, STAL+PCV

	Typ	Wewn. średnica nominalna [mm]	Zewn. średnica nominalna [mm]	Temperatura pracy [°C]	Stopień ochrony	Strona
	WO...	10,0 ÷ 100	13,0 ÷ 112	-80 ÷ +300	IP40	222
	WO...S	10,0 ÷ 54,0	13,0 ÷ 60,0	-80 ÷ +500	IP40	223
	WOT...	9,4 ÷ 100	12,5 ÷ 112	-5 ÷ +80	IP66	224

AKCESORIA

	Typ	Temperatura pracy [°C]	Stopień ochrony	Rodzaj gwintu			Strona
				Gwint PG	Gwint M	Gwint G	
	MWO...M	-5 ÷ +80	IP66	-	+	-	225
	MWO...	-5 ÷ +80	IP66	+	-	-	226
	MWO...S	-5 ÷ +80	IP66	+	-	-	227
	MWE...M	-20 ÷ +80	-	-	+	-	228
	MWE...G	-20 ÷ +80	-	-	-	+	229
	WE	-20 ÷ +80	-	+	+	+	230
	WI	-20 ÷ +80	-	+	+	+	231

RURY OCHRONNE TWORZYWOWE

	Typ	Wewn. średnica nominalna [mm]	Zewn. średnica nominalna [mm]	Temperatura pracy [°C]	Stopień ochrony	Strona
	WTE...	6,5 ÷ 46,5	10,0 ÷ 54,5	-5 ÷ +90	IP67	232
	WTE...L	10,0 ÷ 46,9	13,0 ÷ 54,5	-5 ÷ +90	IP67	233
	WTE...W	9,0 ÷ 46,0	13,0 ÷ 54,5	-5 ÷ +90	IP67	234
	WTE...R	6,2 ÷ 46,5	10,0 ÷ 54,5	-25 ÷ +85	IP67	235

AKCESORIA

	Typ	Temperatura pracy [°C]	Stopień ochrony	Rodzaj gwintu		Strona
				Gwint PG	Gwint M	
	SFD...M	-40 ÷ +120	IP66	-	+	236
	SFD	-40 ÷ +120	IP66	+	-	237
	SFKD...M	-40 ÷ +120	IP66	+	-	238
	SFKD	-40 ÷ +120	IP66	-	+	239
	FD...BK	-40 ÷ +120	IP54	+	-	242
	FKD...	-40 ÷ +120	IP54	+	-	243
	FKD...BK	-40 ÷ +120	IP54	+	-	244
	LRS...M	-40 ÷ +120	IP67	-	+	245
	LRS...	-40 ÷ +120	IP67	+	-	246
	LRSK...M/...	-40 ÷ +120	IP67	-	+	247
	LT...	-40 ÷ +120	IP67	-	-	248
	LTR...	-40 ÷ +120	IP67	-	-	249
	LR...	-40 ÷ +120	IP40	-	-	250
	LTP...	-40 ÷ +120	IP66	-	-	251
	SFN	-	-	-	-	240
	URO	-	-	-	-	252
	UROP	-	-	-	-	253
	USP	-	-	-	-	254

RURY OCHRONNE SPIRALNE PCV

	Typ	Wewn. średnica nominalna [mm]	Zewn. średnica nominalna [mm]	Temperatura pracy [°C]	Stopień ochrony	Strona
	WTG...	10,0 ÷ 50,0	14,7 ÷ 57,2	-5 ÷ +60	IP66	255

AKCESORIA

	Typ	Temperatura pracy [°C]	Stopień ochrony	Rodzaj gwintu		Strona
				Gwint PG	Gwint M	
	WD...M	-30 ÷ +90	IP54	-	+	257
	WD...	-30 ÷ +90	IP54	+	-	258
	WPD...	-20 ÷ +70	IP66	+	-	259
	WKD...	-30 ÷ +90	IP66	+	-	260

Rury ochronne do przewodów

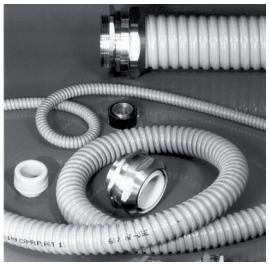

W wykonaniach specjalnych mają dużą odporność na uszkodzenia mechaniczne, a jednocześnie dużą odporność na większość występujących w przemyśle czynników agresywnych chemicznie. Chronią instalację przed promieniowaniem wysokiej czestotliwości, instalacje komputerowe w przemyśle przed zakłóceniami, przed kontaktem z gorącymi rurociągami.

Chronią przewody, których nie można prowadzić w korytkach. Zapewniają dużą elastyczność na "podejściach do urządzeń". Chronią przewody przed uszkodzeniami mechanicznymi.
W wykonaniach specjalnych chronią przewody instalacji elektrycznych przed kontaktem z przewodami z parą lub gorącą wodą.

Dzięki odpowiednim zakończeniom – dławnicom – chronią wnętrza urządzeń elektrycznych jak szafy lub skrzynki przed przedostaniem się kurzu, wilgoci, pyłu, agresywnej atmosfery itp. Mogą zapewnić stopień ochrony IP68 (oczywiście przy zastosowaniu odpowiedniego osprzętu).

Dzięki odpowiedniej konstrukcji i zastosowaniu najwyższej jakości materiałów, można je stosować przy połączeniach ruchomych.
Zasilanie suwnic, zasilanie silników specjalnych obrabiarek, zasilanie robotów.
Można w nich prowadzić wiązki przewodów, co nadaje instalacji estetyczny wygląd. Ułatwia to wymianę, usunięcie lub dodanie przewodu.

Uwaga! Zalecane maksymalne wypelnienie przewodami przekroju użytecznego rury ochronnej 40 **%**

Rura elastyczna wykonana ze stali ocynkowanej typu WO

Temperatura pracy -80 ÷ +300 ºC
Stopień ochrony IP40, EN 60529
Odporność korozyjna 1 (słaba) PN-EN 61386-1
Wytrzymałość na zgniatanie 4 (1250 N)

Przeznaczona przede wszystkim do ochrony przed uszkodzeniami mechanicznymi. Chroni instalację w przypadku krótkotrwałego kontaktu z przewodami z gorącą wodą lub parą, a nawet z otwartym płomieniem (ale tylko przed tzw. liźnięciem). Stosowana z dławnicami: MWO..... i MWE... Wyrób oznaczony znakiem CE.

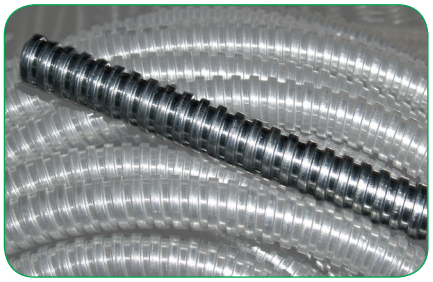

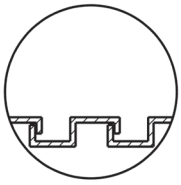

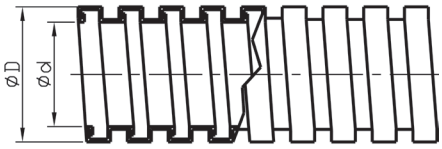

Typ	Art. nr	Wymiary [mm]		Min. promień gięcia [mm]	m
		d	D		
WO 7	E03DK-10010100101	10	13	28	50
WO 9	E03DK-10010100201	11	15	34	50
WO 11	E03DK-10010100301	15	18	40	50
WO 13	E03DK-10010100401	17	20	45	50
WO 16	E03DK-10010100501	18	22	50	50
WO 21	E03DK-10010100601	24	28	63	25
WO 29	E03DK-10010100701	32	37	85	25
WO 36	E03DK-10010100801	41	47	100	15
WO 48	E03DK-10010100901	54	60	125	15
WO 63	E03DK-10010101001	63	70	150	10
WO 75	E03DK-10010101101	77	85	175	10
WO 100	E03DK-10010101201	100	109	225	10

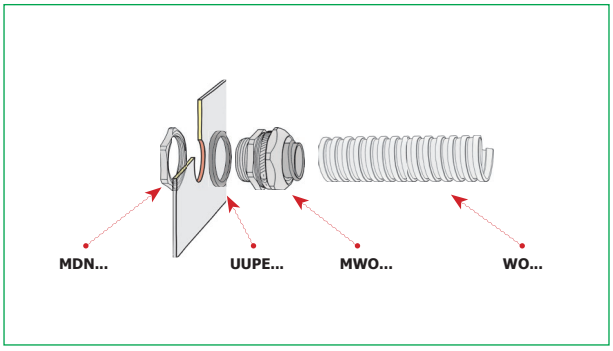

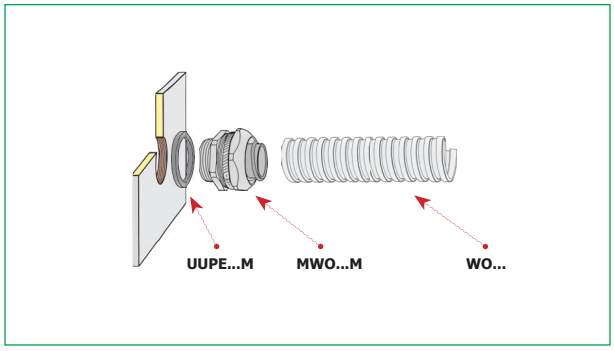

Rura elastyczna wykonana ze stali nierdzewnej typu WO...S

Materiał stal 304 AISI
Temperatura pracy -80 ÷ +500 ºC
Stopień ochrony IP40
Odporność korozyjna 4 (wysoka) PN-EN 61386-1
Wytrzymałość na zgniatanie 4 (1250 N)

IP40

Przeznaczona przede wszystkim do ochrony przed uszkodzeniami mechanicznymi. Chroni instalację w przypadku krótkotrwałego kontaktu z przewodami z gorącą wodą lub parą, a nawet z otwartym płomieniem (ale tylko przed tzw. liźnięciem). Posiada wysoką odporność na czynniki agresywne występujące w przemyśle. Stosowana z dławnicami: MWO... i MWO...S. Wyrób oznaczony znakiem CE.

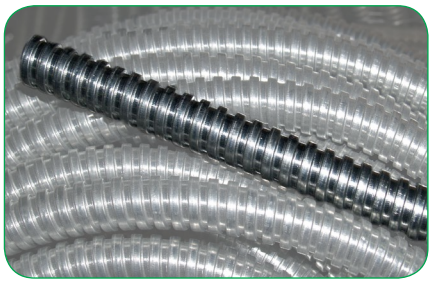

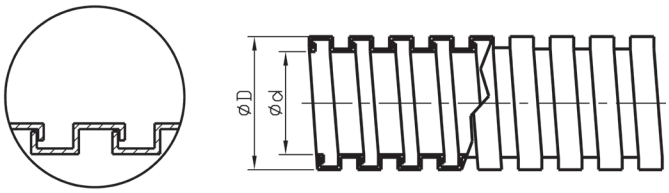

Typ	Art. nr	Wymiary [mm]		Min. promień gięcia [mm]	m
		d	D		
WO 7 S	E03DK-10020100101	10	13	28	50
WO 9 S	E03DK-10020100201	11	15	34	50
WO 11 S	E03DK-10020100301	15	18	40	50
WO 13 S	E03DK-10020100401	17	20	45	50
WO 16 S	E03DK-10020100501	18	22	50	50
WO 21 S	E03DK-10020100601	24	28	63	25
WO 29 S	E03DK-10020100701	32	37	85	25
WO 36 S	E03DK-10020100801	41	47	100	15
WO 48 S	E03DK-10020100901	54	60	125	15

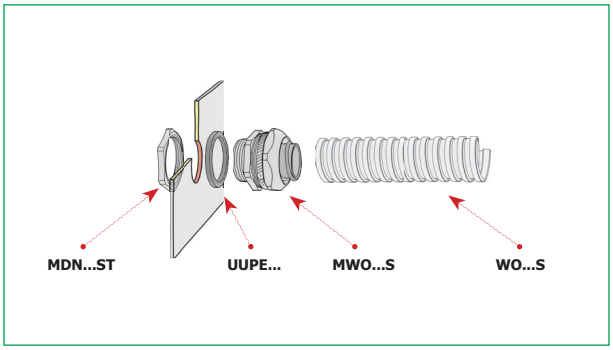

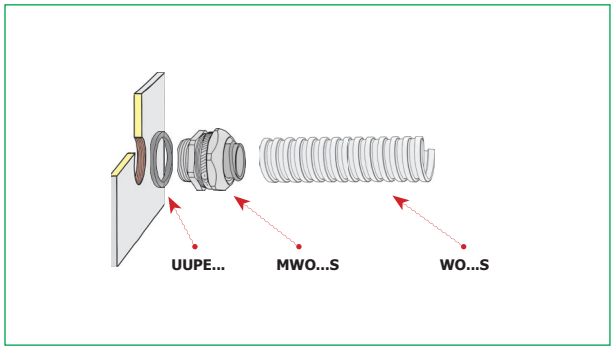

Rura elastyczna ochronna wykonana ze stali ocynkowanej pokryta płaszczem z PCV typu WOT

IP66

Temperatura pracy -5 ÷ +80 ºC (bez ruchu: -20 ÷ +80 ºC)
Kolor szary
Stopień ochrony IP66
Odporność korozyjna 1 (słaba) PN-EN 61386-1
Wytrzymałość na zgniatanie 4 (1250 N)

Odporna na atmosferę agresywną, na większość agresywnych czynników spotykanych w przemyśle takich jak benzyna, oleje, smary, rozcieńczone kwasy i zasady. Stosowana z dławnicami:
MWO... i MWE G....
Wyrób oznaczony znakiem CE.

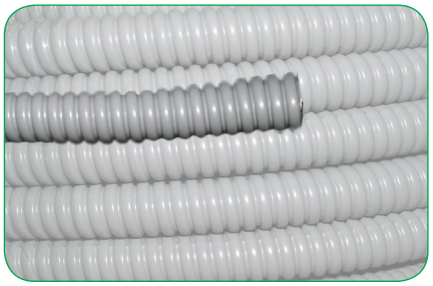

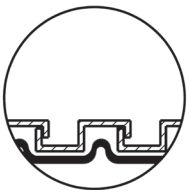

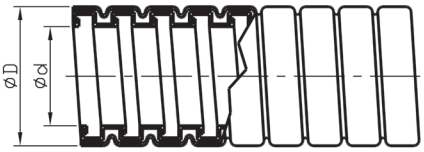

Typ	Art. nr	Wymiary [mm]		Min. promień gięcia [mm]	Kolor	m
		d	D			
WOT 7	E03DK-10030100101	9,4	12,5	32	●	50
WOT 9	E03DK-10030100201	11,0	15,2	40	●	50
WOT 11	E03DK-10030100301	14,0	18,6	45	●	50
WOT 13	E03DK-10030100401	15,0	20,4	52	●	50
WOT 16	E03DK-10030100501	17,0	22,5	58	●	50
WOT 21	E03DK-10030100601	22,0	28,3	72	●	25
WOT 29	E03DK-10030100701	30,0	37,0	96	●	25
WOT 36	E03DK-10030100851	39,0	47,0	118	●	15
WOT 48	E03DK-10030100951	50,0	60,0	140	●	15
WOT 63	E03DK-10030101001	63,0	72,0	200	●	10
WOT 75	E03DK-10030101101	78,0	88,0	225	●	10
WOT 100	E03DK-10030101201	102,0	112,0	275	●	10

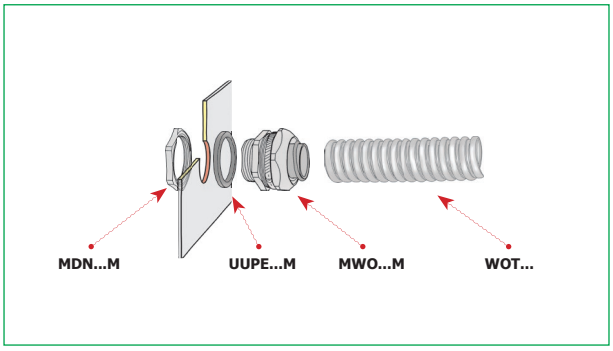

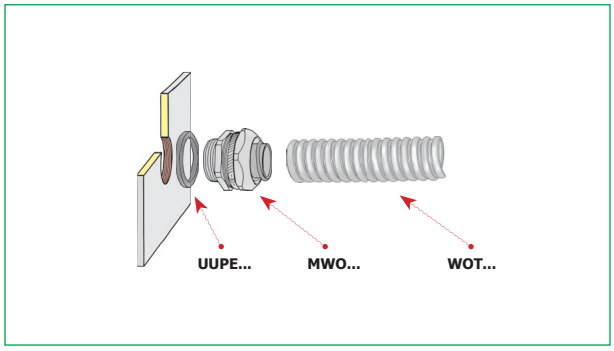

Dławnica mosiężna typu MWO...M

z gwintem metrycznym do rur ochronnych (dawniej MWD...M)

Materiał mosiądz poniklowany + wkładka polietylenowa
Temperatura pracy -30 ÷ +80 ºC (bez ruchu: -20 ºC)
Stopień ochrony IP66

IP66

Polecana do rur WO, WOT.

Uwaga! Nakrętki MDN...M i uszczelki do dławnicy należy zamawiać oddzielnie.

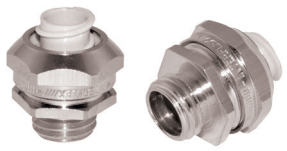

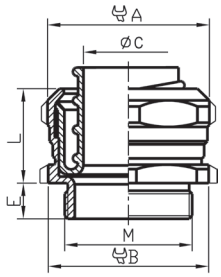

Typ	Art. nr	Gwint M	Wymiary [mm]			Wymiar pod klucz [mm]		Typ rury	szt
			L	C	E	A	B		
MWO 12M/7	E03DK-08010200101	M12x1,5	10,2	7,5	6	19	17	WO 7 WO 7 S WOT 7	50
MWO 16M/9	E03DK-08010200201	M16x1,5	12,5	9,2	6	22	20	WO 9 WO 9 S WOT 9	50
MWO 20M/11	E03DK-08010200301	M20x1,5	13	11,9	7	26	24	WO 11 WO 11 S WOT 11	50
MWO 20M/13	E03DK-08010200401	M20x1,5	13,2	13,6	7	28	26	WO 13 WO 13 S WOT 13	50
MWO 25M/16	E03DK-08010200501	M25x1,5	14	15,3	8	30	28	WO 16 WO 16 S WOT 16	25
MWO 25M/21	E03DK-08010200601	M25x1,5	16,5	20,2	6,5	36	34	WO 21 WO 21 S WOT 21	25
MWO 32M/21	E03DK-08010200701	M32x1,5	16,5	20,2	8	36	36	WO 21 WO 21 S WOT 21	25
MWO 32M/29	E03DK-08010200801	M32x1,5	19,5	26,7	6,5	47	45	WO 29 WO 29 S WOT 29	25
MWO 40M/29	E03DK-08010200901	M40x1,5	19,5	26,7	10	47	45	WO 29 WO 29 S WOT 29	10
MWO 40M/36	E03DK-08010201001	M40x1,5	26	34,6	8,5	60	56	WO 36 WO 36 S WOT 36	10
MWO 50M/36	E03DK-08010201101	M50x1,5	26	34,6	11	60	58	WO 36 WO 36 S WOT 36	10
MWO 63M/48	E03DK-08010201201	M63x1,5	32,5	45,3	15	74	70	WO 48 WO 48 S WOT 48	10

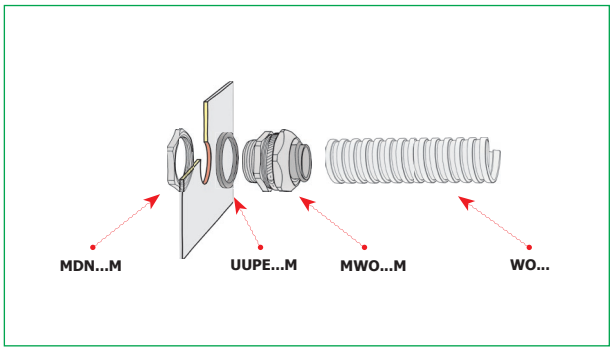

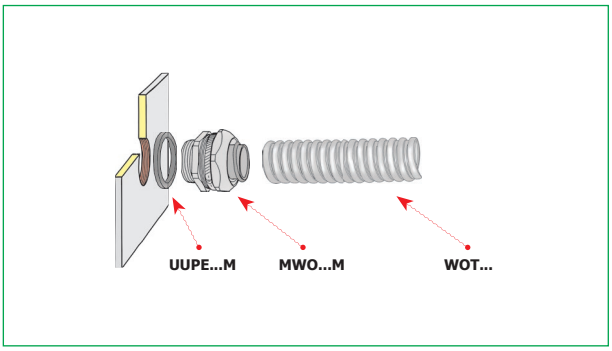

Dławnica mosiężna typu MWO

z gwintem PG do rur ochronnych (dawniej MWD)

IP66

Materiał mosiądz poniklowany + wkładka polietylenowa
Temperatura pracy -30 ÷ +80 ºC (bez ruchu: -20 ºC)
Stopień ochrony IP66

Polecana do rur WO, WOT.
W ofercie dławnice mosiężne niklowane typu MWT do pracy w temperaturze do 500 ºC (do rur typu WO, WO...S) z gwintem PG, IP40.

Uwaga! Nakrętki MDN i uszczelki do dławnicy należy zamawiać oddzielnie.

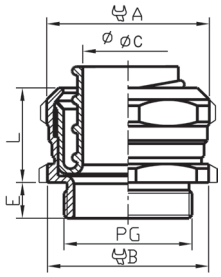

Typ	Art. nr	Gwint PG	Wymiary [mm]			Wymiar pod klucz [mm]		Typ rury	szt
			L	C	E	A	B		
MWO 7	E03DK-08010100101	P7	10,0	7,5	6	19	17	WO 7 WO 7 S WOT 7	50
MWO 9	E03DK-08010100201	P9	12,5	9,2	6	22	20	WO 9 WO 9 S WOT 9	50
MWO 11	E03DK-08010100301	P11	13,0	11,9	7	26	24	WO 11 WO 11 S WOT 11	50
MWO 13	E03DK-08010100401	P13,5	13,0	13,6	7	28	26	WO 13 WO 13 S WOT 13	50
MWO 16	E03DK-08010100501	P16	14,0	15,3	8	30	28	WO 16 WO 16 S WOT 16	50
MWO 21	E03DK-08010100601	P21	16,5	20,2	8	36	34	WO 21 WO 21 S WOT 21	25
MWO 29	E03DK-08010100701	P29	13,5	26,7	10	47	45	WO 29 WO 29 S WOT 29	25
MWO 36	E03DK-08010100801	P36	26,5	34,6	11	60	56	WO 36 WO 36 S WOT 36	10
MWO 48	E03DK-08010100901	P48	33,0	45,3	15	74	70	WO 48 WO 48 S WOT 48	10

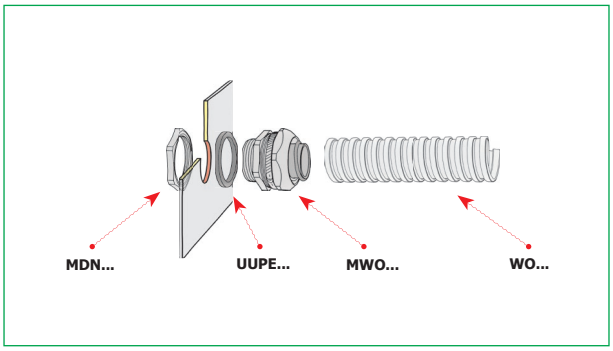

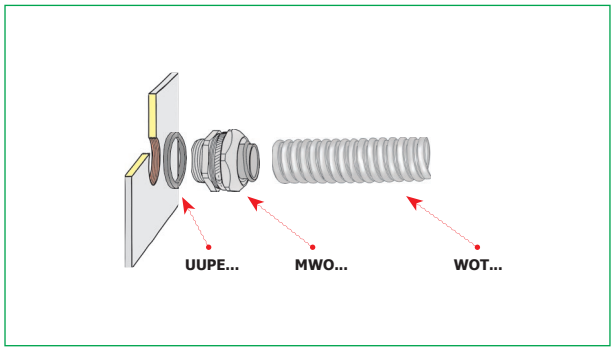

Dławnica stalowa do rur ochronnych typu MWO...S

z gwintem PG (dawniej MWD...S)

IP66

Materiał stal nierdzewna + wkładka polietylenowa
Temperatura pracy -20 ÷ +80 ºC (bez ruchu: -20 ºC)
Stopień ochrony IP66

Polecana do rur WO...S. Rurę montuje się przez wkręcenie jej w dławnicę. Dzięki temu można z rurą WO...S uzyskać stopień ochrony IP66.

Uwaga! Nakrętki MDN...ST i uszczelki do dławnicy należy zamawiać oddzielnie.

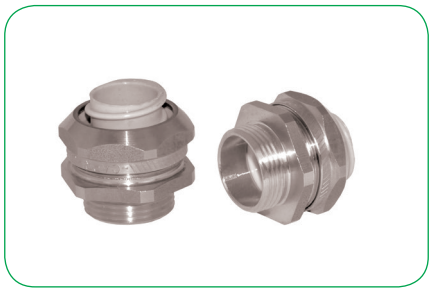

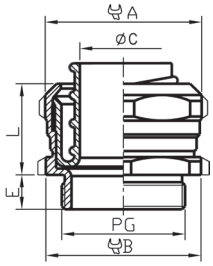

Typ	Art. nr	Gwint PG	Wymiary [mm]			Wymiar pod klucz [mm]		Typ rury	szt
			L	C	E	A	B		
MWO 7S	E03DK-08020100101	P7	10,0	7,5	6	19	17	WO 7 S	50
MWO 9S	E03DK-08020100201	P9	12,5	9,2	6	22	20	WO 9 S	50
MWO 11S	E03DK-08020100301	P11	13,0	11,9	7	27	24	WO 11 S	50
MWO 13S	E03DK-08020100401	P13,5	13,0	13,6	7	29	26	WO 13 S	50
MWO 16S	E03DK-08020100501	P16	14,0	15,3	7	30	28	WO 16 S	50
MWO 21S	E03DK-08020100601	P21	16,5	20,2	8	36	34	WO 21 S	25
MWO 29S	E03DK-08020100701	P29	19,5	26,7	8	47	45	WO 29 S	25
MWO 36S	E03DK-08020100801	P36	26,5	34,6	10	60	56	WO 36 S	10
MWO 48S NFC	E03DK-08020100901	P48 NFC	33,0	45,3	10	74	70	WO 48 S	10

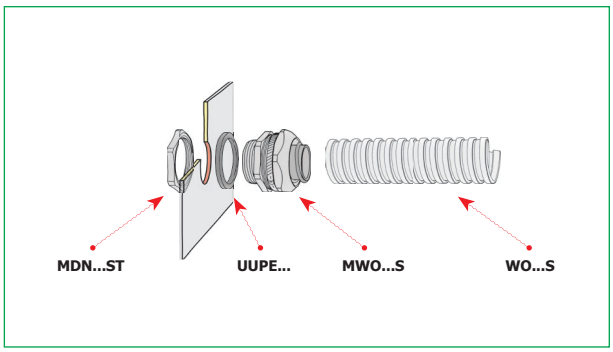

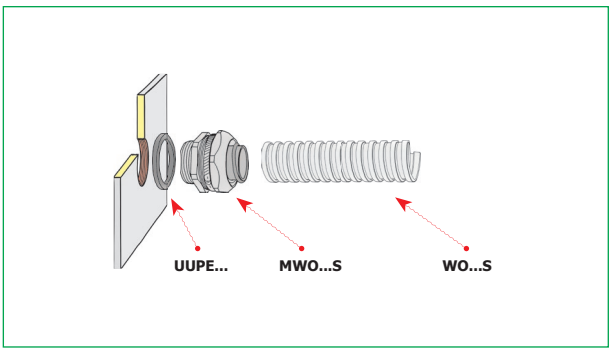

Dławnice typu MWE...M

z gwintem metrycznym z metalową wkładką wewnętrzną

IP66

Materiał korpus: stop cynku
wkładka: stal ocuynkowana
nakrętka: stal ocynkowana (ST) lub stop cynku (ZN)
uszczelka: guma

Temperatura pracy -30 ÷ +80 ºC

Stopień ochrony IP66

Uwaga! Dławnica w komplecie z uszczelką, bez nakrętki.

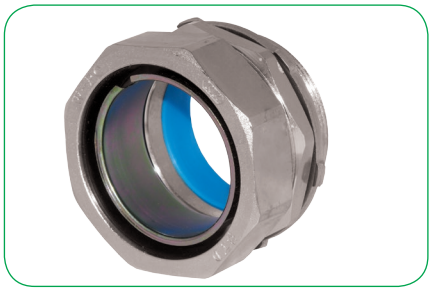

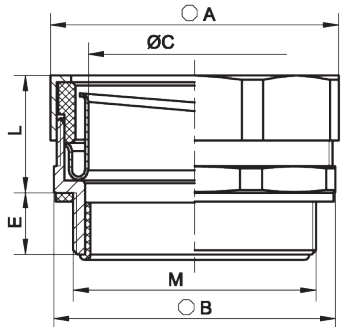

Typ	Art. nr	Gwint M	Wymiary [mm]			Wymiar pod klucz [mm]		Typ rury	szt
			L	E	Ø C	A	B		
MWE 75M/63	E03DK-08010300401	M 75x1,5	40	22	60	88	86	WO 63 WOT 63	1
MWE 90M/75	E03DK-08010300501	M 90x 2	44	23	74	106	102	WO 75 WOT 75	1
MWE 100M/100	E03DK-08010300601	M 110x2	50	28	96	134	130	WO 100 WOT 100	1

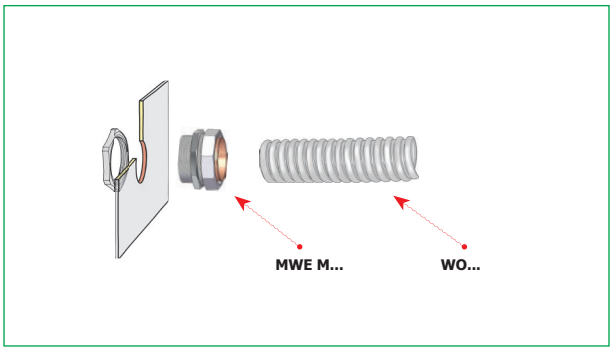

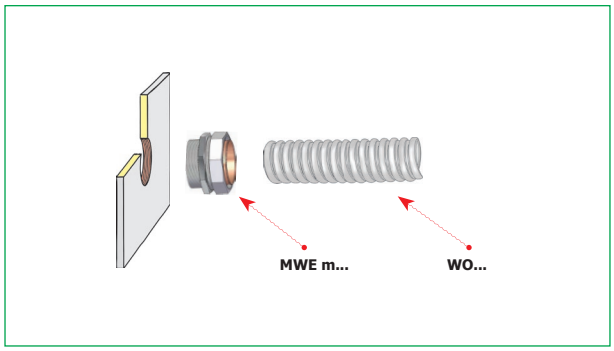

Dławnice typu MWE...G

z metalową wkładką wewnętrzną

IP66

Materiał korpus: stop cynku
wkładka: stal ocuynkowana
nakrętka: stal ocynkowana (ST) lub stop cynku (ZN)
uszczelka: guma

Temperatura pracy -30 ÷ +80 ºC

Stopień ochrony IP66

Uwaga! Dławnica w komplecie z nakrętką i uszczelką.

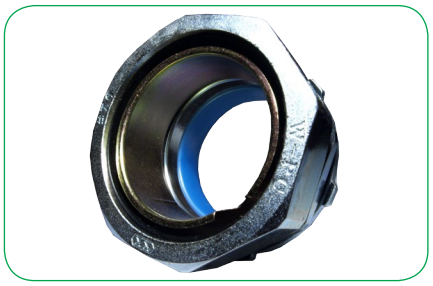

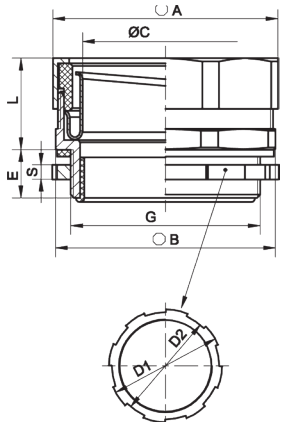

Typ	Art. nr	Gwint G	Wymiary [mm]						Wymiar pod klucz [mm]		Typ rury	szt
			L	D_1	D_2	E	Ø C	S	At	B		
MWE G2 1/2"/63	E03DK-08010300101	G 2 1/2"	40	94	88	22	60	4,5 (ST)	88	86	WO 63 WOT 63	1
MWE G3"/75	E03DK-08010300201	G 3"	44	106	101	23	74	4,5 (ST)	106	102	WO 75 WOT 75	1
MWE G4"/100	E03DK-08010300301	G 4"	50	134	128	28	96	10 (ZN)	133	130	WO 100 WOT 100	1

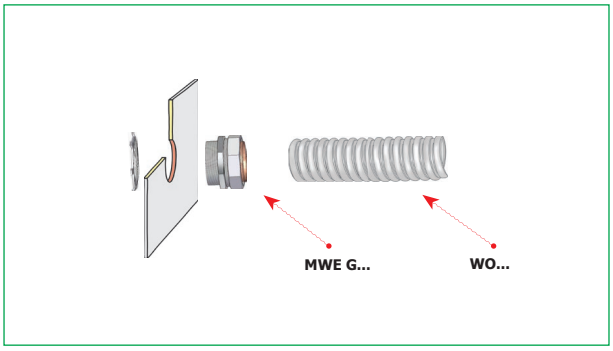

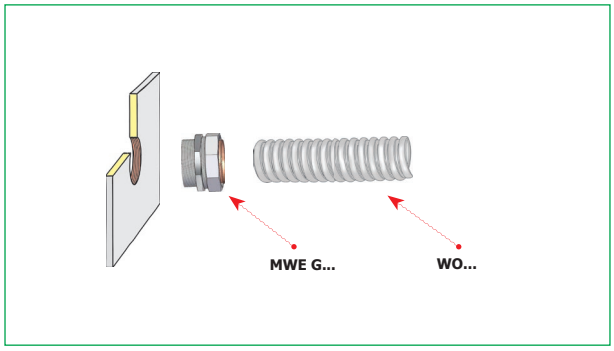

Wkładka uziemniająca typu WE

stosowana do dławnic: MWO i MWO...S

Materiał mosiądz+polietylen
Temperatura pracy -30 ÷ +80 ºC

Stosowana w przypadku, gdy zachodzi potrzeba utrzymania ciągłości połączenia elektrycznego między dławnicą a rurą. Należy z dławnicy wymontować wkładkę orginalną, a na jej miejsce zamontować wkładkę uziemniającą. Wkładka dostarczana jest oddzielnie do przemontowania przez nabywcę.

Uwaga! Do dławnic MWO z gwintem metrycznym wkładki WE dobieramy wg wielkości rury WO, WOT.

Typ	Art. nr	Typ dławnicy	szt
WE 7	E03DK-08040100101	MWO 7 MWO 12M/7 MWO 7 S	50
WE 9	E03DK-08040100201	MWO 9 MWO 16M/9 MWO 9 S	50
WE 11	E03DK-08040100301	MWO 11 MWO 20M/11 MWO 11 S	50
WE 13	E03DK-08040100401	MWO 13 MWO 20M/13 MWO 13 S	50
WE 16	E03DK-08040100501	MWO 16 MWO 25M/16 MWO 16 S	50
WE 21	E03DK-08040100601	MWO 21 MWO 25M/21 MWO 32M/21 MWO 21 S	25
WE 29	E03DK-08040100701	MWO 29 MWO 32M/29 MWO 40M/29 MWO 29 S	25
WE 36	E03DK-08040100801	MWO 36 MWO 40M/36 MWO 50M/36 MWO 36 S	10
WE 48	E03DK-08040100901	MWO 48 MWO 63M/48 MWO 48 S NFC	10

Wkładka izolująca typu WI

stosowana do dławnic: MWO i MWO...S

Materiał polietylen
Temperatura pracy -30 ÷ +80 ºC

Stanowi część zamienną dla dławnicy MWO, MWO...S.

Uwaga! Do dławnic MWO z gwintem metrycznym wkładki WE dobieramy wg wielkości rury WO, WOT.

Typ	Art. nr	Typ dławnicy	szt
WI 7	E03DK-08050100101	MWO 7 MWO 12M/7 MWO 7 S	50
WI 9	E03DK-08050100201	MWO 9 MWO 16M/9 MWO 9 S	50
WI 11	E03DK-08050100301	MWO 11 MWO 20M/11 MWO 11 S	50
WI 13	E03DK-08050100401	MWO 13 MWO 20M/13 MWO 13 S	50
WI 16	E03DK-08050100501	MWO 16 MWO 25M/16 MWO 16 S	50
WI 21	E03DK-08050100601	MWO 21 MWO 25M/21 MWO 32M/21 MWO 21 S	25
WI 29	E03DK-08050100701	MWO 29 MWO 32M/29 MWO 40M/29 MWO 29 S	25
WI 36	E03DK-08050100801	MWO 36 MWO 40M/36 MWO 50M/36 MWO 36 S	10
WI 48	E03DK-08050100901	MWO 48 MWO 63M/48 MWO 48 S NFC	10

Rura ochronna karbowana wykonana z poliamidu – standard typu WTE

(dawniej WT)

IP67

Materiał	poliamid 6
Wytrzymałość na ściskanie	350 N
Temperatura pracy	-5 ÷ +90 ºC (bez ruchu: -40 ÷ +120 ºC)
Kolor	czarny (RAL 9005)
Samogasnące	UL94 V2, Ograniczona odporność na promieniowanie UV, bezhalogenowe
Stopień ochrony	IP67
Normy	PN-EN 61386-1 klasyfikacja 2222

Stosowana w warunkach atmosfery agresywnej. Odporna na większość agresywnych czynników spotykanych w przemyśle takich jak benzyna, oleje, smary, rozcieńczone kwasy i zasady.
Może pracować w warunkach klimatu morskiego. Może być stosowana w połączeniach wymagających sporadycznych ruchów (kilka przegięć na dobę).
Stosowana z dławnicami: FD..., FKD..., SFD... i SFKD..., oraz łącznikami: LRS..., LT..., LTR..., LR... i LTP....

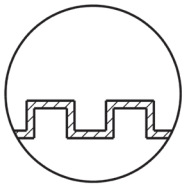

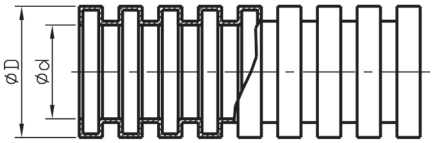

Typ	Art. nr	Wymiary [mm]		Min. promień gięcia [mm]	Kolor	m
		d	D			
WTE 7	E03DK-09070100100	6,5	10,0	25	●	50
WTE 9	E03DK-09070100200	9,6	13,0	30	●	50
WTE 11	E03DK-09070100300	11,6	15,8	35	●	50
WTE 13	E03DK-09070100400	14,0	18,6	40	●	50
WTE 16	E03DK-09070100500	16,5	21,2	45	●	50
WTE 21	E03DK-09070100600	21,7	28,5	50	●	50
WTE 29	E03DK-09070100700	27,7	34,5	63	●	50
WTE 36	E03DK-09070100800	35,2	42,5	85	●	25
WTE 48	E03DK-09070100900	46,5	54,5	100	●	25

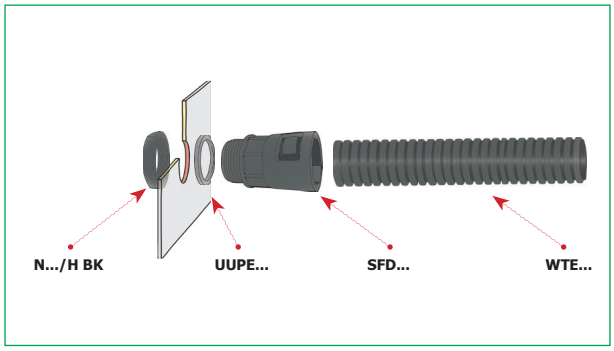

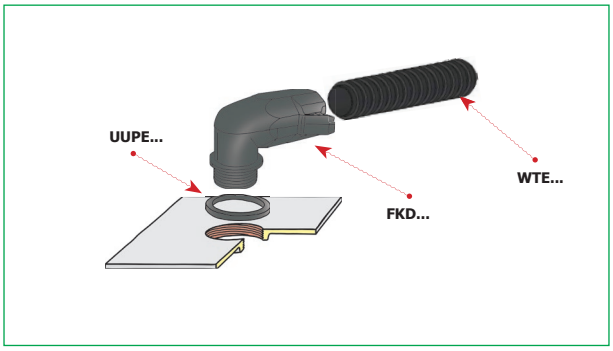

Rura ochronna karbowana wykonana z poliamidu – lekka typu WTE...L

(dawniej WT...L)

IP67

Materiał	poliamid 6
Wytrzymałość na ściskanie	200 N
Temperatura pracy	-5 ÷ +90 ºC (bez ruchu: -40 ÷ +120 ºC)
Kolor	czarny (RAL 9005)
Samogasnące	UL94 HB, Ograniczona odporność na promieniowanie UV, bezhalogenowe
Stopień ochrony	IP67
Normy	PN-EN 61386-1 klasyfikacja 1122

Stosowana w warunkach atmosfery agresywnej. Odporna na większość agresywnych czynników spotykanych w przemyśle takich jak benzyna, oleje, smary, rozcieńczone kwasy i zasady.
Może pracować w warunkach klimatu morskiego. Może być stosowana w połączeniach wymagających sporadycznych ruchów (kilka przegięć na dobę).
Stosowana z dławnicami: FD..., FKD..., SFD... i SFKD..., oraz łącznikami: LRS..., LT..., LTR..., LR... i LTP....

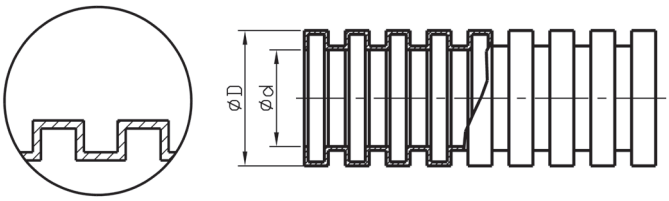

Typ	Art. nr	Wymiary [mm]		Min. promień gięcia [mm]	Kolor	m
		d	D			
WTE 7L	E03DK-09060100100	6,7	10,0	20	●	50
WTE 9L	E03DK-09060100200	10,0	13,0	25	●	50
WTE 11L	E03DK-09060100300	11,9	15,8	35	●	50
WTE 13L	E03DK-09060100400	14,3	18,6	40	●	50
WTE 16L	E03DK-09060100500	16,8	21,2	45	●	50
WTE 21L	E03DK-09060100600	22,2	28,5	50	●	50
WTE 29L	E03DK-09060100700	27,9	34,5	60	●	50
WTE 36L	E03DK-09060100800	35,6	42,5	65	●	25
WTE 48L	E03DK-09060100900	46,9	54,5	75	●	25

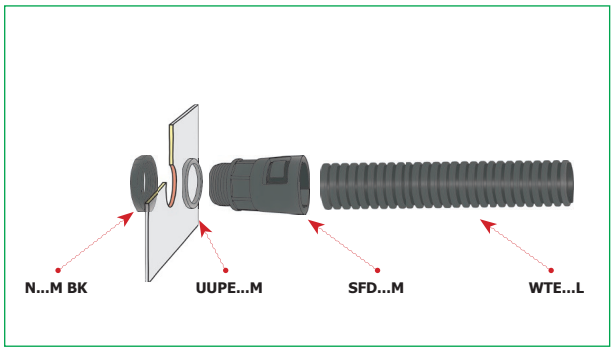

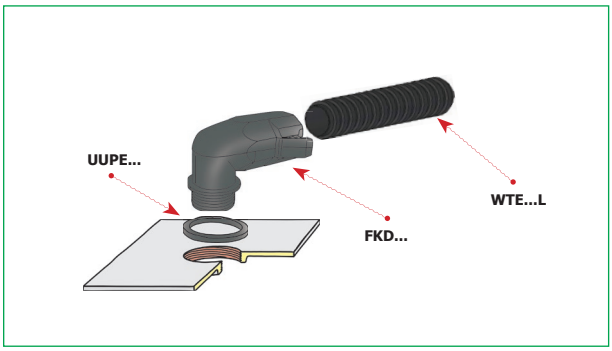

Rura ochronna karbowana wykonana z poliamidu – wzmocniona typu WTE...W

(dawniej WT...W)

IP67

Materiał	poliamid 6
Wytrzymałość na ściskanie	600 N
Temperatura pracy	-5 ÷ +90 ºC (bez ruchu: -40 ÷ +120 ºC)
Kolor	czarny (RAL 9005)
Samogasnące	UL94 V2, odporne na promieniowanie UV, bezhalogenowe
Stopień ochrony	IP67
Normy	PN-EN 61386-1 klasyfikacja 2222

Stosowana w warunkach atmosfery agresywnej. Odporna na większość agresywnych czynników spotykanych w przemyśle takich jak benzyna, oleje, smary, rozcieńczone kwasy i zasady. Może pracować w warunkach klimatu morskiego. Może być stosowana w połączeniach wymagających sporadycznych ruchów (kilka przegięć na dobę). Stosowana z dławnicami: FD..., FKD..., SFD... i SFKD..., oraz łącznikami: LRS..., LT..., LTR..., LR... i LTP....
Wyrób oznaczony znakiem CE.

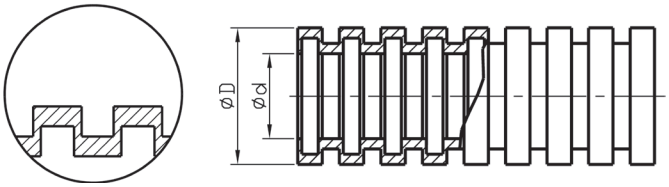

Typ	Art. nr	Wymiary [mm]		Min. promień gięcia [mm]	Kolor	m
		d	D			
WTE 7W	E03DK-09050100100	6,2	10,0	25	●	50
WTE 9W	E03DK-09050100200	9,0	13,0	35	●	50
WTE 11W	E03DK-09050100300	11,3	15,8	45	●	50
WTE 13W	E03DK-09050100400	13,6	18,6	50	●	50
WTE 16W	E03DK-09050100500	15,9	21,2	60	●	50
WTE 21W	E03DK-09050100600	21,3	28,5	70	●	50
WTE 29W	E03DK-09050100700	26,8	34,5	75	●	50
WTE 36W	E03DK-09050100800	34,6	42,5	90	●	25
WTE 48W	E03DK-09050100900	46,0	54,5	95	●	25

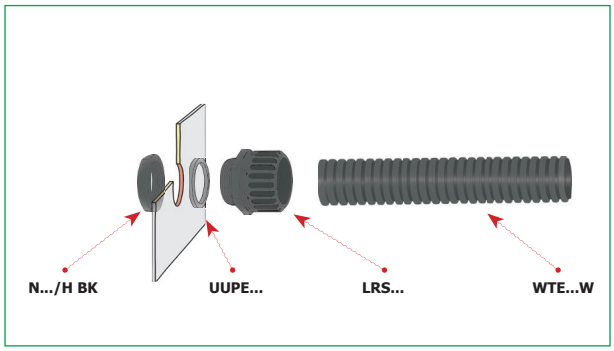

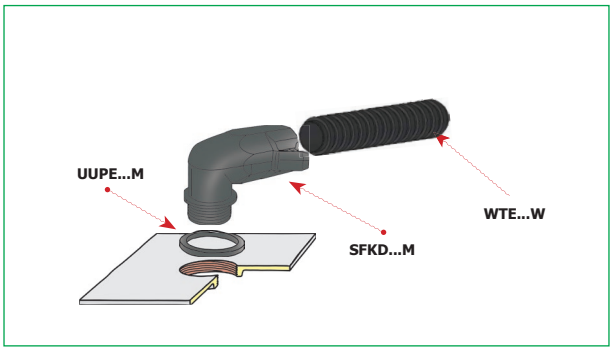

Rura ochronna karbowana wykonana z poliamidu – ruchowa typu WTE...R

(dawniej WT...R)

IP67

Materiał	poliamid 12
Wytrzymałość na ściskanie	200 N
Temperatura pracy	-25 ÷ +85 °C (bez ruchu: -50 ÷ +90 °C)
Kolor	szary
Samogasnące	UL92 V2, odporne na promieniowanie UV, bezhalogenowe
Stopień ochrony	IP67
Normy	PN-EN 61386-1 klasyfikacja 1241

Stosowana w warunkach atmosfery agresywnej. Odporna na większość agresywnych czynników spotykanych w przemyśle takich jak benzyna, oleje, smary, rozcieńczone kwasy i zasady. Może pracować w warunkach klimatu morskiego. Może być stosowana w połączeniach wymagających sporadycznych ruchów (kilka przegięć na dobę). Stosowana z dławnicami: FD..., FKD..., SFD... i SFKD..., oraz łącznikami: LRS..., LT..., LTR..., LR... i LTP...
Wyrób oznaczony znakiem CE.

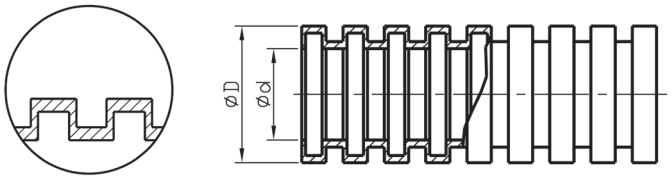

Typ	Art. nr	Wymiary [mm]		Min. promień gięcia [mm]	Kolor	m
		d	D			
WTE 7R	E03DK-09040100100	6,5	10,0	25	●	50
WTE 9R	E03DK-09040100200	9,9	13,0	30	●	50
WTE 11R	E03DK-09040100300	11,7	15,8	35	●	50
WTE 13R	E03DK-09040100400	14,0	18,6	40	●	50
WTE 16R	E03DK-09040100500	16,5	21,2	45	●	50
WTE 21R	E03DK-09040100600	21,7	28,5	50	●	50
WTE 29R	E03DK-09040100700	27,7	34,5	63	●	50
WTE 36R	E03DK-09040100800	35,2	42,5	85	●	25
WTE 48R	E03DK-09040100900	46,5	54,5	100	●	25

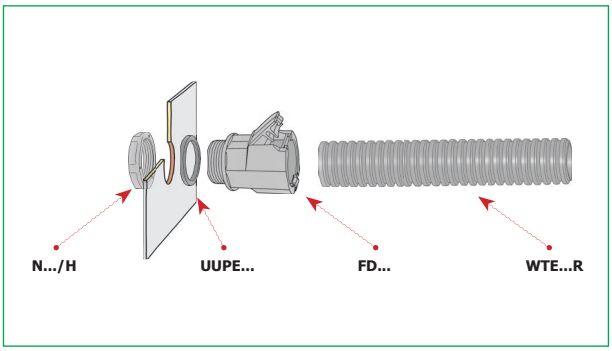

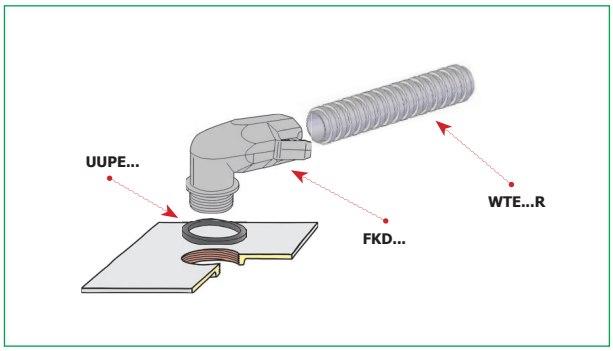

Dławnica typu SFD...M

z gwintem metrycznym do szybkiego montażu

Materiał poliamid 6.6
Kolor czarny
szary - na zamówienie
Stopień ochrony IP66

Przeznaczona do szybkiego połączenia rur karbowanych typu WTE.

Uwaga! Nakrętki czarne N...M BK i uszczelki do dławnicy należy zamawiać oddzielnie.

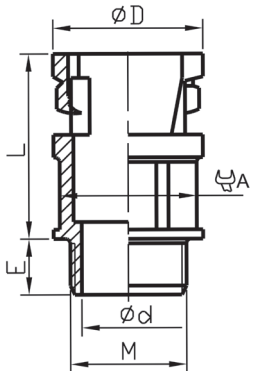

Typ	Art. nr	Ø rury zewn. [mm]	Gwint M	Wymiary [mm]				Wymiar pod klucz [mm]	Typ rury	Kolor	szt
				d	D	L	E	A			
SFD 12M/7	E03DK-07060200101	10,0	M12x1,5	8,0	16,1	25,2	8,0	12,7	WTE 7 WTE 7L WTE 7R WTE 7W	●	10
SFD 16M/9	E03DK-07060200201	13,0	M16x1,5	11,6	21,3	31,4	11,5	16,0	WTE 9 WTE 9L WTE 9R WTE 9W	●	10
SFD 16M/11	E03DK-07060200301	15,8	M16x1,5	11,6	23,7	33,0	11,5	19,8	WTE 11 WTE 11L WTE 11R WTE 11W	●	10
SFD 20M/11	E03DK-07060200401	15,8	M20x1,5	15,3	23,7	33,0	11,5	19,8	WTE 11 WTE 11L WTE 11R WTE 11W	●	10
SFD 20M/13	E03DK-07060200501	18,6	M20x1,5	15,0	26,3	34,0	11,5	21,6	WTE 13 WTE 13L WTE 13R WTE 13W	●	10
SFD 20M/16	E03DK-07060200601	21,2	M20x1,5	14,8	28,9	34,7	14,0	25,0	WTE 16 WTE 16L WTE 16R WTE 16W	●	10
SFD 25M/21	E03DK-07060200701	28,5	M25x1,5	20,0	36,8	36,8	16,2	32,3	WTE 21 WTE 21L WTE 21R WTE 21W	●	10
SFD 32M/29	E03DK-07060200801	34,5	M32x1,5	26,5	43,2	37,8	16,0	38,9	WTE 29 WTE 29L WTE 29R WTE 29W	●	10
SFD 40M/36	E03DK-07060200901	42,5	M40x1,5	31,0	53,8	47,8	16,0	49,5	WTE 36 WTE 36L WTE 36R WTE 36W	●	10
SFD 50M/48	E03DK-07060201001	54,5	M50x1,5	40,2	66,9	53,0	16,0	62,6	WTE 36 WTE 36L WTE 36R WTE 36W	●	10
SFD 63M/48	E03DK-07060201101	54,5	M63x1,5	50,0	66,9	53,0	16,0	62,6	WTE 36 WTE 36L WTE 36R WTE 36W	●	10

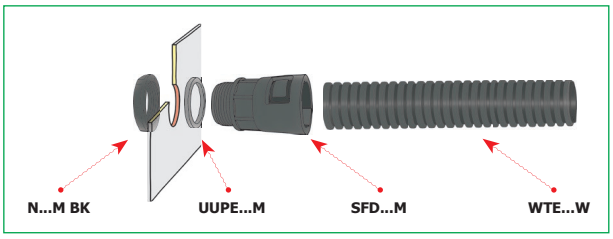

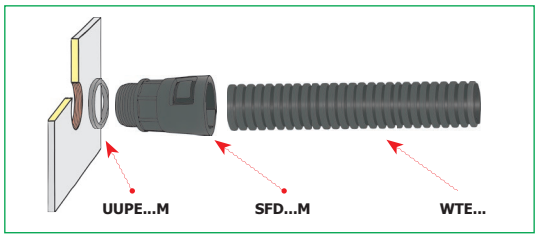

Dławnica typu SFD

z gwintem PG do szybkiego montażu

IP66

Materiał poliamid 6.6
Kolor czarny
szary - na zamówienie
Stopień ochrony IP66

Przeznaczona do szybkiego połączenia rur karbowanych typu WTE.

Uwaga! Nakrętki czarne N.../H BK i uszczelki do dławnicy należy zamawiać oddzielnie.

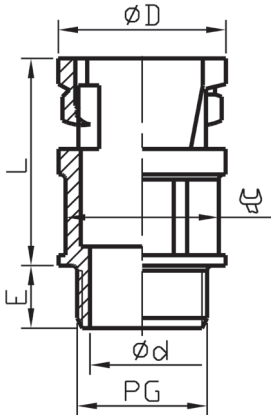

Typ	Art. nr	Ø rury zewn. [mm]	Gwint PG	Wymiary [mm]				Wymiar pod klucz [mm]	Typ rury	Kolor	szt
				D	L	C	E	A			
SFD 7	E03DK-07060100101	10,0	P7	16,0	25,1	8	10	13	WTE 7 WTE 7L WTE 7R WTE 7W	●	10
SFD 9	E03DK-07060100201	13,0	P9	21,2	31,4	11,3	10	16,0	WTE 9 WTE 9L WTE 9R WTE 9W	●	10
SFD 11	E03DK-07060100301	15,8	P11	23,7	33,0	13,6	10	18,9	WTE 11 WTE 11L WTE 11R WTE 11W	●	10
SFD 13	E03DK-07060100401	18,6	P13,5	26,3	34,2	14,3	10	21,7	WTE 13 WTE 13L WTE 13R WTE 13W	●	10
SFD 16	E03DK-07060100501	21,2	P16	28,9	34,8	17,7	11	24,9	WTE 16 WTE 16L WTE 16R WTE 16W	●	10
SFD 21	E03DK-07060100601	28,5	P21	37,0	37,0	22,1	12	31,8	WTE 21 WTE 21L WTE 21R WTE 21W	●	10
SFD 29	E03DK-07060100701	34,5	P29	43,0	37,8	30,1	12	37,6	WTE 29 WTE 29L WTE 29R WTE 29W	●	10
SFD 36	E03DK-07060100801	42,5	P36	54,0	47,8	38	12	49,5	WTE 36 WTE 36L WTE 36R WTE 36W	●	10
SFD 48	E03DK-07060100901	54,5	P48	67,4	53,0	49,2	12	62,7	WTE 48 WTE 48L WTE 48R WTE 48W	●	10

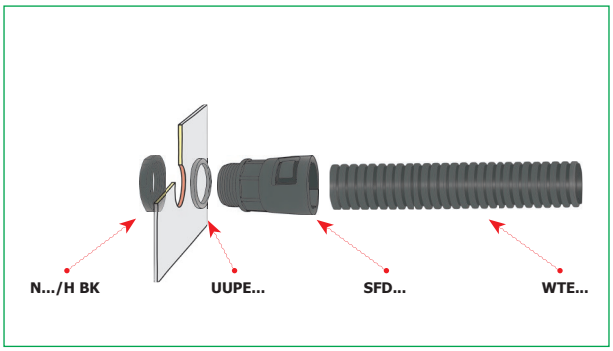

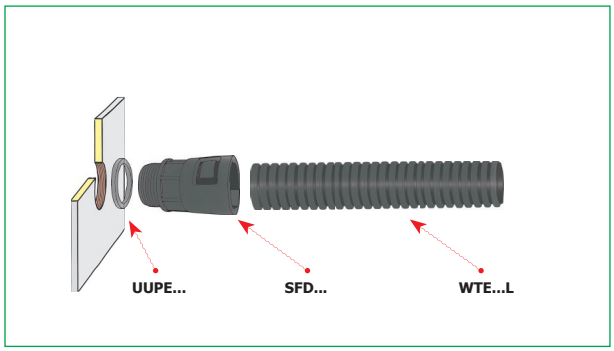

Dławnica typu SFKD...M

z gwintem metrycznym do szybkiego montażu

IP66

Materiał poliamid 6.6
Kolor czarny
szary - na zamówienie
Stopień ochrony IP66

Przeznaczona do szybkiego połączenia rur karbowanych typu WTE.

Uwaga! Nakrętki czarne N...M BK i uszczelki do dławnicy należy zamawiać oddzielnie.

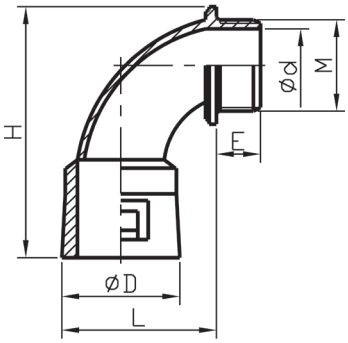

Typ	Art. nr	Ø rury zewn. [mm]	Gwint M	Wymiary [mm]					Typ rury	Kolor	szt
				d	D	L	E	H			
SFKD 12M/7	E03DK-07070200101	10,0	M12x1,5	6,1	16,1	17,8	8,0	48,8	WTE 7 WTE 7L WTE 7R WTE 7W	●	10
SFKD 16M/9	E03DK-07070200201	13,0	M16x1,5	11,3	21,3	31,5	11,5	63,9	WTE 9 WTE 9L WTE 9R WTE 9W	●	10
SFKD 16M/11	E03DK-07070200301	15,8	M16x1,5	11,3	23,9	33,1	11,5	65,7	WTE 11 WTE 11L WTE 11R WTE 11W	●	10
SFKD 20M/11	E03DK-07070200401	15,8	M20x1,5	15,2	23,9	33,1	13,0	68,2	WTE 11 WTE 11L WTE 11R WTE 11W	●	10
SFKD 20M/16	E03DK-07070200501	21,2	M20x1,5	15,2	29,2	36,1	13,0	70,0	WTE 16 WTE 16L WTE 16R WTE 16W	●	10
SFKD 25M/21	E03DK-07070200601	28,6	M25x1,5	20,2	37,0	45,1	15,0	80,6	WTE 21 WTE 21L WTE 21R WTE 21W	●	10
SFKD 32M/29	E03DK-07070200701	34,5	M32x1,5	25,9	43,4	57,0	16,0	93,2	WTE 29 WTE 29L WTE 29R WTE 29W	●	10
SFKD 40M/36	E03DK-07070200801	42,5	M40x1,5	34,0	54,5	73,5	16,0	115,9	WTE 36 WTE 36L WTE 36R WTE 36W	●	10
SFKD 50M/48	E03DK-07070200901	54,5	M50x1,5	40,2	67,9	95,1	16,0	144,5	WTE 48 WTE 48L WTE 48R WTE 48W	●	10
SFKD 63M/48	E03DK-07070201001	54,5	M63x1,5	40,2	67,9	95,1	16,0	144,5	WTE 48	●	10

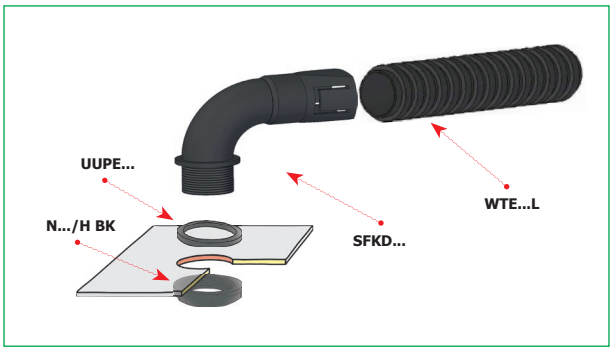

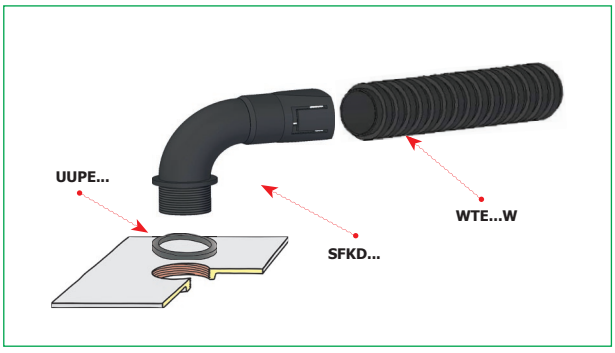

Dławnica typu SFKD

z gwintem PG do szybkiego montażu

IP66

Materiał poliamid 6.6
Kolor czarny
szary - na zamówienie
Stopień ochrony IP66

Przeznaczona do szybkiego połączenia rur karbowanych typu WTE.

Uwaga! Nakrętki czarne N.../H BK i uszczelki do dławnicy należy zamawiać oddzielnie.

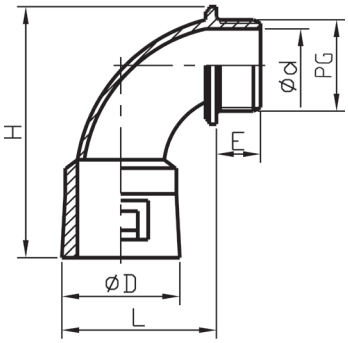

Typ	Art. nr	Ø rury zewn. [mm]	Gwint PG	Wymiary [mm]					Typ rury	Kolor	szt
				d	D	L	E	H			
SFKD 7	E03DK-07070100101	10,0	P7	8	16	17,8	8,5	48,7	WTE 7 WTE 7L WTE 7R WTE 7W	●	10
SFKD 9	E03DK-07070100201	13,0	P9	11,3	21,2	31,7	10	63,9	WTE 9 WTE 9L WTE 9R WTE 9W	●	10
SFKD 11	E03DK-07070100301	15,8	P11	13,6	23,7	33,2	10	67,2	WTE 11 WTE 11L WTE 11R WTE 11W	●	10
SFKD 16	E03DK-07070100501	21,2	P16	17,7	28,9	36,1	11	70,2	WTE 16 WTE 16L WTE 16R WTE 16W	●	10
SFKD 21	E03DK-07070100601	28,5	P21	22,1	37	45,0	12	81,7	WTE 21 WTE 21L WTE 21R WTE 21W	●	10
SFKD 29	E03DK-07070100701	34,5	P29	30,1	43	57,0	12	96,2	WTE 29 WTE 29L WTE 29R WTE 29W	●	10
SFKD 36	E03DK-07070100801	42,5	P36	38	54	73,5	12	119,2	WTE 36 WTE 36L WTE 36R WTE 36W	●	10
SFKD 48	E03DK-07070100901	54,5	P48	49,2	67,4	95,1	12	148,8	WTE 48 WTE 48L WTE 48R WTE 48W	●	10

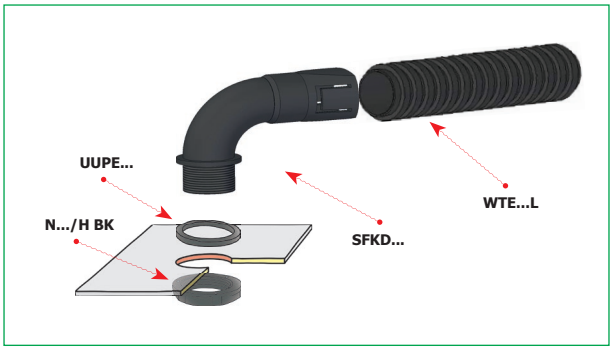

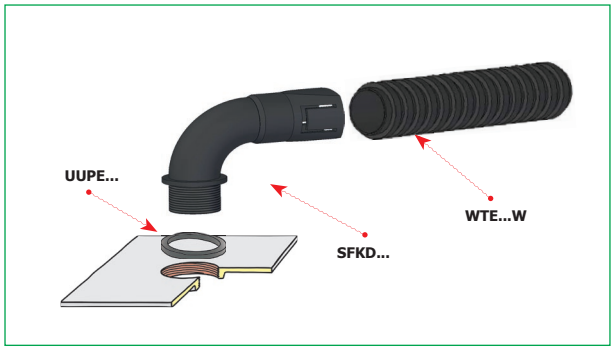

Narzędzie typu SFN

Materiał poliamid 6.6
Kolor czarny

Przeznaczony do demontażu dławnic SFD, SFKD z rur WTE.

Typ	Art. nr	Typ rury	Kolor	szt
SFN 9	E03DK-07080000201	WT E9	●	1
SFN 11	E03DK-07080000301	WTE 11	●	1
SFN 16	E03DK-07080000501	WTE 16	●	1
SFN 21	E03DK-07080000601	WTE 21	●	1
SFN 29	E03DK-07080000701	WTE 29	●	1
SFN 36	E03DK-07080000801	WTE 36	●	1
SFN 48	E03DK-07080000901	WTE 48	●	1

Zastosowanie

Dławnica typu FD

do szybkiego montażu i demontażu

IP54

Materiał poliamid 6
Kolor szary
Stopień ochrony IP54

Przeznaczona do szybkiego połączenia rur ochronnych typu WTE.
Prosty montaż (przez odchylenie skrzydełek)

Uwaga! Nakrętki N.../H i uszczelki do dławnicy należy zamawiać oddzielnie.

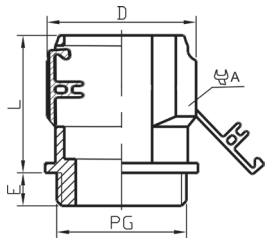

Typ	Art. nr	Gwint PG	Ø rury [mm]		Wymiary [mm]			Wymiar pod klucz [mm]	Typ rury	Kolor	szt
			Zewnętrzna	Wewnętrzna	D	L	E	A			
FD 7	E03DK-07040100011	P7	10,0	6,5	18,2	29	10	13	WTE 7 WTE 7L WTE 7R WTE 7W	●	10
FD 9	E03DK-07040100101	P9	13,0	9,6	21,3	29,5	10	18	WTE 9 WTE 9L WTE 9R WTE 9W	●	10
FD 11	E03DK-07040100201	P11	15,8	11,6	24,0	30,5	10	19	WTE 11 WTE 11L WTE 11R WTE 11W	●	10
FD 13	E03DK-07040100301	P13,5	18,6	14,0	26,7	30,0	10	22	WTE 13 WTE 13L WTE 13R WTE 13W	●	10
FD 16	E03DK-07040100401	P16	21,2	16,5	29,7	30,5	10	26	WTE 16 WTE 16L WTE 16R WTE 16W	●	10
FD 21	E03DK-07040100501	P21	28,5	21,7	38,0	36,7	11	32	WTE 21 WTE 21L WTE 21R WTE 21W	●	10
FD 29	E03DK-07040100601	P29	34,5	27,7	45,2	41,8	12	40	WTE 29 WTE 29L WTE 29R WTE 29W	●	10
FD 36	E03DK-07040100701	P36	42,5	35,2	54,0	45,4	12	50	WTE 36 WTE 36L WTE 36R WTE 36W	●	10
FD 48[1)]	E03DK-07040100801	P48	54,5	46,5	65,3	45,7	12	64	WTE 48 WTE 48L WTE 48R WTE 48W	●	10

[1)] *inna konstrukcja*

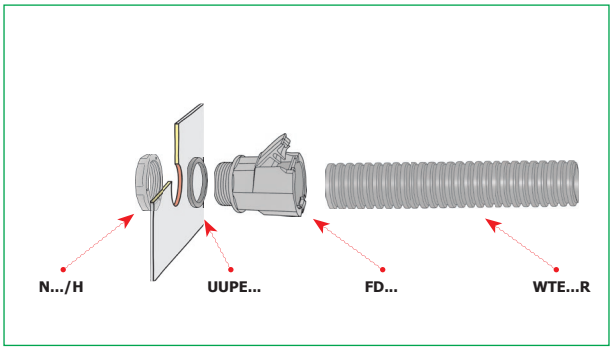

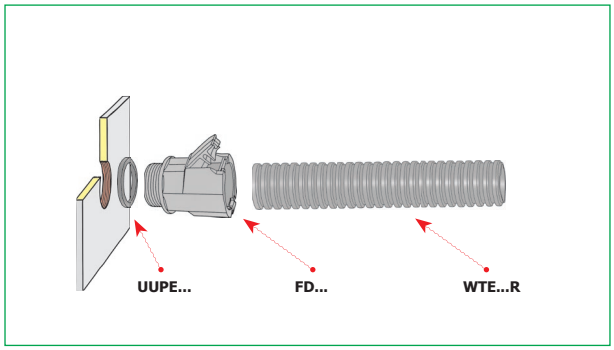

Dławnica typu FD...BK

do szybkiego montażu i demontażu

IP54

Materiał poliamid 6
Kolor czarny
Stopień ochrony IP54

Przeznaczona do szybkiego połączenia rur ochronnych typu WTE.
Prosty montaż (przez odchylenie skrzydełek)

Uwaga! Nakrętki N.../H BK i uszczelki do dławnicy należy zamawiać oddzielnie.

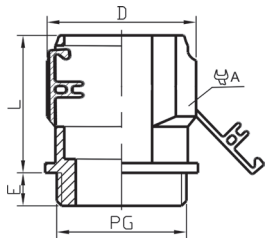

Typ	Art. nr	Gwint PG	Ø rury [mm]		Wymiary [mm]			Wymiar pod klucz [mm]	Typ rury	Kolor	szt
			Zewnętrzna	Wewnętrzna	D	L	E	A			
FD 7 BK	E03DK-07040101001	P7	10,0	6,5	18,2	29	10	13	WTE 7 WTE 7L WTE 7R WTE 7W	●	10
FD 9 BK	E03DK-07040101111	P9	13,0	9,6	21,3	29,5	10	18	WTE 9 WTE 9L WTE 9R WTE 9W	●	10
FD 11 BK	E03DK-07040101211	P11	15,8	11,6	24,0	30,5	10	19	WTE 11 WTE 11L WTE 11R WTE 11W	●	10
FD 13 BK	E03DK-07040101311	P13,5	18,6	14,0	26,7	30,0	10	22	WTE 13 WTE 13L WTE 13R WTE 13W	●	10
FD 16 BK	E03DK-07040101411	P16	21,2	16,5	29,7	30,5	10	26	WTE 16 WTE 16L WTE 16R WTE 16W	●	10
FD 21 BK	E03DK-07040101501	P21	28,5	21,7	38,0	36,7	11	32	WTE 21 WTE 21L WTE 21R WTE 21W	●	10
FD 29 BK	E03DK-07040101601	P29	34,5	27,7	45,2	41,8	12	40	WTE 29 WTE 29L WTE 29R WTE 29W	●	10
FD 36 BK	E03DK-07040101701	P36	42,5	35,2	54,0	45,4	12	50	WTE 36 WTE 36L WTE 36R WTE 36W	●	10
FD 48 BK[1)]	E03DK-07040101801	P48	54,5	46,5	65,3	45,7	12	64	WTE 48 WTE 48L WTE 48R WTE 48W	●	10

[1)] *inna konstrukcja*

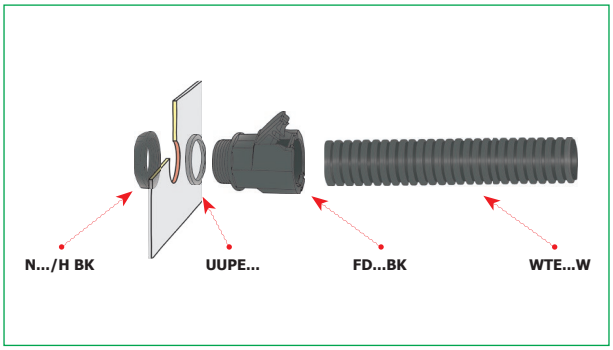

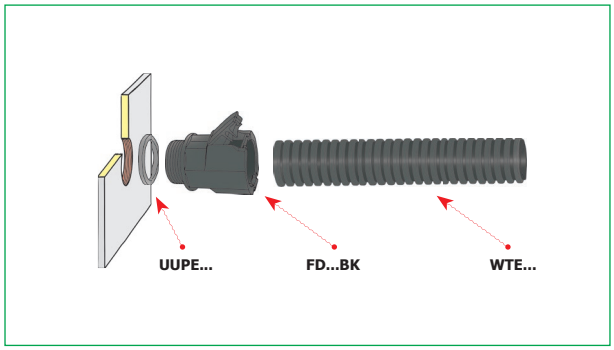

Dławnica izolacyjna typu FKD

do szybkiego montażu i demontażu

IP54

Materiał poliamid 6
Kolor szary
Stopień ochrony IP54

Przeznaczona do szybkiego połączenia rur ochronnych typu WTE.
Prosty demontaż (przez odchylenie skrzydełek)

Uwaga! Nakrętki N.../H i uszczelki do dławnicy należy zamawiać oddzielnie.

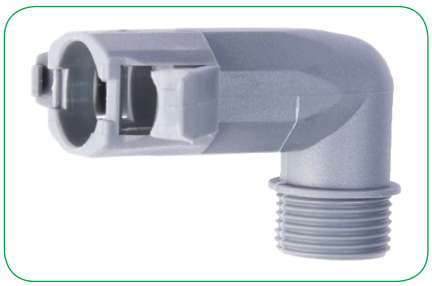

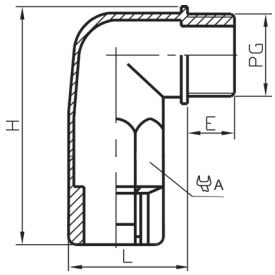

Typ	Art. nr	Gwint PG	Ø rury [mm]		Wymiary [mm]			Wymiar pod klucz [mm]	Typ rury	Kolor	szt
			Zewnętrzna	Wewnętrzna	L	E	H	A			
FKD 7	E03DK-07050100001	P7	10,0	6,5	20,5	10	46,5	13	WTE 7 WTE 7L WTE 7R WTE 7W	●	10
FKD 9	E03DK-07050100101	P9	13,0	9,6	25,0	10	53,0	18	WTE 9 WTE 9L WTE 9R WTE 9W	●	10
FKD 11	E03DK-07050100201	P11	15,8	11,6	25,5	10	54,5	19	WTE 11 WTE 11L WTE 11R WTE 11W	●	10
FKD 13	E03DK-07050100301	P13,5	18,6	14,0	29,5	10	58,5	22	WTE 13 WTE 13L WTE 13R WTE 13W	●	10
FKD 16	E03DK-07050100401	P16	21,2	16,5	31,5	11	59,0	26	WTE 16 WTE 16L WTE 16R WTE 16W	●	10
FKD 21	E03DK-07050100451	P21	28,5	21,7	38,5	11	74,0	32	WTE 21 WTE 21L WTE21R WTE21W	●	10
FKD 29	E03DK-07050100501	P29	34,5	27,7	47,0	12	89,0	40	WTE 29 WTE 29L WTE 29R WTE 29W	●	10
FKD 36	E03DK-07050100601	P36	42,5	35,2	58,0	12	107,0	50	WTE 36 WTE 36L WTE 36R WTE 36W	●	10
FKD 48	E03DK-07050100701	P48	54,5	46,5	72,0	13	121,0	64	WTE 48 WTE 48L WTE 48R WTE 48W	●	10

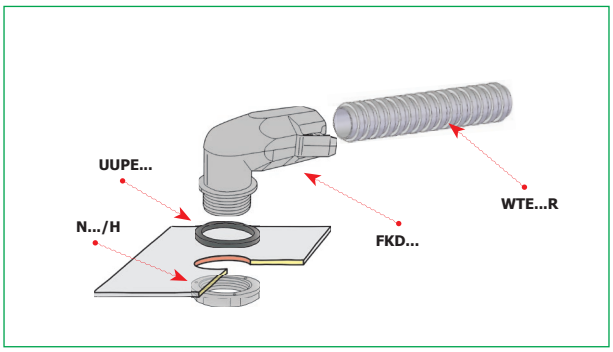

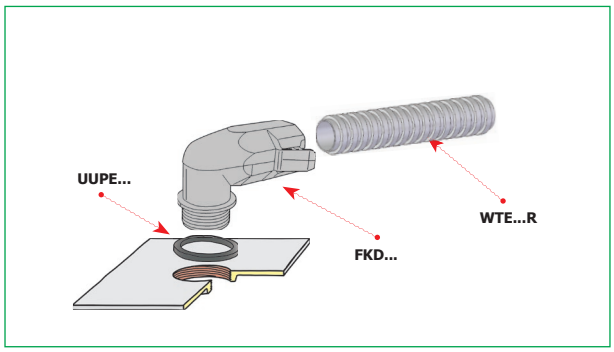

Dławnica izolacyjna typu FKD...BK

do szybkiego montażu i demontażu

IP54

Materiał poliamid 6
Kolor czarny
Stopień ochrony IP54

Przeznaczona do szybkiego połączenia rur ochronnych typu WTE.
Prosty demontaż (przez odchylenie skrzydełek)

Uwaga! Nakrętki N.../H BK i uszczelki do dławnicy należy zamawiać oddzielnie.

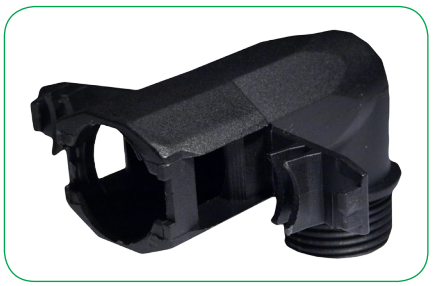

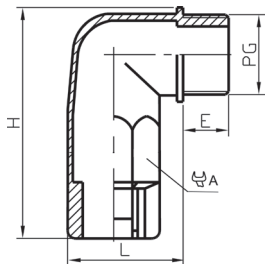

Typ	Art. nr	Gwint PG	Ø rury [mm]		Wymiary [mm]			Wymiar pod klucz [mm]	Typ rury	Kolor	szt
			Zewnętrzna	Wewnętrzna	L	E	H	A			
FKD 7 BK	E03DK-07050101001	P7	10,0	6,5	20,5	10	46,5	13	WTE 7 WTE 7L WTE 7R WTE 7W	●	10
FKD 9 BK	E03DK-07050101111	P9	13,0	9,6	25,0	10	53,0	18	WTE 9 WTE 9L WTE 9R WTE 9W	●	10
FKD 11 BK	E03DK-07050101211	P11	15,8	11,6	25,5	10	54,5	19	WTE 11 WTE 11L WTE 11R WTE 11W	●	10
FKD 13 BK	E03DK-07050101311	P13,5	18,6	14,0	29,5	10	58,5	22	WTE 13 WTE 13L WTE 13R WTE 13W	●	10
FKD 16 BK	E03DK-07050101411	P16	21,2	16,5	31,5	11	59,0	26	WTE 16 WTE 16L WTE 16R WTE 16W	●	10
FKD 21 BK	E03DK-07050101451	P21	28,5	21,7	38,5	11	74,0	32	WTE 21 WTE 21L WTE 21R WTE 21W	●	10
FKD 29 BK	E03DK-07050101501	P29	34,5	27,7	47,0	12	89,0	40	WTE 29 WTE 29L WTE 29R WTE 29W	●	10
FKD 36 BK	E03DK-07050101601	P36	42,5	35,2	58,0	12	107,0	50	WTE 36 WTE 36L WTE 36R WTE 36W	●	10
FKD 48 BK	E03DK-07050101701	P48	54,5	46,5	72,0	13	121,0	64	WTE 48 WTE 48L WTE 48R WTE 48W	●	10

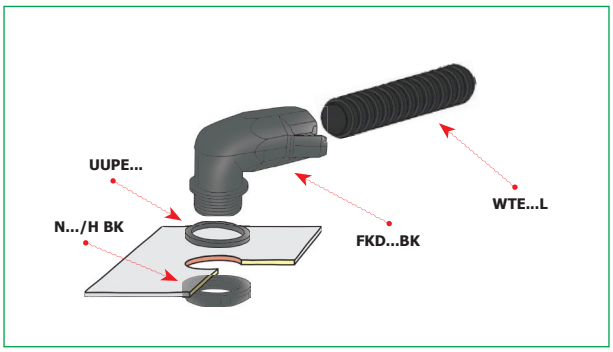

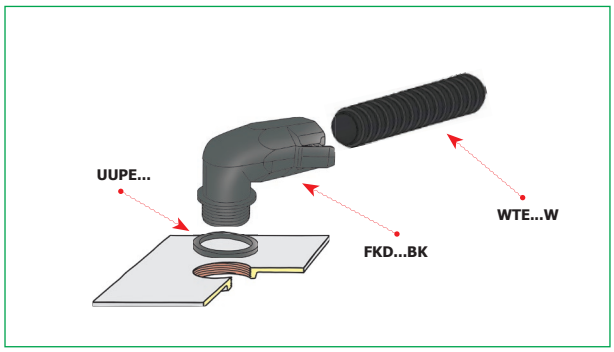

Łącznik rura-skrzynka typu LRS...M

z gwintem metrycznym

IP67

Materiał poliamid 6.6
Temperatura pracy -40 ÷ +120 °C
Kolor czarny
Stopień ochrony IP67

Służy do wprowadzenia rur z tworzywa sztucznego karbowanych typu WTE do wnętrza urządzenia.

Uwaga! Nakrętki czarne N...M BK i uszczelki do dławnicy należy zamawiać oddzielnie.

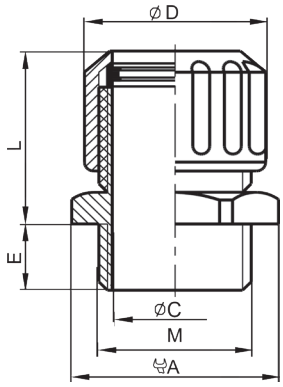

Typ	Art. nr	Ø rury zewn. [mm]	Gwint M	Wymiary [mm]				Wymiar pod klucz [mm]	Typ rury	Kolor	szt
				D	L	C	E	A			
LRS 16M/7	E03DK-07010200101	10,0	M16x1,5	22,8	22,5	10,7	11,5	21,7	WTE 7	●	10
LRS 16M/9	E03DK-07010200201	13,0	M16x1,5	22,8	22,5	10,7	11,5	21,7	WTE 9	●	10
LRS 16M/11	E03DK-07010200301	15,8	M16x1,5	26,0	22,5	10,7	11,5	26,7	WTE 11	●	10
LRS 20M/11	E03DK-07010200401	15,8	M20x1,5	26,0	22,5	15,0	14,0	26,7	WTE 11	●	10
LRS 20M/16	E03DK-07010200501	21,2	M20x1,5	31,0	25,2	15,0	14,0	29,7	WTE 16	●	10
LRS 25M/21	E03DK-07010200601	28,5	M25x1,5	39,0	27,8	19,0	15,2	37,7	WTE 21	●	10
LRS 32M/29	E03DK-07010200701	34,5	M32x1,5	46,1	32,8	25,7	16,0	45,7	WTE 29	●	10
LRS 40M/36	E03DK-07010200801	42,5	M40x1,5	58,0	42,5	31,0	16,0	58,5	WTE 36	●	10
LRS 50M/48	E03DK-07010200901	54,5	M50x1,5	71,7	42,5	41,0	16,0	72,5	WTE 48	●	10

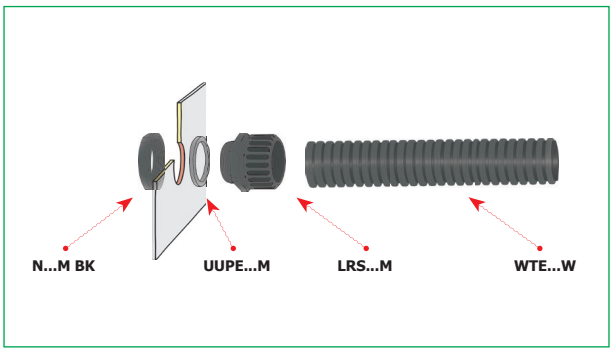

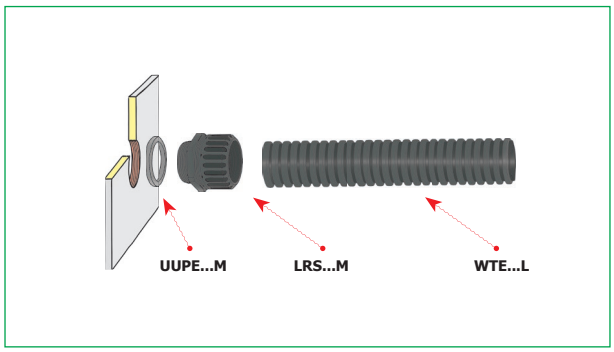

Łącznik rura-skrzynka typu LRS

z gwintem PG

IP67

Materiał poliamid 6.6
Temperatura pracy -40 ÷ +120 °C
Kolor czarny
Stopień ochrony IP67

Służy do wprowadzenia rur z tworzywa sztucznego karbowanych typu WTE do wnętrza urządzenia.

Uwaga! Nakrętki czarne N.../H BK i uszczelki do dławnicy należy zamawiać oddzielnie.

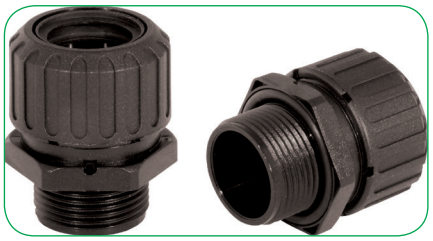

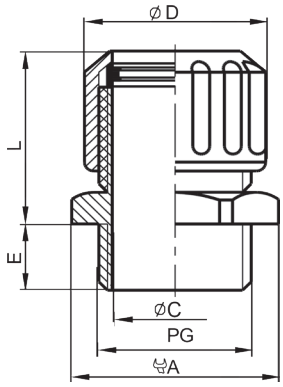

Typ	Art. nr	Ø rury zewn. [mm]	Gwint PG	Wymiary [mm]				Wymiar pod klucz [mm]	Typ rury	Kolor	szt
				D	L	C	E	A			
LRS 9/7	E03DK-07010300101	10,0	P9	22,8	20,0	10,7	10,0	21,7	WTE 7 WTE 7L WTE 7R WTE 7W	●	10
LRS 9/9	E03DK-07010300201	13,0	P9	26,0	20,0	10,7	10,0	21,7	WTE 9 WTE 9L WTE 9R WTE 9W	●	10
LRS 11/11	E03DK-07010300301	15,8	P11	26,0	22,5	13,8	10,0	26,7	WTE 11 WTE 11L WTE 11R WTE 11W	●	10
LRS 16/16	E03DK-07010300401	21,2	P16	31,0	25,2	17,9	11,2	29,7	WTE 16 WTE 16L WTE 16R WTE 16W	●	10
LRS 21/21	E03DK-07010300501	28,5	P21	39,0	27,8	22,6	12,2	37,7	WTE 21 WTE 21L WTE 21R WTE 21W	●	10
LRS 29/29	E03DK-07010300601	34,5	P29	46,1	32,8	31,0	12,2	45,7	WTE 29 WTE 29L WTE 29R WTE 29W	●	10
LRS 36/36	E03DK-07010300701	42,5	P36	59,0	42,5	37,9	12	58,5	WTE 36 WTE 36L WTE 36R WTE 36W	●	10
LRS 48/48	E03DK-07010300801	54,5	P48	71,1	42,5	49,5	12	72,5	WTE 48 WTE 48L WTE 48R WTE 48W	●	10

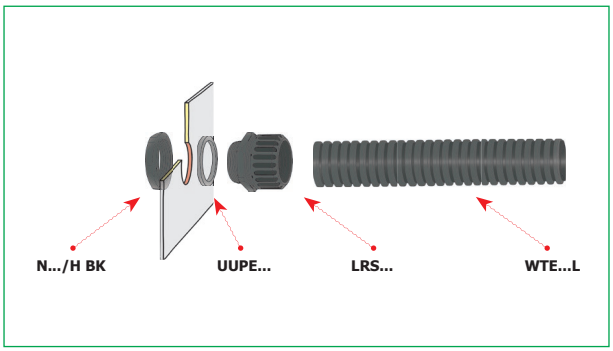

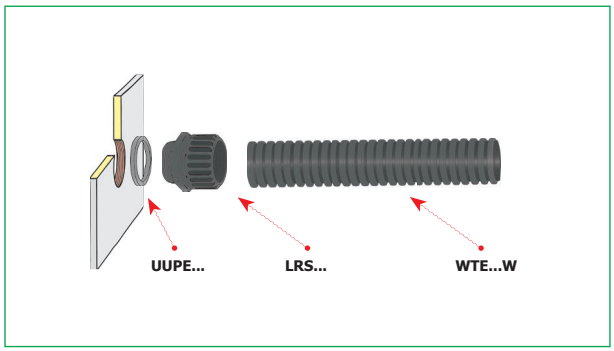

Łącznik katowy typu LRSK...M

z gwintem metrycznym

IP67

Materiał poliamid 6.6
Temperatura pracy -40 ÷ +120 °C
Kolor czarny
Stopień ochrony IP67

Służy do wprowadzenia rur z tworzywa sztucznego karbowanych typu WTE do wnętrza urządzenia. Wykonany z wysokiej jakości tworzywa samo-gasnącego

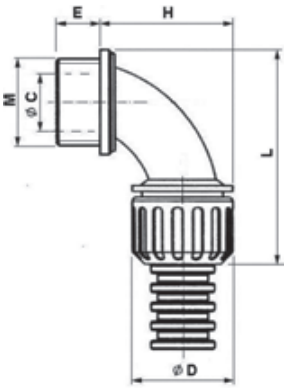

Typ	Art. nr	Gwint M	Wymiary [mm]					Typ rury	Kolor	szt
			D	L	C	E	H			
LRSK 16M/7	E03DK-07010100101	M16x1,5	22,8	57,0	11,3	11,5	34,0	WTE 7 WTE 7L WTE 7R WTE 7W	●	10
LRSK 16M/9	E03DK-07010100201	M16x1,5	22,8	57,0	11,3	11,5	34,0	WTE 9 WTE 9L WTE 9R WTE 9W	●	10
LRSK 16M/11	E03DK-07010100301	M16x1,5	26,0	57,4	15,2	11,5	35,8	WTE 11 WTE 11L WTE 11R WTE 11W	●	10
LRSK 20M/11	E03DK-07010100401	M20x1,5	26,0	59,9	15,2	14,0	35,8	WTE 11 WTE 11L WTE 11R WTE 11W	●	10
LRSK 20M/16	E03DK-07010100501	M20x1,5	31,0	60,7	15,2	14,0	38,3	WTE 16 WTE 16L WTE 16R WTE 16W	●	10
LRSK 25M/21	E03DK-07010100601	M25x1,5	39,0	72,1	20,2	15,2	47,0	WTE 21 WTE 21L WTE 21R WTE 21W	●	10
LRSK 32M/29	E03DK-07010100701	M32x1,5	46,1	85,2	25,9	16,0	59,5	WTE 29 WTE 29L WTE 29R WTE 29W	●	10
LRSK 40M/36	E03DK-07010100801	M40x1,5	58,0	100,4	34,0	16,0	77,098,2	WTE 36 WTE 36L WTE 36R WTE 36W	●	10
LRSK 50M/48	E03DK-07010100901	M50x1,5	71,7	122,9	40,2	16,0		WTE 48 WTE 48L WTE 48R WTE 48W	●	10

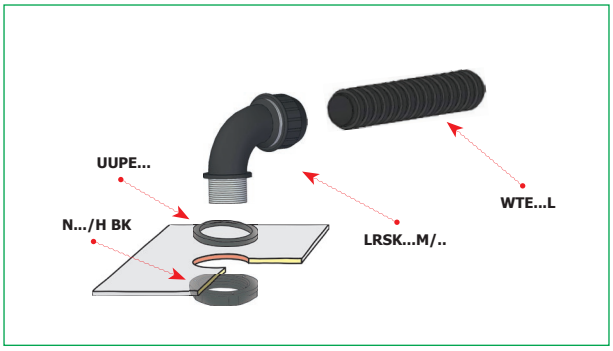

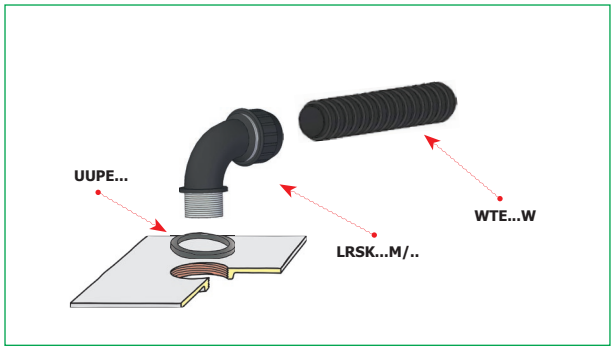

Łącznik – trójnik typu LT

Materiał poliamid 6.6
Temperatura pracy -40 ÷ +120 ºC
Kolor czarny
Stopień ochrony IP67

Służy do rozgałęzienia instalacji układanej w rurkach. Przeznaczony do rurek z tworzywa sztucznego karbowanych WTE.

Uwaga! Średnice zewnętrzne rur w [mm] odpowiadające wymiarowi A, B, C wg PG, podaje tabelka przy łączniku rura-skrzynka – typ LRS.

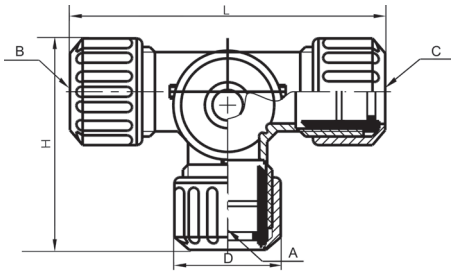

Typ	Art. nr	Wymiary [mm]			Typ rury			Kolor	szt
		D	L	H	A	B	C		
LT 7	E03DK-07010400101	23	68	50	WTE 7	WTE 7	WTE 7	●	10
LT 9	E03DK-07010400201	23	65	50	WTE 9	WTE 9	WTE 9	●	10
LT 11	E03DK-07010400301	26	70	47	WTE 11	WTE 11	WTE 11	●	10
LT 16	E03DK-07010400401	31	77	55	WTE 16	WTE 16	WTE 16	●	10
LT 21	E03DK-07010400501	39	90	70	WTE 21	WTE 21	WTE 21	●	10
LT 29	E03DK-07010400601	46	109	84	WTE 29	WTE 29	WTE 29	●	10

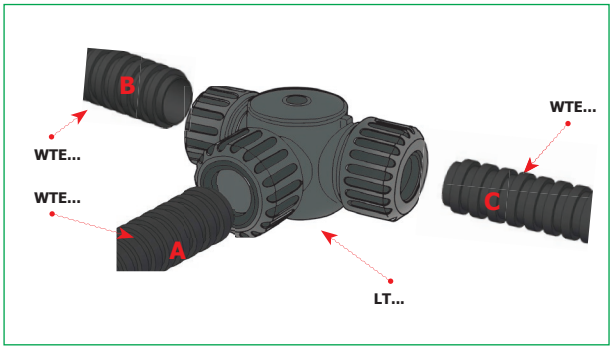

Łącznik trójnik redukcyjny typ LTR

Materiał poliamid 6.6
Temperatura pracy -40 ÷ +120 ºC
Kolor czarny
Stopień ochrony IP67

IP67

Służy do rozgałęzienia instalacji układanej w rurkach. Przeznaczony do rurek z tworzywa sztucznego karbowanych WTE.

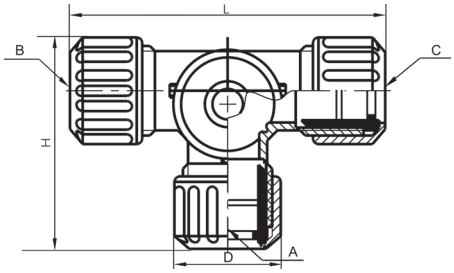

Typ	Art. nr	Wymiary [mm]			Typ rury			Kolor	szt
		D	L	H	A	B	C		
LTR 9/7*2	E03DK-07010500101	23	65	50	WTE 9	WTE 7	WTE 7	●	10
LTR 11/9*2	E03DK-07010500201	26	70	47	WTE 11	WTE 9	WTE 9	●	10
LTR 16/11*2	E03DK-07010500301	31	77	55	WTE 16	WTE 11	WTE 11	●	10
LTR 16/9*2	E03DK-07010500401	31	77	55	WTE 16	WTE 9	WTE 9	●	10
LTR 21/16*2	E03DK-07010500501	39	90	70	WTE 21	WTE 16	WTE 16	●	10
LTR 21/11*2	E03DK-07010500601	39	90	70	WTE 21	WTE 11	WTE11	●	10
LTR 21/9*2	E03DK-07010500701	39	90	70	WTE 21	WTE 9	WTE 9	●	10
LTR 29/21*2	E03DK-07010500801	46	109	84	WTE 29	WTE 21	WTE 21	●	10
LTR 29/16*2	E03DK-07010500901	46	109	84	WTE 29	WTE 29	WTE 29	●	10

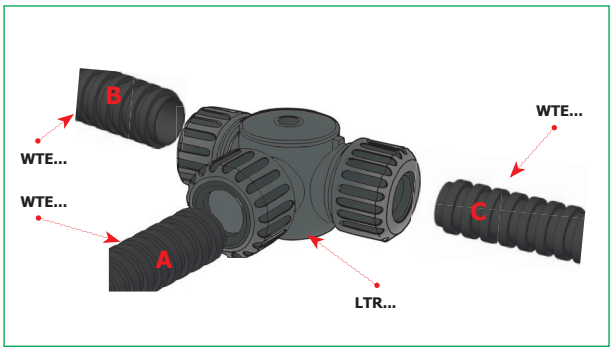

Łącznik rozgałęźnik typu LR

Materiał poliamid 6.6
Temperatura pracy -40 ÷ +120 ºC
Kolor czarny
Stopień ochrony IP40

IP40

Służy do rozgałęzienia instalacji układanej w rurkach. Przeznaczony do rurek z tworzywa sztucznego karbowanych WTE. Wykonany z wysokiej jakości tworzywa samogasnącego (UL94).

Uwaga! Średnice zewnętrzne rur w [mm] odpowiadające wymiarowi A, B, C wg PG, podaje tabelka przy łączniku rura-skrzynka – typ LRS.

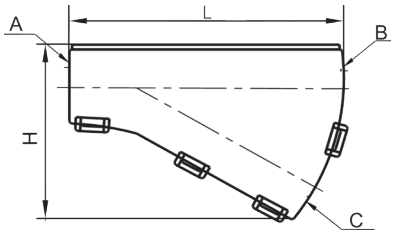

Typ	Art. nr	Wymiary [mm]		Typ rury			Kolor	szt
		L	H	A	B	C		
LR 7/7/7	E03DK-07010600101	54,6	37,1	WTE 7	WTE 7	WTE 7	●	10
LR 9/7/7	E03DK-07010600201	54,6	37,1	WTE 9	WTE 7	WTE 7	●	10
LR 9/9/7	E03DK-07010600301	54,6	37,1	WTE 9	WTE 9	WTE 7	●	10
LR 9/9/9	E03DK-07010600401	54,6	37,1	WTE 9	WTE 9	WTE 9	●	10
LR 11/9/7	E03DK-07010600501	54,6	39,8	WTE 11	WTE 9	WTE 7	●	10
LR 11/9/9	E03DK-07010600601	54,6	39,8	WTE 11	WTE 9	WTE 9	●	10
LR 11/11/7	E03DK-07010600701	54,6	39,8	WTE 11	WTE 11	WTE 7	●	10
LR 11/11/9	E03DK-07010600801	54,6	39,8	WTE 11	WTE 11	WTE 9	●	10
LR 16/7/7	E03DK-07010600901	42,8	41,0	WTE 16	WTE 7	WTE 7	●	10
LR 16/9/7	E03DK-07010601001	42,8	41,0	WTE 16	WTE 9	WTE 7	●	10
LR 16/9/9	E03DK-07010601101	42,8	41,0	WTE 16	WTE 9	WTE 9	●	10
LR 16/11/7	E03DK-07010601201	48,2	39,6	WTE 16	WTE 11	WTE 7	●	10
LR 16/11/9	E03DK-07010601301	48,2	39,6	WTE 16	WTE 11	WTE 9	●	10
LR 16/16/7	E03DK-07010601401	57,9	44,9	WTE 16	WTE 16	WTE 7	●	10
LR 16/16/9	E03DK-07010601501	57,9	44,9	WTE 16	WTE 16	WTE 9	●	10
LR 16/16/11	E03DK-07010601601	63,6	47,5	WTE 16	WTE 16	WTE 11	●	10
LR 21/16/9	E03DK-07010601701	54,0	48,8	WTE 21	WTE 16	WTE 9	●	10
LR 21/16/11	E03DK-07010601801	54,0	48,8	WTE 21	WTE 16	WTE 11	●	10
LR 21/21/9	E03DK-07010601901	67,3	55,9	WTE 21	WTE 21	WTE 9	●	10
LR 21/21/11	E03DK-07010602001	67,3	55,9	WTE 21	WTE 21	WTE 11	●	10
LR 21/21/16	E03DK-07010602101	77,0	60,2	WTE 21	WTE 21	WTE 16	●	10
LR 21/21/21	E03DK-07010602201	90,7	67,0	WTE 21	WTE 21	WTE 21	●	10
LR 29/29/11	E03DK-07010602301	100,6	75,0	WTE 29	WTE 29	WTE 11	●	10
LR 29/29/16	E03DK-07010602401	100,6	76,0	WTE 29	WTE 29	WTE 16	●	10

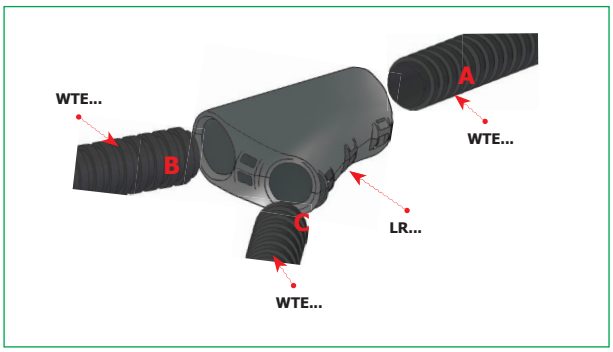

Łącznik trójnik prosty typu LTP IP66

Materiał poliamid 6.6
Temperatura pracy -40 ÷ +120 ºC
Kolor czarny
Stopień ochrony IP66

IP66

Służy do rozgałęzienia instalacji układanej w rurkach. Przeznaczony do rurek z tworzywa sztucznego karbowanych WTE. Wykonany z wysokiej jakości tworzywa samogasnącego (UL94). 2 otwory Ød do mocowania

Uwaga! Średnice zewnętrzne rur w [mm] odpowiadające wymiarowi A, B, C wg PG, podaje tabelka przy łączniku rura-skrzynka – typ LRS.

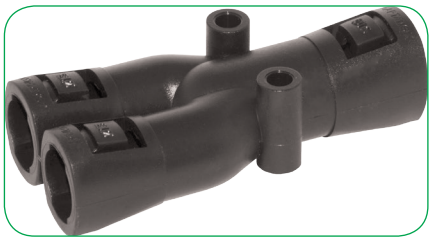

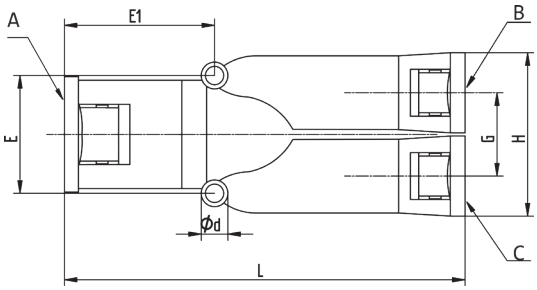

Typ	Art. nr	Wymiary [mm]					Typ rury			Kolor	szt
		d	L	E	E1	H	A	B	C		
LTP 9/7/7	E03DK-07010700101	5	69,3	21	32,7	28,2	WTE 9	WTE 7	WTE 7	●	10
LTP 11/9/9	E03DK-07010700201	5	80,2	24	34.4	36,8	WTE 11	WTE 9	WTE 9	●	10
LTP 16/11/11	E03DK-07010700301	6	82,8	32	35,7	42,8	WTE 16	WTE 11	WTE 11	●	10
LTP 21/16/16	E03DK-07010700401	7	90,5	42	38,3	54,0	WTE 21	WTE 16	WTE 16	●	10

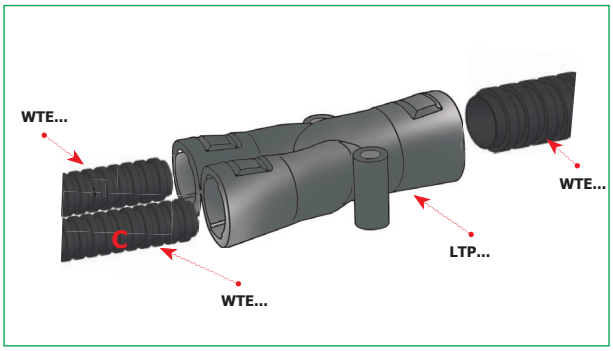

Uchwyt typu URO do mocowania rur typu WTE

Materiał poliamid 6
Temperatura pracy -40 ÷ +120 °C
Kolor czarny (RAL 9005)

Otwieranie uchwytu wkrętakiem.

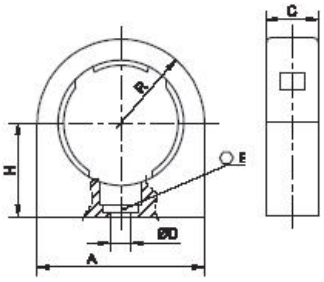

Typ	Art. nr	Wymiary [mm]					Typ rury	Kolor	szt
		D	A	C	E	H			
URO 7	E03DK-07500000101	4,8	22,5	12	7	15,5	WTE 7 WTE 7L WTE 7R WTE 7W	●	10
URO 9	E03DK-07500000201	4,8	22,5	12	7	15,5	WTE 9 WTE 9L WTE 9R WTE 9W	●	10
URO 11	E03DK-07500000301	5,2	26,5	12	8	16,5	WTE 11 WTE 11L WTE 11R WTE 11W	●	10
URO 13	E03DK-07500000401	5,2	28,5	12	8	18	WTE 13 WTE 13L WTE 13R WTE 13W	●	10
URO 16	E03DK-07500000501	6,2	32	15	10	20,5	WTE 16 WTE 16L WTE 16R WTE 16W	●	10
URO 21	E03DK-07500000601	6,2	41	15	10	25,4	WTE 21 WTE 21L WTE 21R WTE 21W	●	10
URO 29	E03DK-07500000701	6,2	48	15	10	27,5	WTE 29 WTE 29L WTE 29R WTE 29W	●	10
URO 36	E03DK-07500000801	6,2	64	26	10	35	WTE 36 WTE 36L WTE 36R WTE 36W	●	10
URO 48	E03DK-07500000901	6,2	80	32	10	40	WTE 48 WTE 48L WTE 48R WTE 48W	●	10

Uchwyt typu UROP do mocowania rur typu WTE

Materiał poliamid 6
Temperatura pracy -40 ÷ +120 ºC
Kolor czarny (RAL 9005)

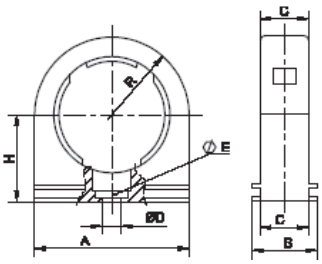

Typ	Art. nr	Wymiary [mm]						Typ rury	Kolor	szt
		D	A	B	C	E	H			
UROP 7	E03DK-07500002101	4,8	22,5	20	12	7	15,5	WTE 7 WTE 7L WTE 7R WTE 7W	●	10
UROP 9	E03DK-07500002201	4,8	22,5	20	12	7	15,5	WTE 9 WTE 9L WTE 9R WTE 9W	●	10
UROP 11	E03DK-07500002301	5,2	26,5	20	12	8	16,5	WTE 11 WTE 11L WTE 11R WTE 11W	●	10
UROP 13	E03DK-07500002401	5,2	28,5	20	12	8	18	WTE 11 WTE 13L WTE 13R WTE 13W	●	10
UROP 16	E03DK-07500002501	6,2	32	20	15	10	20,5	WTE 16 WTE 16L WTE 16R WTE 16W	●	10
UROP 21	E03DK-07500002601	6,2	41	20	15	10	25,4	WTE 21 WTE 21L WTE 21R WTE 21W	●	10
UROP 29	E03DK-07500002701	6,2	48	20	15	10	27,5	WTE 29 WTE 29L WTE 29R WTE 29W	●	10
UROP 36	E03DK-07500002801	6,2	57,5	20	15	10	31	WTE 36 WTE 36L WTE 36R WTE 36W	●	10
UROP 48	E03DK-07500002901	6,2	70	20	15	10	37,5	WTE 48 WTE 48L WTE 48R WTE 48W	●	10

Prowadnica typu USP 15/275 do mocowania uchwytów typu UROP

Materiał PA 6 wzmocniony
Temperatura pracy -40 ÷ +120 ºC

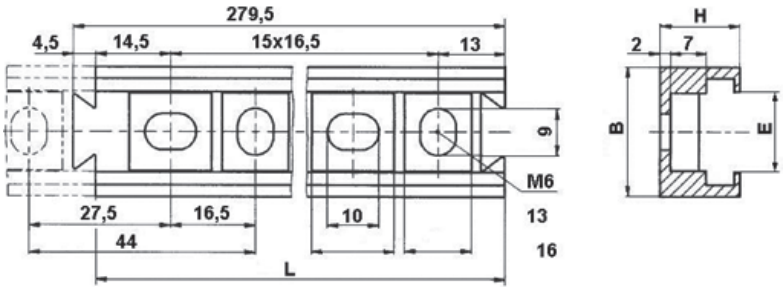

Typ	Art. nr	Wymiary [mm]				Kolor	szt
		L	B	E	H		
USP 15/275 BK	E03DK-07500100101	275	25	15,2	15,5	●	1

Rura ochronna karbowana wykonana z PCV typu RK

Wytrzymałość na ściskanie 320 N
Temperatura pracy -20 ÷ +60 °C
Temperatura montażu od -5 °C
Kolor RK 1/... – szary
RK 3/... – czarny

Stosowana w warunkach atmosfery agresywnej. Odporna na większość agresywnych czynników spotykanych w przemyśle takich jak benzyna, oleje, smary, rozcieńczone kwasy i zasady.
Mało odporna na drgania mechaniczne. Przeznaczona do układania na stałe - na konstrukcji, na tynku, pod tynkiem itp.
Wyrób oznaczony znakiem CE.

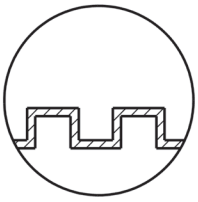

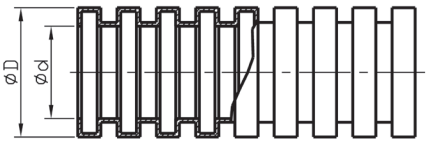

Typ	Art. nr	Wymiary [mm]		Min. promień gięcia [mm]	Kolor	m
		d	D			
RK 1/16 GY	E03DK-09010200121	10,7	16	35	●	100
RK 1/20 GY	E03DK-09010200201	16	21	45	●	50
RK 1/25 GY	E03DK-09010200301	19	25	55	●	50
RK 1/32 GY	E03DK-09010200401	24,3	32	70	●	25
RK 1/40 GY	E03DK-09010200501	32	40	85	●	25
RK 1/50 GY	E03DK-09010200601	42	50	100	●	25
RK 3/16	E03DK-09010100081	10,7	16	35	●	50
RK 3/20	E03DK-09010100201	16	21	45	●	50
RK 3/25	E03DK-09010100301	19	25	55	●	50
RK 3/32	E03DK-09010100401	24,3	32	70	●	25
RK 3/40	E03DK-09010100501	32	40	85	●	25
RK 3/50	E03DK-09010100601	42	50	100	●	25

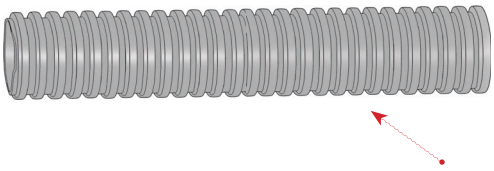

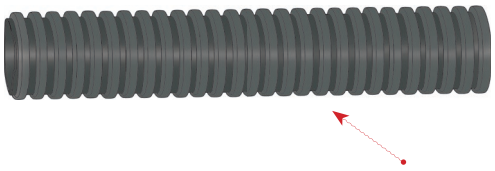

Rura ochronna spiralna typu WTG i WTG GY wykonana z PCV

IP66

Wytrzymałość na ściskanie 320 N
Temperatura pracy -5 ÷ +60 ºC (bez ruchu: -20 ÷ +60 ºC)
Kolor WTG:czarny (RAL 9005)
WTG GY: szary (RAL 7035)
Stopień ochrony IP66

Rura z miękkiego PCV zbrojona spiralą z twardego PCV. Stosowana w warunkach atmosfery agresywnej. Odporna na większość agresywnych czynników spotykanych w przemyśle takich jak smary, rozcieńczone kwasy i zasady. Może pracować w warunkach klimatu morskiego. Dość dobra wytrzymałość na uszkodzenia mechaniczne. Odporna na drgania mechaniczne. Może być stosowana w połączeniach wymagających sporadycznych ruchów (kilka przegięć na dobę). Ze względu na dużą elastyczność zalecana do ochrony przewodów na podejściach do trudno dostępnych urządzeń.
Wyrób oznaczony znakiem CE.

Typ	Art. nr	Wymiary [mm]		Min. promień gięcia [mm]	Kolor	m
		d	D			
WTG 7	E03DK-09030100101	10	14,7	25	●	30
WTG 9	E03DK-09030100201	12	16,4	36	●	30
WTG 11	E03DK-09030100301	14	18,9	35	●	30
WTG 13	E03DK-09030100401	16	20,7	40	●	30
WTG 16	E03DK-09030100451	18	22,5	45	●	25
WTG 20	E03DK-09030100551	20	24,7	48	●	30
WTG 21	E03DK-09030100601	22	27,7	50	●	30
WTG 25	E03DK-09030100651	25	30,6	56	●	30
WTG 29	E03DK-09030100701	28	33,5	63	●	30
WTG 32	E03DK-09030100751	32	38	70	●	30
WTG 36	E03DK-09030100801	40	46,4	85	●	30
WTG 48	E03DK-09030100901	50	57,2	100	●	30
WTG 7 GY	E03DK-09030200101	10	14,7	25	●	30
WTG 9 GY	E03DK-09030200201	12	16,4	36	●	30
WTG 11 GY	E03DK-09030200301	14	18,9	35	●	30
WTG 13 GY	E03DK-09030200401	16	20,7	40	●	30
WTG 16 GY	E03DK-09030200451	18	22,5	45	●	25
WTG 20 GY	E03DK-09030200551	20	24,7	48	●	30
WTG 21 GY	E03DK-09030200601	22	27,7	50	●	30
WTG 29 GY	E03DK-09030200701	28	33,5	63	●	30
WTG 25 GY	E03DK-09030200651	25	30,6	56	●	30
WTG 32 GY	E03DK-09030200751	32	38	70	●	30
WTG 36 GY	E03DK-09030200801	40	46,4	85	●	30
WTG 48 GY	E03DK-09030200901	50	57,2	100	●	30

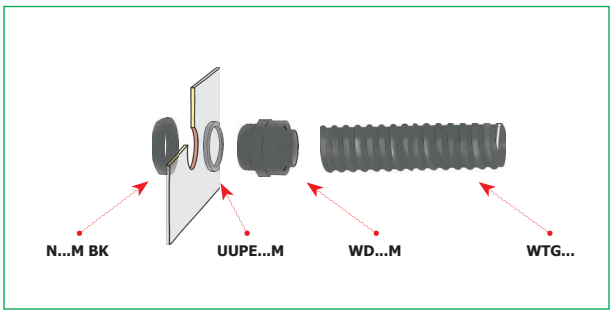

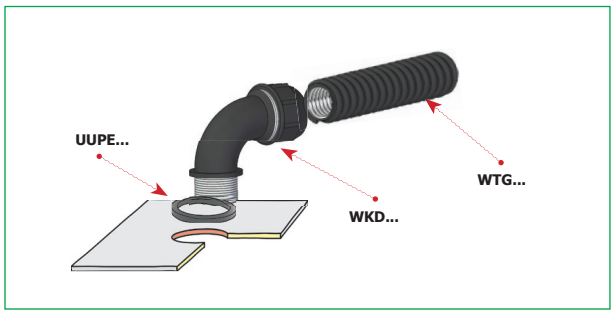

Dławnica izolacyjna typu WD...M do rur ochronnych WTG

Materiał poliamid 6.6
Temperatura pracy -30 ÷ +90 °C
Kolor czarny (RAL 9005)
Stopień ochrony IP54

IP54

Przeznaczona jako zakończenie rur ochronnych spiralnych WTG przy wprowadzaniu przewodów do wnętrza urządzeń elektrycznych. Rurę montuje się przez wkręcenie jej w dławnicę.

Uwaga! Nakrętki czarne N...M BK i uszczelki do dławnicy należy zamawiać oddzielnie.

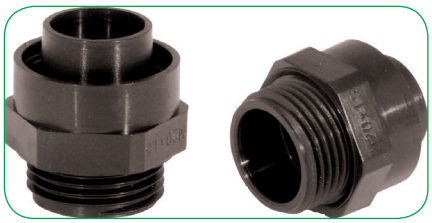

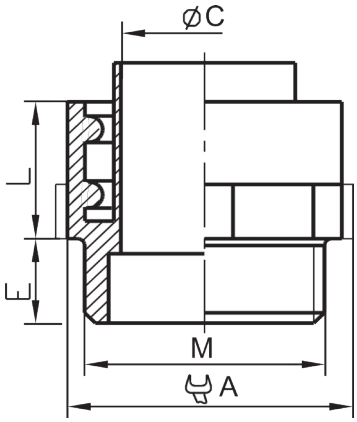

Typ	Art. nr	Gwint M	Wymiary [mm]			Wymiar pod klucz [mm]	Typ rury	Kolor	szt
			L	C	E	A			
WD 16M/7	E03DK-07080200101	M16x1,5	11,5	8,0	7	20	WTG 7	●	100
WD 20M/11	E03DK-07080200201	M20x1,5	12,0	11,0	8	24	WTG 11	●	50.
WD 20M/13	E03DK-07080200301	M20x1,5	13,0	13,5	9	24	WTG 13	●	50
WD 25M/16	E03DK-07080200401	M25x1,5	13,5	15,5	9	27	WTG 16	●	50.
WD 32M/21	E03DK-07080200501	M32x1,5	16,5	19,5	10	36	WTG 21	●	10.
WD 50M/36	E03DK-07080200601	M50x1,5	18,5	36,0	14	54	WTG 36	●	10.

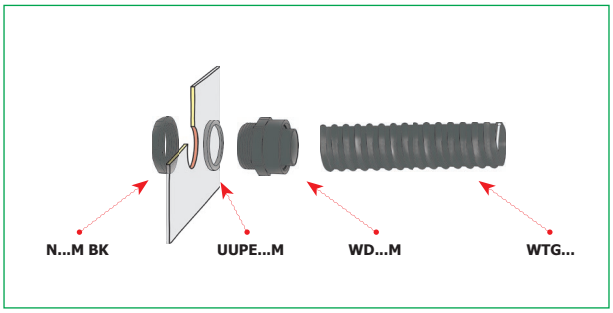

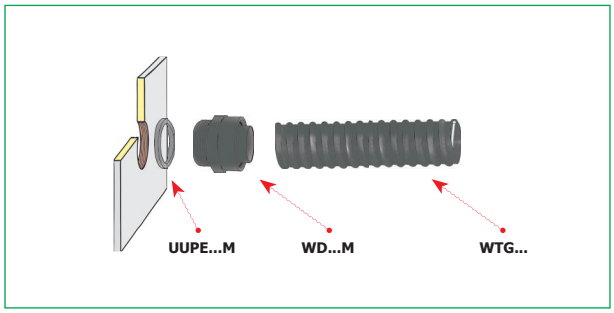

Dlawnica izolacyjna typu WD do rur ochronnych WTG

Materiał poliamid 6.6
Temperatura pracy -20 ÷ +70 °C
Kolor czarny
Stopień ochrony IP54

IP54

Przeznaczona jako zakończenie rur ochronnych spiralnych WTG przy wprowadzaniu przewodów do wnętrza urządzeń elektrycznych. Rurę montuje się przez wkręcenie jej w dławnicę.

Uwaga! Nakrętki czarne N.../H BK i uszczelki do dławnicy należy zamawiać oddzielnie.

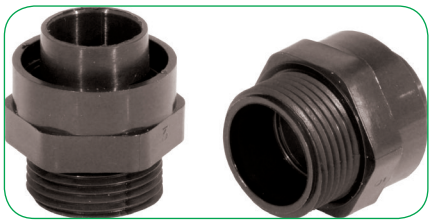

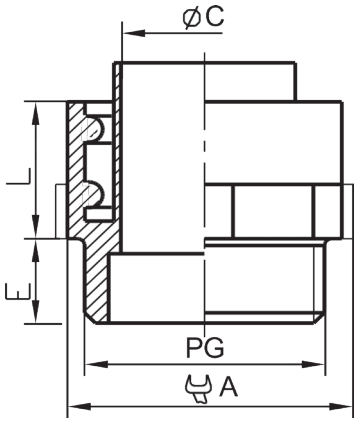

Typ	Art. nr	Gwint PG	Wymiary [mm]			Wymiar pod klucz [mm]	Typ rury	Kolor	szt
			L	C	E	A			
WD9/7	E03DK-07080100101	P9	11,5	8,0	7	19	WTG 7	●	50
WD11/11	E03DK-07080100201	P11	12,0	11,0	8	22	WTG 11	●	50
WD13/13	E03DK-07080100301	P13,5	13,0	13,5	9	24	WTG 13	●	50
WD16/16	E03DK-07080100401	P16	13,5	15,5	9	27	WTG 16	●	50
WD21/21	E03DK-07080100501	P21	16,5	19,5	10	32	WTG 21	●	25
WD 36/36	E03DK-07080100601	P36	18,5	36,0	14	55	WTG 36	●	25
WD 48NFC/48	E03DK-07080100801	P48NFC	23,0	47,0	16	65	WTG 48	●	25

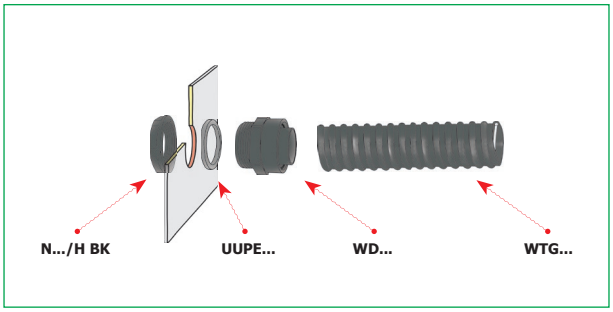

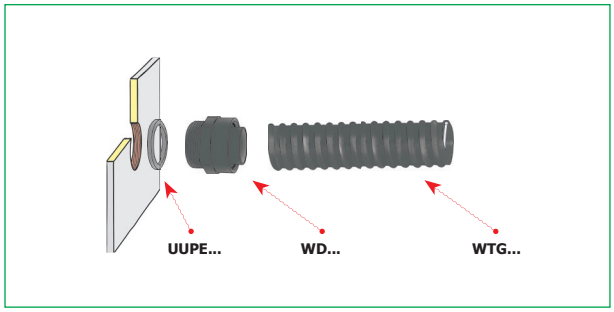

Dławnica typu WPD do rur ochronnych WTG

IP66

Materiał PCV UL 94 V0
Temperatura pracy -20 ÷ +90 °C
Temperatura montażu -5 °C
Kolor czarny
Stopień ochrony IP66
Normy DIN 40430

Korpus dławnicy obraca się względem końcówki z gwintem (PG) więc można „wkręcać" rurę przez obracanie korpusem dławnicy przymocowanym do skrzynki.

Uwaga! Nakrętki czarne N.../H BK i uszczelki do dławnicy należy zamawiać oddzielnie.

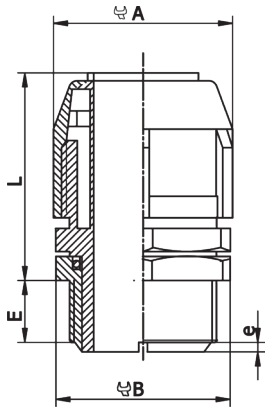

Typ	Art. nr	Gwint PG	Wymiary [mm]				Wymiar pod klucz [mm]		Typ rury	Kolor	szt
			L	C	e	E	A	B			
WPD 7/7	E03DK-07030100101	P7	34	8	2,5	10	23	22	WTG 7	●	10
WPD 9/9	E03DK-07030100201	P9	15	10,0	2,5	10,0	25	24	WTG 9	●	10
WPD 11/9	E03DK-07030100301	P11	16	10,0	2,5	10,0	25	24	WTG 9	●	10
WPD 13/13	E03DK-07030100401	P13,5	25	13,0	2,5	12,5	30	29	WTG 13	●	10
WPD 16/16	E03DK-07030100501	P16	29	16,0	3,0	12,5	33	33	WTG 16	●	10
WPD 21/21	E03DK-07030100601	P21	23	20,0	2,5	12,5	38	36	WTG 21	●	10
WPD 29/29	E03DK-07030100701	P29	62	25,0	4,0	15,0	45	43	WTG 29	●	10
WPD 36/36	E03DK-07030100801	P36	55	38,2	4,0	17,5	60	58	WTG 36	●	10
WPD 48/48	E03DK-07030100901	P48	55	47,8	3,5	19,5	70	70	WTG 48	●	10

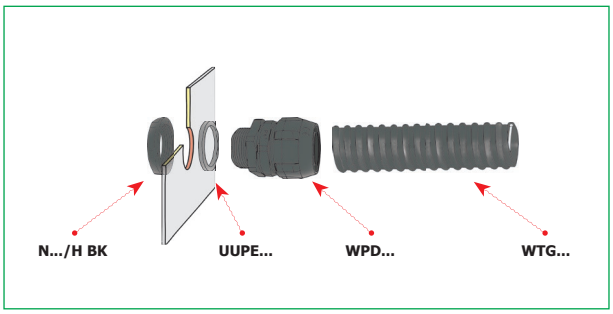

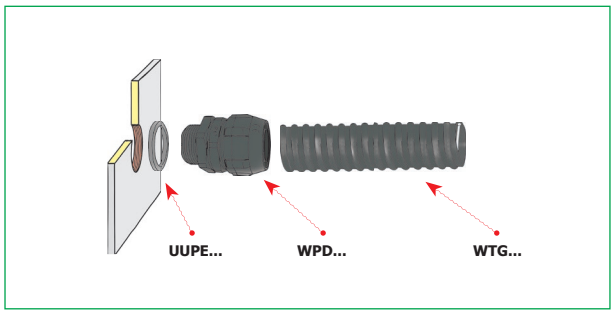

Dławnica kątowa typu WKD do rur ochronnych WTG

Materiał polipropylen
Temperatura pracy -20 ÷ +90 °C
Kolor czarny
Stopień ochrony IP66

IP66

Rurę montuje się przez wkręcenie jej w dławnicę. Wcześniej na koniec rury nakręca się gumową wkładkę dławnicy.

Uwaga! Dławnice są dostarczane razem z nakrętką (bez uszczelki).

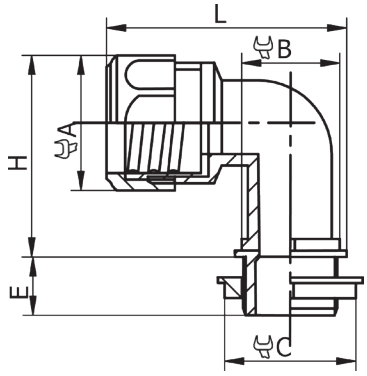

Typ	Art. nr	Gwint PG	Wymiary [mm]				Wymiar pod klucz [mm]		Typ rury	Kolor	szt
			L	C	E	H	A	B			
WKD 9/9	E03DK-07020100101	P9	55	24	12	35	25	24	WTG 9	●	10
WKD 11/9	E03DK-07020100201	P11	60	29	12	35	25	24	WTG 9	●	10
WKD 16/13	E03DK-07020100401	P16	80	35	15	55	38	35	WTG 13	●	10
WKD 21/21	E03DK-07020100501	P21	80	44	15	55	38	35	WTG 21	●	10
WKD 29/29	E03DK-07020100601	P29	95	50	15	70	48	44	WTG 29	●	10

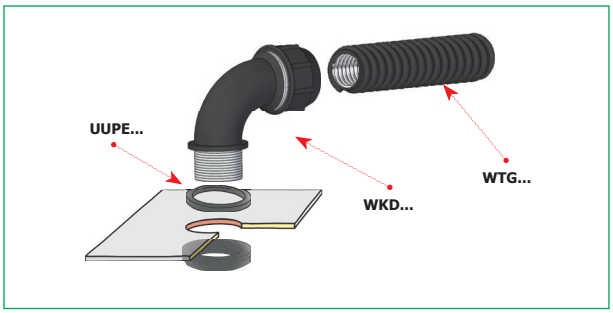

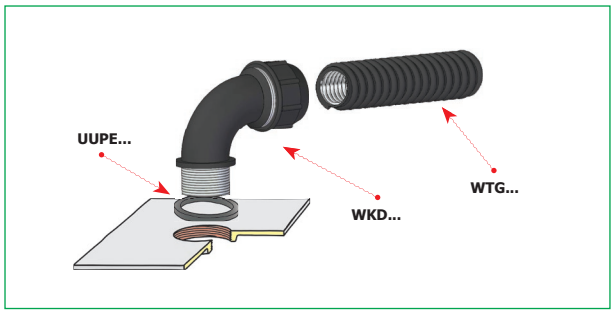

PORADNIK

Celem niniejszego poradnika jest dostarczenie użytkownikowi informacji niezbędnych do wyboru produktu, który spełni oczekiwania dotyczące trwałości i niezawodności. Materiały, z ktorych są wykonane rury i dławnice są zróżnicowane pod względem odporności na niszczące działanie czynników zewnętrznych. Niekiedy efektem niewłaściwego wyboru może być szybka utrata początkowych właściwości. Aby tego uniknąć należy przed dokonaniem wyboru materiału zapoznać się z treścią poradnika oraz określić warunki pracy i wymagania związane ze środowiskiem pracy.

Odporność na promieniowanie UV

Światło nadfioletowe, które jest składnikiem światła słonecznego, powoduje przerywanie łańcucha molekularnego w strukturze materiału. Wiąże się z tym zwiększenie kruchości materiału, a tym samym wzrost podatności na uszkodzenia pod wpływem drgań i udarów. Dodatkowymi efektami są zmiana koloru i utrata połysku.
Niepożądane efekty działania słońca można ograniczyć stosując materiały o odpowiednich właściwościach jak stal ocynkowana, stal nierdzewna, poliamid 12 lub poliamid 6.6 stabilizowany klimatycznie. Zwiększenie odporności na promieniowanie UV w przypadku poliamidu 6.6 uzyskuje się przez dodanie sadzy. Sadza jest najskuteczniejszym znanym obecnie stabilizatorem, który przedłuża trwałość materiału, ale nie eliminuje szkodliwego działania słońca.

Zdolność do absorbowania wody z otoczenia

Wiele tworzyw sztucznych absorbuje wodę z otoczenia, co w znacznym stopniu zmniejsza wytrzymałość na rozciąganie.
Poliamid 6.6 w otoczeniu o wilgotności względnej 100% absorbuje wodę do zawartości ok. 3%, czego efektem jest utrata wytrzymałości na rozciąganie o 50%, w porównaniu z wytrzymałością suchego materiału.

Odporność na wpływ czynników pogodowych

Rury ochronne i dławnice instalowane na zewnątrz są narażone na działanie kilku czynników jednocześnie. Niskie i wysokie temperatury, promieniowanie UV i kwaśne deszcze – wszystkie te czynniki przyspieszają proces niszczenia materiału, a działając w tym samym czasie mogą prowadzić do utraty właściwości już po krótkim czasie.
Nasze produkty są wykonywane także z materiałów odpornych na wpływ czynników pogodowych.
Oferowane przez nas wyroby są przetestowane pod kątem przydatności do pracy na zewnątrz.
W tabeli zamieszczamy przewidywane okresy trwałości w zależności od zastosowanych materiałów.

Odporność na wpływ temperatury

Zarówno bardzo niskie jak i wysokie temperatury powodują zmianę właściwości materiałów. W bardzo niskich temperaturach następuje utrata elastyczności i wzrost kruchości, czego efektem jest zmniejszenie odporności na uszkodzenia pod wpływem drgań i udarów. Aby uniknąć tych niepożądanych zjawisk, należy wybierać materiały o odpowiednim zakresie temperatur pracy (utrata właściwości powinna wystąpić poniżej temperatury pracy). Najlepszą odporność na niskie temperatury ma stal.
Podwyższona temperatura powoduje zwiększenie plastyczności tworzyw sztucznych. Rozgrzany materiał staje się bardziej podatny na rozciąganie, w związku z tym zerwanie może nastąpić pod wpływem siły mniejszej niż podana w katalogu.
Powrót do temperatury pokojowej po krótkotrwałym przegrzaniu powoduje przywrócenie właściwości, lecz długotrwałe działanie wysokich temperatur powoduje nieodwracalne zmiany.
Wysokie temperatury przyspieszają proces utleniania materiału. Utlenione materiały charakteryzują się większą kruchością i podatnością na uszkodzenia.

Odporność na promieniowanie radioaktywne

Wyroby oferowane przez ERGOM są wykonywane z materiałów przebadanych pod kątem odporności na promieniowanie radioaktywne. W celu określenia dopuszczalnej dawki promieniowania próbki materiałów były wystawiane na promieniowanie o różnej intensywności.
Na podstawie badań stwierdzono, że trwałość tworzyw sztucznych stosowanych na nasze wyroby przy kumulującym się promieniowaniu wynosi ponad 40 lat, dlatego nadają się do pracy w elektrowniach jądrowych.

Odporność na działanie substancji chemicznych

Żaden z omawianych wcześniej czynników nie ma tak silnego wpływu na utratę własności przez materiały jak substancje chemiczne. Materiały różnią się odpornością na działanie substancji chemicznych, a zakres utraty własności zależy nie tylko od własności materiału, lecz także od stężenia działającej substancji, temperatury, promieniowania UV oraz od innych czynników. Pełniejsze informacje na temat odporności materiałów na substancje chemiczne zawiera tabela.

Palność

Wyroby z tworzyw sztucznych oferowane przez ERGOM zwykle mają określoną klasę palności zgodnie z normą UL 94. Oznacza to, że próbki materiału zostały przetestowane i na podstawie wyników badań zaklasyfikowane do odpowiedniej grupy.